**D:** ACHTUNG! **GB:** WARNING! **F:** ATTENTION! **I:** AVVERTENZA! **NL:** WAARSCHUWING! **E:** ¡ADVERTENCIA! **P:** ATENÇÃO! **DK:** ADVARSEL! **S:** VARNING! **FIN:** VAROITUS! **N:** ADVARSEL! **H:** FIGYELMEZTETÉS! **CZ:** UPOZORNĚNÍ! **PL:** OSTRZEŻENIE! **GR:** ΠΡΟΕΙΔΟΠΟΙΗΣΗ! **TR:** UYARI! **SI:** OPOZORILO! **HRV:** UPOZORENJE! **SK:** UPOZORNENIE! **BG:** ВНИМАНИЕ! **RO:** AVERTISMENT!**UA:** УВАГА! **EST:** HOIATUS! **LT:** ĮSPĖJIMAS! **LV:** BRĪDINĀJUMS! **AR:** تحذير!

**D:** Benutzung unter unmittelbarer Aufsicht von Erwachsenen. Muss von Erwachsenen montiert werden. Bewahren Sie die Montage- und Gebrauchsanleitung auf. Sorgfältige Anbringung der Aufkleber durch einen Erwachsenen. Oberfläche des Produktes vor dem Bekleben mit Etiketten mit handelsüblichem Glasreiniger von Fett und Staub befreien. Volle Haftkraft der Etiketten wird nach 48 Stunden erreicht. Regelmäßig Befestigungen kontrollieren. Keine Änderungen vornehmen, welche die Sicherheit in Frage stellen! Nicht hinter einem motorisierten Fahrzeug herziehen. Bei Benutzung immer Schuhe tragen. Fahrzeuge dürfen nicht in der Nähe von Swimming Pools, Stufen, Hügel, Straßen oder Steigungen benutzt werden. Tragekapazität nur für ein Kind (bis zu 50 kg).

**GB:** To be used under the direct supervision of an adult. Must be assembled by an adult. Retain the instructions for assembly and use. Careful application of the stickers by an adult. Before applying stickers to the product, use a household glass cleaner to remove grease and dust from the surface. The stickers will take 48 hours to fully adhere. Check fastenings regularly. Do not make any modifications which might impair safety! Do not tow behind a motorised vehicle. Always wear shoes during use. Vehicles must not be used near swimming pools, steps, hills, roads or inclines. Carrying capacity only for one child (up to 50 kg).

**F:** À utiliser sous la surveillance d'un adulte. A monter par un adulte. Conservez les instructions de montage et d'utilisation. Pose méticuleuse des autocollants par un adulte. Avant d'apposer des autocollants, nettoyer la surface avec du produit pour vitre en vente dans le commerce afin d'éliminer la poussière et les traces de graisse. Les autocollants atteignent leur adhérence maximale au bout de 48 heures. Vérifier régulièrement les fixations. Ne procéder à aucun changement susceptible de compromettre la sécurité! Ne pas tirer derrière un véhicule motorisé. Toujours porter des chaussures en cas d'utilisation. Les véhicules ne doivent pas être utilisés à proximité de piscines, de marches, collines, de rues ou de montées. Peut supporter un seul enfant (pesant au plus 50 kg).

**I:** Da usare sotto la diretta sorveglianza di un adulto. Deve essere montato da un adulto. Conservare le istruzioni di assemblaggio e d'uso. Applicazione accurata degli adesivi ad opera di un adulto. Prima di applicare le etichette rimuovere dalla superficie del prodotto grasso e polvere con un normale prodotto detergente per vetri. Dopo 48 ore le etichette adesive sono perfettamente incollate. Controllare regolarmente gli elementi di fissaggio. Non apportare alcuna modifica che pregiudichi la sicurezza! Non trainare dietro un veicolo motorizzato. Durante l'uso è necessario indossare sempre le scarpe. I veicoli non devono essere utilizzati nelle vicinanze di piscine, scale, dossi, strade o salite. Portata solo per un bambino (fino a 50 kg).

**NL:** Gebruiken onder direct toezicht van een volwassene. Dient door volwassenen gemonteerd worden. Bewaar de montage- en gebruikshandleiding. Zorgvuldig aanbrengen van de sticker door een volwassene. Oppervlak van het product voor het beplakken met etiketten vrijmaken van vet en stof met een in de handel verkrijgbare glasreiniger. De volledige hechtingskracht van de etiketten wordt na 48 uur bereikt. Regelmatig bevestigingen controleren. Geen wijziging doorvoeren, die de veiligheid in gevaar zou kunnen brengen! Niet achter een motorvoertuig aan trekken. Tijdens gebruik altijd schoenen dragen. Voertuigen mogen niet in de buurt van zwembaden, trappen, heuvels, straten of hellingen worden gebruikt. Draagvermogen alleen voor één kind (t/m 50 kg).

**E:** Utilícese bajo la vigilancia directa de un adulto. Debe ser montado por personas adultas. Conserve bien las instrucciones de montaje y de uso. Los adhesivos deben ser colocados cuidadosamente por un adulto. Limpie la grasa y el polvo de la superficie del producto con limpiacristales convencional antes de pegar las etiquetas. La fuerza adhesiva completa de las etiquetas se alcanza después de 48 horas. Controle las sujeciones periódicamente. ¡No realizar modificaciones que puedan poner en peligro la seguridad! No ir detrás de un vehículo motorizado. Póngase siempre zapatos al usarlo. Los vehículos no se deben usar en lugares cerca de piscinas, escalones, colinas, calles, cuestas o pendientes. La capacidad de carga sólo es para un niño (de hasta 50 kg).

**P:** A utilizar sob a vigilância directa de adultos. Tem de ser montado por adultos. Guardar as instruções de montagem e utilização. Colocação cuidadosa dos autocolantes por um adulto. Limpar pó e sujidade da superfície do produto com um convencional produto de limpeza para vidros antes de colar as etiquetas. A força adesiva total das etiquetas é atingida após 48 horas. Controlar regularmente as junções das peças. Não efectuar alterações que possam colocar em risco a segurança! Não engatar atrás de um veículo motorizado. Usar sempre calçado durante



a utilização. Os veículos não devem ser usados na proximidade de piscinas, degraus, declives, ruas ou rampas. Capacidade para uma criança (até 50 kg).

**DK:** Må kun anvendes under opsyn af en voksen. Skal samles af voksne. Opbevar montage- og brugsanvisning. Mærkaten skal anbringes omhyggeligt af en voksen. Rengør produktets overflade for fedt og støv med et gængs glasrengøringsmiddel inden påklæbning af etiketter. Etiketterne opnår deres fulde klæbekraft efter 48 timer. Kontroller fastgørelserne regelmæssigt. Foretag ingen ændringer, der har indflydelse på sikkerheden! Lad dig ikke trække af et motorkøretøj. Benyt altid sko ved brugen. Køretøjet må ikke benyttes i nærheden af swimming-pools, trapper, bakker, veje eller stigninger. Bærekapacitet kun til ét barn (op til 50 kg).

**S:** Ska användas under tillsyn av vuxen. Måste monteras av vuxna. Spara mongerings- och bruksanvisningarna. Noggrannt fäste av klisterlapparna av en vuxen person. Rengör produktens yta från fett och damm med normal glasrengöring innan du klistrar på några etiketter. Etiketterna fäster med full kraft efter 48 timmar. Kontrollera fästena regelbundet. Gör inga ändringar som kan påverka säkerheten! Drag inte efter motorfordon. Ha alltid skor på när du använder fordonet. Fordonet får inte användas nära swimming pools, trappor, kullar, gator eller backar. Kan bara bära ett barn (upp till 50 kg).

**FIN:** Lelua saa käyttää vain aikuisen välittömässä valvonnassa. Ainoastaan aikuisen koottavaksi. Säilyttäkää kokoamis- ja käyttöohje. Aikuisen on kiinnitettävä tarra huolellisesti. Puhdista tuotteen pintaennen tarrojen liimausta rasvasta ja pölystä tavanomaisella lasinpuhdistusaineella. Tarrojen liimaus on pysyvää 48 tunnin kuluttua. Tarkastakaa kiinnikkeet säännöllisesti. Älä suorita mitään turvallisuutta vaarantavia muutoksia! Ei saa vetää moottoroidun ajoneuvon perässä. Käytön aikana tulee käyttää kenkiä. Ajoneuvoja ei saa käyttää uima-altaiden, portaiden, mäkien, teiden tai rinteiden lähellä. Kantaa ainoastaan yhden lapsen (kork. 50 kg).

**N:** Må kun brukes under tilsyn av voksne. Må monteres av voksne. Ta godt vare på monterings- og bruksanvisningen. Klistremerket må plasseres forskriftsmessig av en voksen person. Bruk vindus/glass-spray til å fjerne fett og støv fra overflaten før klistremerkene settes på. Limet på klistremerkene herder etter 48 timer. Skruforbindelsene må kontrolleres regelmessig. Det må ikke foretas endringer som kan ha innflytelse på sikkerheten! Må ikke dras bak et motorkjøretøy. Under bruken må du alltid ha på deg sko. Kjøretøyene må ikke brukes i nærheten av svømmebasseng, trapper, hauger, veier eller bratte bakker. Bærekapasitet kun for ett barn (på opptil 50 kg).

**H:** Csak felnőtt közvetlen felügyelete mellett használható! Őrizze meg a szerelési és használati útmutatót! A matricák gondos felhelyezése egy felnőtt ember által történik. A címkék felragasztása előtt a termék felületéről távolítsa el a zsírt és a port, a kereskedelmi forgalomban kapható üvegtisztítóval. A címkék teljes tapadó erejüket 48 óra múlva érik el. A rögzítéseket rendszeresen ellenőrizni kell. Ne hajtson végre olyan módosításokat, melyek a biztonságot veszélyeztetik! Nem szabad motoros jármű után húzni. Használat közben mindig cipőt kell viselni. A járműveket nem szabad használni úszómedence, lépcső, domb, utca vagy emelkedő közelében. Teherbírás csak egy gyermek számára (max. 50 kg).

**CZ:** Používat pouze pod dohledem dospělé osoby. Montáž provede dospělá osoba. Návod k montáži a použití si uschovejte. Nálepky musí pečlivě nanést dospělá osoba. Před polepením nočníku nálepkami odstraňte z jeho povrchu mastnoty a prach pomocí běžného čisticího prostředku na sklo. Nálepky pevně drží na nočníku po 48 hodinách. Kontrolujte pravidelně upevnění. Neprovádějte žádné změny, které zpochybňují bezpečnost! Netáhněte za motorových vozidlem. Při používání buďte vždy obutí. Auta se nesmí používat v blízkosti bazénů, schodů, kopců, ulice nebo stoupání. Nosnost pouze pro jedno dítě (do 50 kg).

**PL:** Do użytku pod bezpośrednim nadzorem osoby dorosłej. Musi być montowany przez dorosłych. Zachowaj instrukcję montażu i obsługi. Staranne umieszczenie naklejki przez osobę dorosłą. Przed naklejeniem etykietek powierzchnię produktu oczyścić z tłuszczu i kurzu dostępnym w handlu środkiem do czyszczenia szyb. Etykiety przytwierdzone są całkowicie po upływie 48 godzin. Kontroluj systematycznie zamocowania. Nie przeprowadzać żadnych zmian mających wpływ na bezpieczeństwo! Nie wolno ciągnąć pojazdem zmotoryzowanym. Przy użytkowaniu noś zawsze buty. Nie używaj pojazdów w pobliżu basenów, schodów, pagórków, ulic i wzniesień. Nośność tylko dla jednego dziecka (do 50 kg).

**GR:** Να χρησιμοποιείται υπό την άμεση επίβλεψη ενηλίκου. Πρέπει να συναρμολογηθεί από ενήλικες. Διαφυλάξτε τις οδηγίες συναρμολόγησης και χρήσης. Προσεκτική τοποθέτηση της αυτο-κόλλητης ετικέτας μέσω ενός ενηλίκου. Πριν από την επικόλληση ετικετών καθαρίζετε την επιφάνεια του προϊόντος από λίπη και σκόνες με απορρυπαντικό γυαλιών που μπορείτε να προμηθευτείτε από το εμπόριο. Η πλήρης κολλητική



δύναμη ετικετών επιτυγχάνεται μετά από 48 ώρες. Ελέγχετε τακτικά τις συνδέσεις. Απαγορεύονται οι αλλαγές που μειώνουν την ασφάλεια! Μην τραβάτε πίσω από όχημα που διαθέτει κινητήρα. Κατά τη χρήση πρέπει το παιδί να φοράει πάντα παπούτσια. Τα οχήματα δεν επιτρέπεται να χρησιμοποιούνται κοντά σε πισίνες, σκαλοπάτια, λόφους, δρόμους ή αναβάσεις. Αντοχή μόνο για ένα παιδί (έως 50 kg).

**TR:** Yalnızca ve doğrudan yetişkinlerin gözetiminde kullanılabilir. Yetişkinler tarafından takılmalıdır. Montaj ve kullanma talimatını saklayınız. Etiketlerin bir yetişkin tarafından özenle yapıştırılması gerek. Ürün yüzeyine etiket yapıştırmadan önce bilinen cam temizleme maddesi ile yağını ve tozunu temizleyiniz. Etiket tam yapışma gücüne 48 saat sonra ulaşır. Sabitlemeleri düzenli olarak kontrol ediniz. Güvenliği etkileyecek değişiklikler yapmayınız! Motorlu araçların arkasından çektirmeyiniz. Kullanırken daima ayakkabı giyiniz. Araçlar, yüzme havuzlarının, merdivenlerin, tepelerin, sokakların veya yükseltilerin yakınlarında kullanılmamalıdır. Taşıma kapasitesi yalnızca bir çocuk (50 kg'ye kadar) için.

**SI:** Igrača se sme uporabljati samo pod neposrednim nadzorom odrasle osebe. Postavitev izključno s strani odraslih oseb. Shranite navodila za montažo in uporabo. Odrasli skrbno namesti nalepko. Preden nalepite nalepke, s pomočjo običajnega čistila za stekla, ki je na voljo v prosti prodaji, s površine izdelka očistite morebitno maščobo in prah. Nalepke se na površino izdelka čvrsto prilepijo po 48 urah. Redno pregledujte pritrdilne elemente. Ne izvajajte nobenih sprememb, ki bi lahko ogrozile varnost! Ne dovolite vlečenja s strani motornega vozila. Pri uporabi vedno nosite čevlje. Vozil ne smete uporabljati v bližini bazenov, stopnic, gričev, cest ali strmin. Nosilna zmogljivost le za enega otroka (do 50 kg).

**HRV:** Smije se koristiti samo pod neposrednim nadzorom odraslih. Postavljanje je dozvoljeno isključivo odraslim osobama. Sačuvajte uputu za montažu i uporabu. Odrasla osoba odmah treba postaviti naljepnice. Prije ljepljenja etiketa očistite površinu proizvoda od masti i prašine uobičajenim sredstvom za čišćenje stakla. Potpuno prianjanje etiketa postiže se nakon 48 sati. Kontrolirati redovno učvršćenje. Ne provoditi promjene, koje bi mogle uticati na sigurnost! Ne povlačiti za motoriziranim vozilom. Pri korištenju uvijek nositi cipele. Vozila se ne smiju koristiti u blizini bazena, stuba, brežuljaka, ulica ili uzbrdica. Kapacitet nosivosti samo za jedno dijete (do 50 kg).

**SK:** Používať pod priamym dohľadom dospelej osoby. Montovať smie len dospelá osoba. Návod na montáž a použitie si uschovajte. Nálepky musí dôkladne prilepiť dospelá osoba. Pred polepením nočníka nálepkami odstráňte z jeho povrchu mastnoty a prach pomocou bežného čistiaceho prostriedku na sklo. Nálepky pevne držia na nočníku po 48 hodinách. Kontrolujte pravidelne upevnenie. Nevykonávajte žiadne zmeny, ktoré spochybňujú bezpečnosť! Neťahajte za motorovým vozidlom. Pri používaní buďte vždy obutí. Auto sa nesmie používať v blízkosti bazéna, schodov, kopca, ulice či stúpania. Nosnosť len pre jedno dieťa (do 50 kg).

**BG:** Да се употребява само при пряк надзор от възрастен. Трябва да се монтира от възрастни лица. Съхранявайте добре инструкцията за монтаж и употреба. Внимателно поставяне на етикетите от възрастно лице. Почистете от мазнина и прах повърхността на продукта с обикновен препарат за почистване на стъкло, преди да залепите етикетите. Пълното залепване на етикетите се постига след 48 часа. Да се контролират редовно закрепванията. Не правете промени, които поставят безопасността под съмнение! Не теглете зад моторизирано превозно средство. Носете винаги обувки при използване. Превозните средства не трябва да се използват в близост до басейни, стълби, хълмове, улици или наклони. Носещ капацитет само за едно дете (до 50 кг.).

**RO:** A se folosi sub directa supraveghere a unei persoane adulte. Trebuie montat de adulți. Păstrați bine instrucțiunile de montare și folosire. Plasarea grijulie a autocolanților de către un adult. Înainte de lipirea etichetelor, a se elibera suprafața produsului de grăsimi și praf cu agent de curățare pentru geamuri. Forța adezivă deplină a etichetelor se atinge după 48 ore. A se controla cu regularitate elementele de fixare. A nu se întreprinde modificări care pun sub semnul întrebării siguranța! A nu se trage cu ți în urma unui vehicul motorizat. La folosire, a se purta întotdeauna încălțăminte. Nu este permisă folosirea vehiculelor în apropierea piscinelor, treptelor, dealurilor, străzilor sau pantelor. Sarcina admisă numai pentru un singur copil (până la 50 kg).

**UA:** Користування під безпосереднім наглядом дорослих. Встановлюється дорослими. Зберігайте інструкцію з монтажу та користування. Ретельне нанесення наклейок виконується дорослими. Перш ніж наклеювати етикетки, слід очистити поверхню виробу від жиру та пилу стандартним засобом для миття скла. Цілковите приклеювання етикеток досягається за 48 годин. Регулярно перевіряйте кріплення. Не робити жодних модифікацій, які можуть зашкодити безпеці! Не чіпляти до транспортного засобу із двигуном. Користуватися тільки у взутті. Машинами не дозволяється користуватися поблизу басейнів, сходів, пагорбів, доріг чи на ухилі. Витримує вагу лише однієї дитини (до 50 кг).



**EST:** Kasutada ainult täiskasvanu otsese järelevalve all! Paigaldama peavad täiskasvanud. Hoidke paigaldus- ja kasutusjuhend alles. Kleebised tuleb hoolikalt paigaldada täiskasvanu poolt. Puhastage toote pind enne etikettide pealekleepimist tavalise klaasipuhastusvahendiga rasvast ja tolmust. Etiketid saavutavad täie kleepumisjõu 48 tunni pärast. Kontrollida regulaarselt kinnitusi. Ärge tehke muudatusi, mis ohustavad turvalisust. Ärge vedage mootorsõiduki järel. Kasutamisel kanda alati jalanõusid. Sõidukeid ei tohi kasutada ujumisbasseinide, astmete, küngaste, tänavate või nõlvade läheduses. Kandevõime ainult ühele lapsele (kuni 50 kg).

**LT:** Galima naudoti tik prižiūrint suaugusiesiems. Tik suaugusieji gali sumontuoti. Neišmeskite montažo ir naudojimo instrukcijos. Lipdukus rūpestingai uždėliojuoti turi suaugusysis. Prieš klijuodami etiketes nuo gaminio paviršiaus įprastiniu stiklo valikliu nuvalykite riebalus ir dulkes. Etiketės visiškai prikimba po 48 valandų. Reguliariai tikrinti tvirtinimus. Nedaryti pakeitimų, galinčių sumažinti saugą! Negalima traukti prikabinus prie motorinės transporto priemonės. Visuomet važinėti apsiavus batus. Transporto priemonių negalima naudoti prie plaukimo baseinų, laiptų, kalvų, gatvių arba įkalnių. Atlaiko vaiko svorį (iki 50 kg).

**LV:** Izmantot vienīgi tiešā pieaugušo uzraudzībā. Montāža jāveic pieaugušajiem. Uzglabāt montāžas un lietošanas pamācību. Pieaugušajam uzmanīgi jāpielimē uzlīmes. Pirms aplīmēšanas ar etiķetēm no produkta virsmas notīriet eļļas un putekļus, izmantojot komerciālu stiklu tīrīšanas līdzekli. Etiķetes pilnībā pielip pēc 48 stundām. Regulāri pārbaudīt stiprinājumus. Neveikt izmaiņas, kas mazina drošību! Neizmantot, lai pārvietotos aiz motorizēta transporta līdzekļa. Vienmēr izmantot ar apaužām kājām. Neizmantot braucamos baseinu, pakāpienu, pauguru, ielu vai kāpumu tuvumā. Maksimālais bērna svars (līdz 50 kg).

**AR:** تستخدم تحت الإشراف المباشر من شخص بالغ. يتعين تجميعه من قبل أحد البالغين. احتفظ بتعليمات تجميع أجزاء اللعبة واستعمالها. يجب وضع المادة اللاصقة بحذر وبواسطة أحد . يجب قبل وضع الملصقات تنظيف الباقي ن سطح المنتج من الدهون وا أ لتربة بواسطة منظف زجاج عادي، يكون ارتباط الملصقات بالكامل بعد مرور 48 ساعة. تحقق من الأربطة بانتظام. لا تُجرِ أي تعديلات قد تُقلل مستوى السلامة! لا تجرها خلف مركبة بمحرك. احرص على ارتداء الأحذية دائماً أثناء الاستخدام. يجب عدم استخدام المركبات قرب حمامات السباحة، أو درجات السلم، أو التلال أو الطرق أو المنحدرات. قدرة الحمل تكفي لطفل واحد فحسب (بوزن يصل إلى 50 كجم).



## Beklebeanleitung/Sticking guidance/ Instructions de collage

**I:** Istruzioni per l'incollaggio
**NL:** Plakhandleiding
**E:** Instrucciones de pegado
**P:** Instruções de colagem
**DK:** Påklæbningsvejledning
**S:** Klistra så här
**FIN:** Liimausohje
**N:** Anvisning for liming
**H:** Felragasztási útmutatás
**CZ:** Návod k polepení
**PL:** Instrukcja oldejania
**GR:** Οδηγία επικόλλησης
**TR:** Yapıştırma talimatı
**SI:** Navodila za lepljenje
**HRV:** Uputa za lijepljenje
**SK:** Návod na polepenie
**BG:** Ръководство за лепене
**RO:** Instrucțiuni de lipire
**UA:** Керівництво з розміщення наклейок
**EST:** Kleepimisjuhend
**LT:** Lipdukų klijavimo instrukcija
**LV:** Aplimēšanas pamācība
**AR:** دليل اللصق

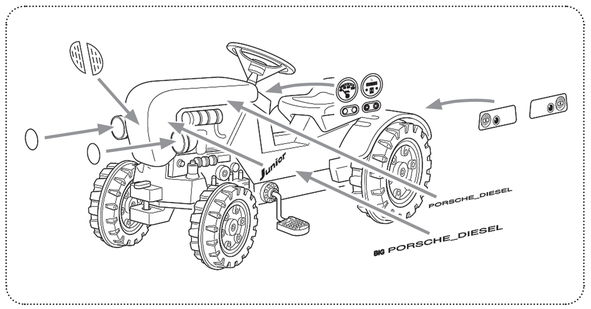




## Nachspannen der Antriebskette/ Retensioning of the drive chain/Resserrage de la chaîne

**I:** Tensionamento della catena di trasmissione
**NL:** Naspannen van de aandrijfketting
**E:** Retensado de la cadena de accionamiento
**P:** Retensionamento da correia de accionamento
**DK:** Efterspænding af drivkæde
**S:** Efterspänning av drivkedjan
**FIN:** Käyttöketjun kiristäminen
**N:** Etterspenning av drivkjeden
**H:** A meghajtólánc utánfeszítése
**CZ:** Dotahování hnacího řetězu
**PL:** Naciąganie łańcucha napędowego
**GR:** Ρύθμιση έντασης αλυσίδας μετάδοσης κίνησης
**TR:** Tahrik zincirinin tekrar gerilmesi
**SI:** Napenjanje pogonske verige
**HRV:** Dotezanje pogonskog lanca
**SK:** Dotahovanie hnacej reťaze
**BG:** Доматягане на задвижващата верига
**RO:** Tensionarea lanțului de antrenare
**UA:** Підтягування приводного ланцюга
**EST:** Ajamiketi järelpingutamine
**LT:** Piedzinas ķēdes nospriegošana
**LV:** Pavarų grandinės įtempimas
**AR:** إعادة دوران سلسلة الإدارة

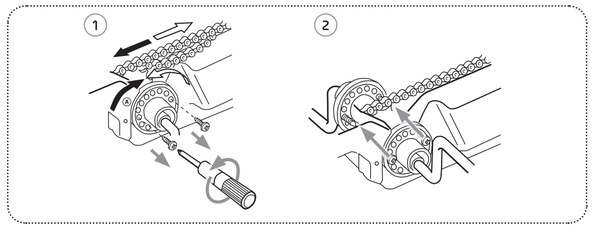

PORSCHE
OFFICIAL LICENSED PRODUCT

©2025 Porsche AG. The Porsche Wordmark is a trademark of Porsche AG used under license.

66660525
P16/16

BIG-SPIELWARENFABRIK GmbH & Co. KG
Ernst-A.-Bettag-Allee 10-30
96152 Burghaslach | Germany
Tel. +49(0) 9552 - 93 01 59 2
Fax. +49(0) 9552 - 93 01 86 6
big.de | service.big.de
BIG-BOBBY-CAR

800056560

3+

# Porsche Diesel Junior

VIDEO



big.de

# Montageanleitung/Assembly instructions/ Instructions de montage

**I:** Istruzioni per il montaggio
**NL:** Montagehandleiding
**E:** Instrucciones de montaje
**P:** Instruções de montagem
**DK:** Montagevejledning
**S:** Monteringsbeskrivning
**FIN:** Asennusohje
**N:** Monteringsanvisning
**H:** Szerelési útmutatás
**CZ:** Návod k montáži
**PL:** Instrukcja montażu
**GR:** Οδηγία συναρμολόγησης
**TR:** Montaj talimatı
**SI:** Navodila za montažo
**HRV:** Uputa za montažu
**SK:** Návod na montáž
**BG:** Ръководство за монтаж
**RO:** Instrucțiuni de montaj
**UA:** Керівництво з монтажу
**EST:** Kokkupanekujuhend
**LT:** Montavimo instrukcija
**LV:** Uzstādīšanas instrukcijas
**AR:** تعليمات تجميع أجزاء القطعة

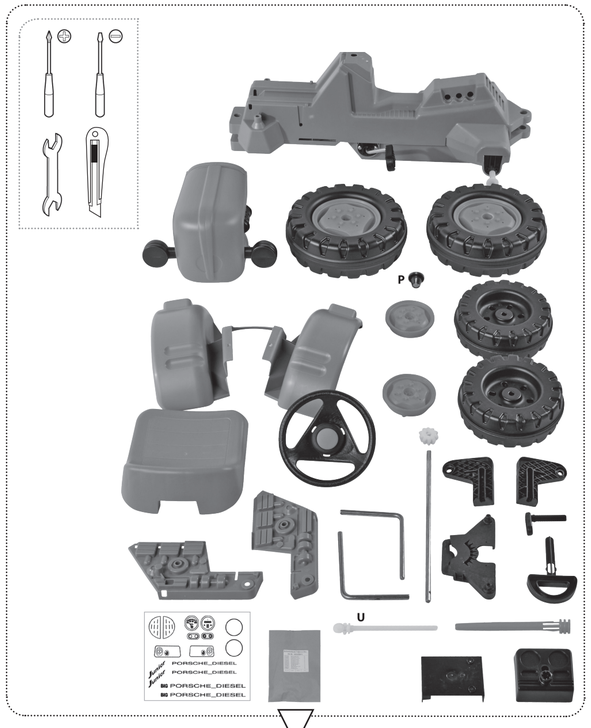


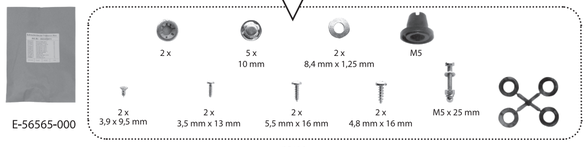




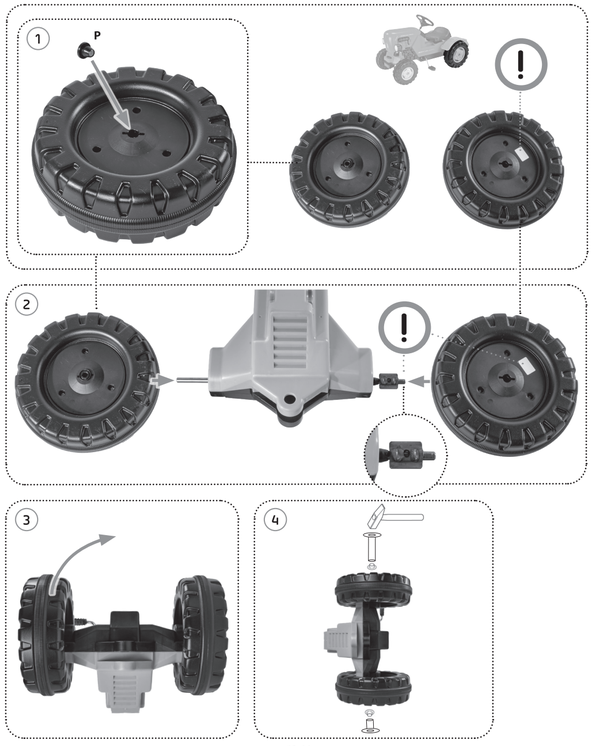




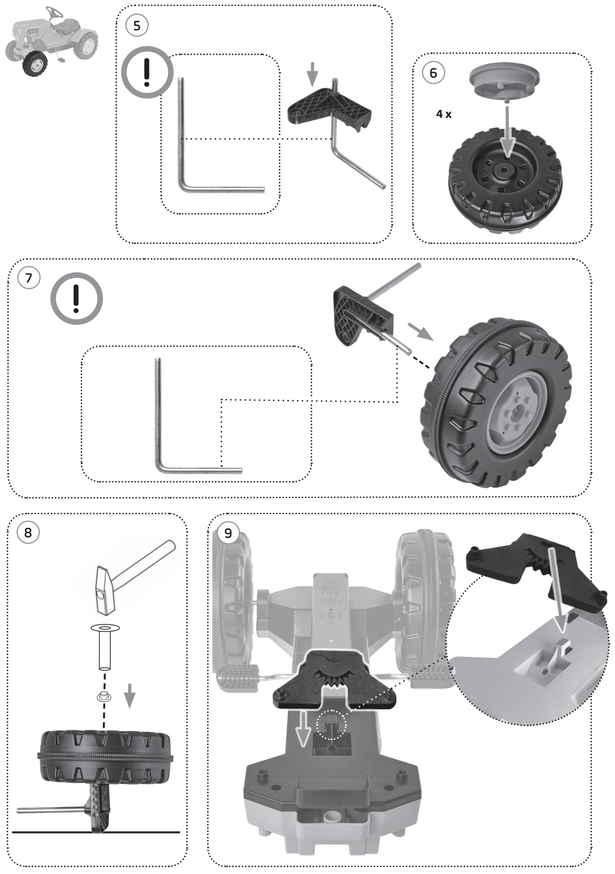




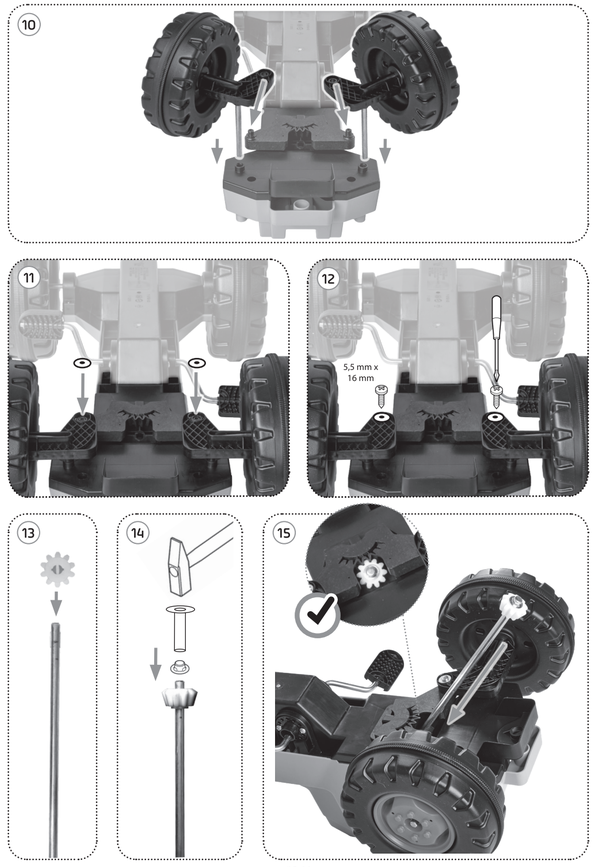




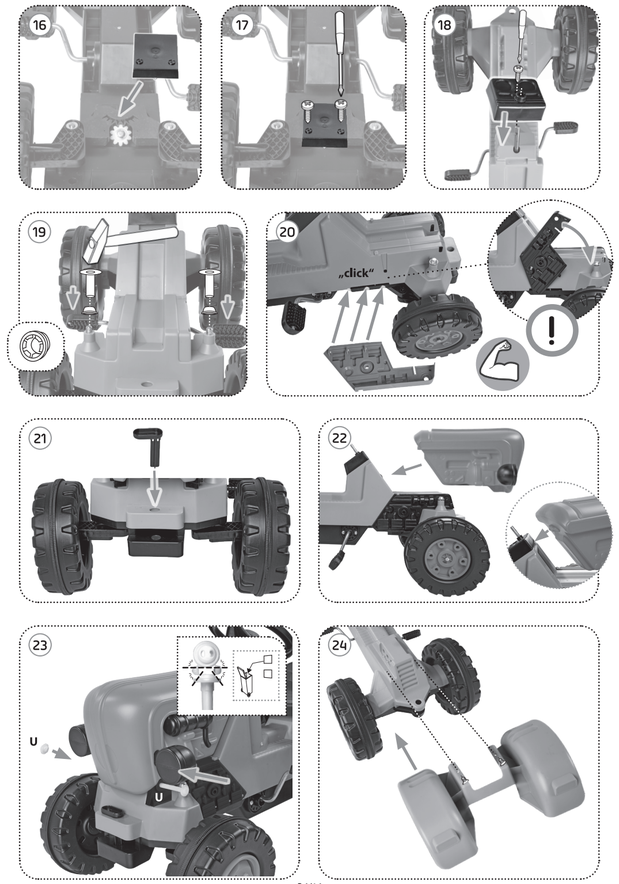




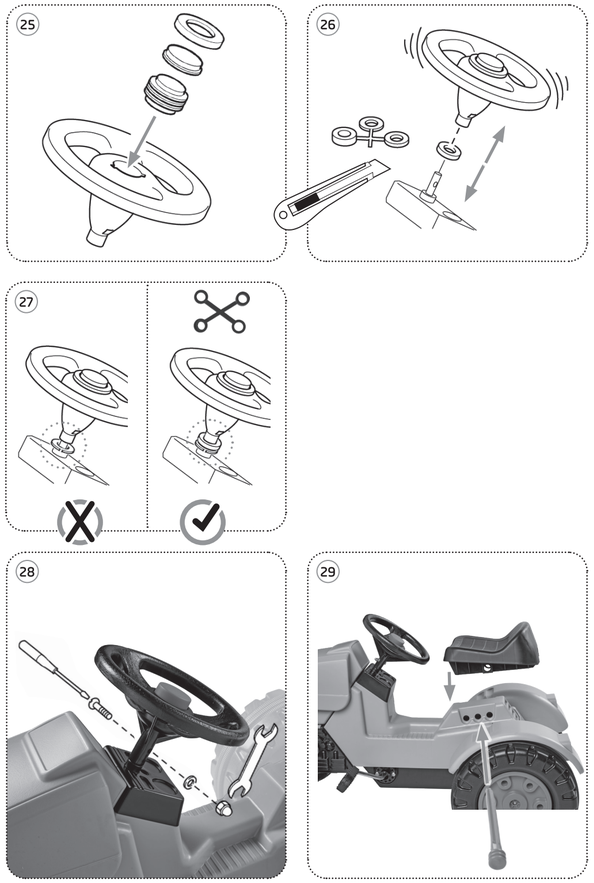




# Ersatzteilübersicht/Spare parts overview/ Vue d'ensemble des pièces détachées

**I:** Tavola dei pezzi di ricambio
**NL:** Onderdelenlijst
**E:** Vista general de la pieza de repuesto
**P:** Vista geral das peças de substituição
**DK:** Reservedelsoversigt
**S:** Reservdelsöversikt
**FIN:** Varaosien yleiskuva
**N:** Oversikt over reservedeler
**H:** Pótalatrész-áttekintés
**CZ:** Přehled náhradních dílů
**PL:** Lista części zamiennych
**GR:** Αντικατάσταση μερικής επισκόπησης
**TR:** Yedek parçalar özeti
**SI:** Pregled nad nadomestnimi deli
**HRV:** Pregled zamjenskih dijelova
**SK:** Prehľad náhradných dielov
**BG:** Преглед на резервните части
**RO:** Privire de ansamblu asupra pieselor de schimb
**UA:** Перелік запасних частин
**EST:** Asendusosade ülevaade
**LT:** Atsarginių dalių apžvalga
**LV:** Rezerves daļu pārskats
**AR:** نظرة عامة على قطع الغيار

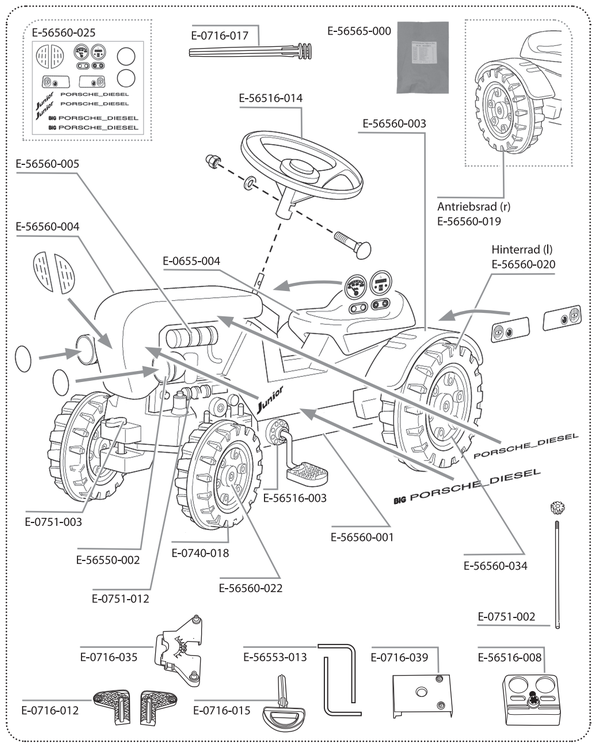




| Montage | Demontage Hutclip |
|---|---|
| Mounting | Removing hat clip |
| Montage | Démontage du clip à chapeau |

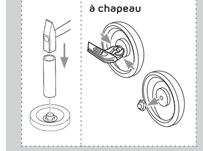

**D: Montage/Demontage Hutdip:** Der Hutclip lässt sich mit einer Zange entfernen.
**GB: Mounting/Removing hat dip:** You can pull off the hat dip with a pair of tongs.
**F: Montage/Démontage du clip à chapeau:** Le clip peut à présent être retiré à l'aide d'une pince.
**I: Montaggio/Smontaggio dip di fissaggio:** È possibile estrarre la clip di fissaggio con una pinza.
**NL: Montage/Demontage hood dip:** De hood clip kan er met een tang af worden getrokken.
**E: Montaje/Desmontaje del clip de sombrero:** El dip de sombrero se puede extraer con unas tenazas.
**P: Montagem/Desmontagem da anilha de fixação:** De seguida, a anilha de fixação pode ser removida com um alicate.
**DK: Montage/Demontage topclips:** Nu kan topclipsen trækkes af med en tang.
**S: Montering/Nedmontering Hattklämma:** Därefter kan man dra av hattklämman med en tång.
**FIN: Asennus/Hutclip-niitin irrottaminen:** Nyt Hutclip-niitti voidaan irrottaa pihdeillä.
**N: Montering/Demontering av hettekapsel:** Hettekapse-len kan så tas av med en tang.
**H: A kerékrögzítő felszerelése/leszerelése:** Most egy fogóval lehúzhatja a kerékrögzítőt.
**CZ: Montáž/Demontáž kloboučkové svorky:** Klobouckovou svorku nyní můžete sejmout kleštěmi.
**PL: Montaż/Demontaż kapturka zatrzaskowego:** Kapturek da się teraz wyciągnąć szczypcami.
**GR: Συναρμολόγηση/Αποσυναρμολόγηση Hutclip:** Τώρα μπορείτε να τραβήξετε το Hutclip με μια τανάλια.
**TR: Montaj/Kapsül perçin sökümü:** Bu şekilde kapsül perçin bir kerpetenle çekilerek, çıkartılabilir.
**SI: Montaža/Demontaža zaščitnih zaponk:** Zaščitno zaponko snemite s pomočjo kleščc.
**HRV: Montaža/Demontaža steznе kapice:** Sada se stezna kapica može skinuti kliještima.
**SK: Montáž/Demontáž klobúčkovej svorky:** Potom môžete svorku vytiahnuť kliešťami.
**BG: Монтаж/Демонтаж на каплакова гайка:** Сега можете да изтеглите каплаковата гайка с клещи.
**RO: Montarea/Demontarea dipsului cu bordură:** După aceea, clipsul cu bordură poate fi extras cu un dește.
**UA: Монтаж/Демонтаж цанги-«метелика»:** Після цього цангу–«метелик» можна витягнути плоскогубцями.
**EST: Paigaldus/demonteerimine Hutclip:** klambri saab eemaldada tangide abil.
**LT: Montavimas/išmontavimas Apsauginis spaustukas:** Apsauginį spaustuką galima ištraukti žnyplėmis.
**LV: Montāža/demontāža Aizsardzības spaile:** Aizsardzības spailī var noņemt ar knaibēm.
**AR: تركيب/فك Hutclip** يمكن سحب Hutclip بواسطة كماشة.