+3 ANS YEARS AÑOS JAHRE ANOS JAREN ANNI ETΩN سنوات

For UK enquiries only

If you need any assistance, help or spare parts for this product, please contact the customer care manager.

SIMBA SMOBY TOYS UK Ltd
Broomfield House
Bolling Road
BRADFORD BD4 7BG

tél : 01274765030
fax : 01274765031
care@smobytoys.co.uk

Smoby

AAP1100/D

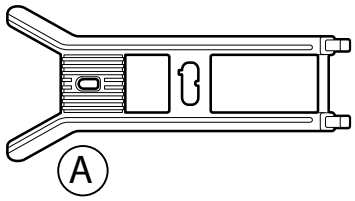

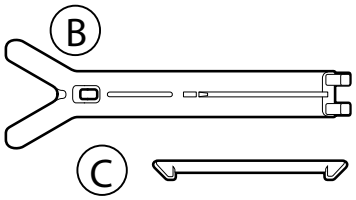

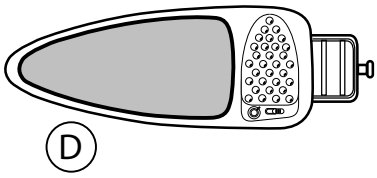

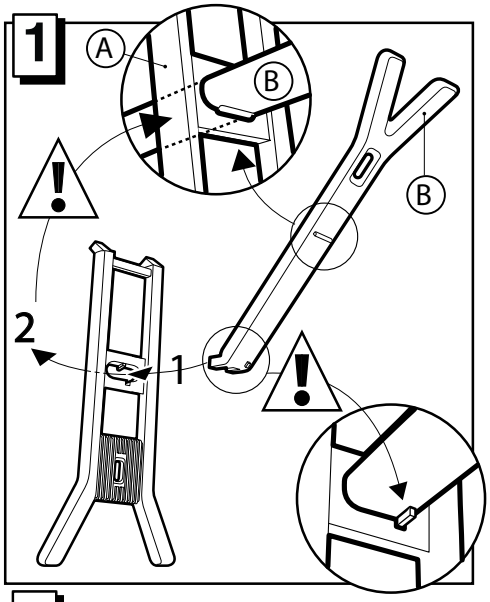

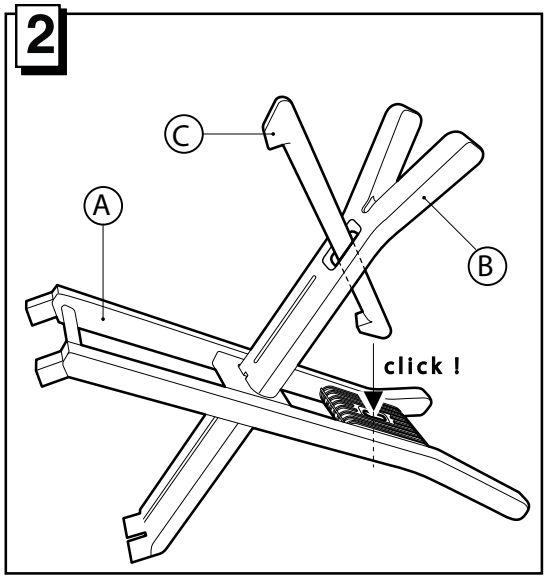

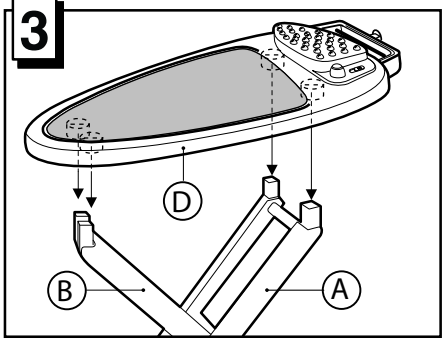

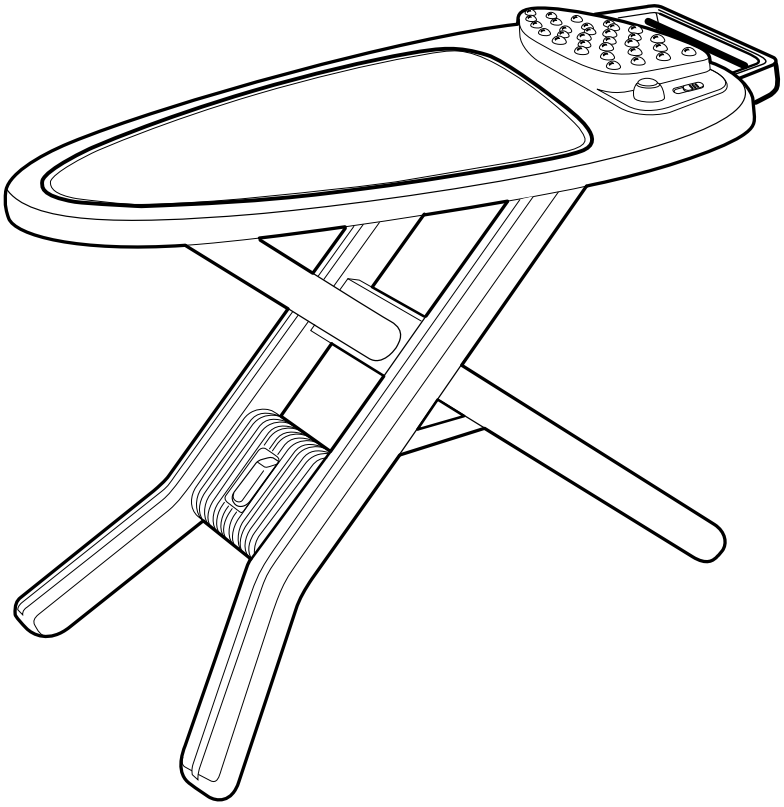

F • Renseignements importants à conserver. • ATTENTION! Avant de donner le jouet à l'enfant enlever tous les éléments non nécessaires au jeu. Danger d'étouffement. • Jouet à monter par un adulte responsable. • ATTENTION! A utiliser sous la surveillance rapprochée d'un adulte. • Toute réclamation doit être accompagnée de la preuve d'achat (ticket de caisse). • Les pièces doivent être dégrappées par un adulte avec un outil pour éviter les bords coupants. •ATTENTION ! Ne convient pas aux enfants de moins de 3 ans. Danger d'étouffement. Petits éléments

GB • Important information to be kept. • WARNING! Before giving the toy to a child, remove all the unnecessary parts from the game. Risk of choking. • Toy to be assembled by a responsible adult. • WARNING! To be used under the direct supervision of an adult. • Any complaint must be accompanied by the proof of purchase (receipt). • The plastic links between parts should be removed by an adult for safety. •WARNING Not suitable for children under 3 years of age. Choking hazard. Small parts.•Do not use the product before it is properly installed. •Adult supervision is necessary for children under 4 years of age.

D • Wichtige Hinweise, die aufzuheben sind. • ACHTUNG! Bevor dem Kind das Spielzeug ausgehändigt wird, alle Teile entfernen, die für das Spielzeug nicht erforderlich sind. Erstickungsgefahr. • Muss von einem verantwortlichen Erwachsenen zusammen gebaut werden. • ACHTUNG! Nur unter ständiger Aufsicht eines Erwachsenen verwenden. • Bei Reklamationen den Kaufnachweis mitschicken (Kassenschein). • Die Teile müssen von einem Erwachsenen mit einem Werkzeug abgetrennt werden, so dass keine schneidenden Kanten entstehen. • WARNUNG! Nicht für Kinder unter 3 Jahren geeignet. Erstickungsgefahr. Kleine Bestandteile.

NL • Belangrijke inlichtingen die u moet bewaren. • LET OP! Alvorens het speelgoed aan het kind te geven alle niet voor het spel benodigde onderdelen verwijderen. Gevaar voor verstikking. • Door een aansprakelijke volwassene te monteren speelgoed. • LET OP! Te gebruiken onder nauwlettend toezicht van een volwassene. • Elke klacht moet worden vergezeld door het aankoopbewijs (kassabon).• De plastic bandjes die de onderdelen onderling vasthouden moeten door een volwassene met een stuk gereedschap verwijderd worden om het ontstaan van scherpe randen te voorkomen. • WAARSCHUWING! Niet geschikt voor kinderen onder 3 jaar. Gevaar voor verstikking. Kleine onderdelen.

E • Informaciones importantes que deben conservarse. • ¡PRECAUCIÓN! Antes de dar el juguete al niño retire todos los elementos innecesarios para jugar. Peligro de asfixia. • Juguete que requiere ser montado por un adulto responsable. • ¡ATENCIÓN! Utilizar bajo la vigilancia de un adulto. • Cualquier reclamación debe ir acompañada con el justificante de compra (ticket de caja). • La atadura de plástico entre las piezas deberá quitarla un adulto con una herramienta para evitar los bordes cortantes. • ¡PRECAUCIÓN!! No recomendado para niños de menos de 3 años.Peligro de asfixia. Contiene piezas pequeñas.

P • Informações importantes a guardar. • ATENÇÃO! Antes de dar o brinquedo à criança, tirar todas as peças não necessárias para brincar.Perigo de asfixia. • Brinquedo para ser montado por um adulto responsável. • ATENÇÃO! Utilizar sob a vigilância próxima de um adulto. • Qualquer reclamação deve ser acompanhado da prova de compra (talão de caixa). • As peças devem ser separadas por um adulto munido de uma ferramenta para limar as arestas vivas, cortantes. • AVISO! Não convém às crianças com menos de 3 anos. Perigo de asfixia. Contém pequenos elementos.

I • Informazioni importanti da conservare. • ATTENZIONE! Prima di dare il gioco ai bambini, togliere tutti i componenti non necessari ai fini del gioco. Pericolo di soffocamento. • Il gioco deve essere montato da una persona adulta responsabile. • ATTENZIONE! Utilizzare sotto la stretta sorveglianza da parte di un adulto. • Qualsiasi reclamo deve essere accompagnato dalla prova d'acquisto (scontrino di cassa). • Per evitare il contatto con i bordi taglienti, la linguetta plastica tra le varie parti deve essere rimossa da un adulto. • ATTENZIONE! Non adatto a bambini di età inferiore a 3 anni. Pericolo di soffocamento. Parti piccole.

DK • Gem disse vigtige oplysninger. • Obs! Fjern alle dele, som ikke er nødvendige for funktionen, før du giver legetøjet til barnet. Kvælningsfare. • Legetøjet skal samles af en ansvarlig voksen. • ADVARSEL! Skal anvendes under nøje overvågning af en voksen. • Ved enhver reklamation skal der vedlægges købsbevis (kassebon). • Delene skal skilles ad af en voksen ved hjælp af et værktøj for at undgå skarpe kanter. •ADVARSEL! Uegnet for børn under 3 år. Kvælningsfare. Består af amnge små dele.

S • Viktig information som ska sparas. • OBS! Innan ni ger leksaken till barnet bör alla delar som ej är nödvändiga for leken avlägsnas. Risk att kvävas. • Leksak som skall monteras av ansvarig vuxen. • OBS! Bör användas under tillsyn av vuxen. • Alla reklamationer bör åtföljas av inköpsbevis (kassakvitto). • Plasten mellan de olika delarna bör avlägsnas av vuxen för att undvika att barnet kommer i kontakt med de vassa kanterna. •VARNING! Ej lämplig för barn under 3 år. Risk att kvävas. Består af amnge små dele. Innehåller smådelar.

FIN • Tärkeät tiedot, jotka on säilytettävä. • VAROITUS! Ennen kuin annat lelun lapselle, poista kaikki osat, joita ei tarvita leikkiessä. Tukehtumisvaara. • Lelun saa koota vain vastuullinen aikuinen. • VAROITUS! Lelua saa käyttää vain aikuisen välittömässä valvonnassa. • Kaikkien valitusten liitteenä on toimitettava ostotodistus (kassakuitti). • Aikuisen on irrotettava osat toisistaan jonkin työkalun avulla terävien reunojen välttämiseksi. • VAROITUS ! Ei sovellu alle 3-vuotiaille lapsille. Fare for kvelning. Pieniä osia.

N • Ta vare på disse viktige opplysningene. • Av hensyn til barnas sikkerhet må forpaknings- og festematerialene fjernes omgående. Fare for kvelning. • Må monteres av en voksen. • Advarsel! Skal kun brukes under tilsyn av en voksen. • Ved reklamasjon må kvittering medbringes. • Plastikkbånd mellom delene skal fjernes av en voksen person med verktøy for å unngå skarpe kanter. • ADVARSEL! Ikke egnet for barn under tre år. Tukehtumisvaara. Små deler.

H • Fontos információk. • FIGYELEM! Mielőtt a játékot odaadná a gyereknek, távolítson el róla minden fölösleges részt. Fulladásveszély. • A játékot csak felelős felnőtt rakhatja össze. • FIGYELEM! Csakis egy felnőtt közvetlen felügyelete mellett használható. • Minden reklamációt a vásárlás bizonyítéka kell kísérjen (pénztárjegy). • A műanyag alkatrészeket egy megfelelő szerszámmal felszerelkezett felnőtt kell szétbontsa, hogy elkerülje az éles széleket. • FIGYELMEZTETÉS! Nem felel meg a 3 évesnél kisebb gyerekek számára. Fulladásveszély. Apró részek.

CZ • Důležité pokyny. • UPOZORNĚNÍ! Než dáte dítěti hračku, odstraňte veškeré prvky které nejsou její součástí. Nebezpečí udušení. • Hračka určená k montáži zodpovědnou dospělou osobou. • POZOR! Používat pouze za blízkého dozoru dospělé osoby. • Všechny reklamace musí obsahovat doklad o koupi (pokladní lístek). • Spojovací části musí odstranit dospělá osoba pomocí nástroje tak, aby se nevytvořily ostré hrany. • POZOR ! Nevhodné pro děti do 3 let. Nebezpečí udušení. Obsahuje malé části.

SK • Uschovajte tieto pokyny pre prípadnú korešpondenciu. • Vyhoďte všetok obalový a upevňovací materiál, ochránite tak deti. Nebezpečenstvo udusenia. • Hračku smie montovať len dospelá osoba. • POZOR! Používať pod priamym dohľadom dospelých. • Všetky reklamácie musia obsahovať doklad o zakúpení (pokladničný lístok). • Súčiastky musí od seba oddeliť dospelá osoba nástrojom, aby boli odstránené ostré hrany. • UPOZORNENIE! Nevhodné pre deti do troch rokov. Nebezpečenstvo udusenia. Obsahuje malé časti.

PL • Ważne informacje – należy zachować. • UWAGA! Przed przekazaniem zabawki dziecku usunąć wszystkie zbędne elementy. Niebezpieczenstwo udławienia się. • Do montażu przez osobę dorosłą. • UWAGA! Używać tylko pod nadzorem osoby dorosłej. • Przy każdej reklamacji należy okazać dowód zakupu (paragon). • Z części należy usunąć wszystkie zabezpieczenia metalowe, aby uniknąć ostrych krawędzi. • OSTRZEŻENIE! Nie nadaje się dla dzieci w wieku poniżej 3 lat. Niebezpieczenstwo udławienia się. Małe elementy.

BG • Важни указания, които трябва да бъдат запазени. •ВНИМАНИЕ ! Преди да дадете играчката на детето, отстрането всички ненужни части. Опасност от задушаване. • Трябва да се монтира от възрастни отговорни лица. • ВНИМАНИЕ! Да се използва само под постоянния надзор на възрастни лица! • При заявяване на рекламации, изпращайте и доказателство за извършената покупка(касовата бележка) • Частите трябва да бъдат разделени от възрастен с помоща на инструмент, за да се избегне нараняване от режещите ръбове. ...ност от задушаване. Małe elementy. Дребни елементи.

GR • Σημαντικές πληροφορίες που πρέπει να φυλάξετε. • ΠΡΟΣΟΧΗ! Πριν δώσετε αυτό το παιχνίδι στο παιδί αφαιρέστε όλα τα μη απαραίτητα στοιχεία του. Κίνδυνος ασφυξίας. • Παιχνίδι που πρέπει να συναρμολογηθεί από υπεύθυνο ενήλικα. • ΠΡΟΣΟΧΗ! Να χρησιμοποιείται υπό τη στενή επίβλεψη ενήλικα. • Κάθε παράπονο πρέπει να συνοδεύεται από την απόδειξη αγοράς (ταμειακή απόδειξη). • Τα εξαρτήματα πρέπει να λύνονται από ενήλικα με εργαλείο γατί οι άκρες κόβουν. • ή ΠΡΟΣΟΧΗ! Ακατάλληλο για παιδιά κάτω των 3 ετών. Κίνδυνος ασφυξίας. Μικρά ...ατα.

SI • Informacije proizvajalca shranite za kasnejšo uporabo. • OPOZORILO! Preden boste izdelek izročili otroku odstranite vse dele, ki niso potrebni za igro. Nevarnost zadušitve. • Igračo naj sestavi odgovorna odrasla oseba. • OPOZORILO! Uporabljajte le pod stalnim nadzorom odrasle osebe. • V primeru uveljavljanja reklamacije morate obvezno priložiti račun prodajalca. • Plastične povezovalne spojke med posameznimi sestavnimi deli mora odstraniti odrasla oseba tako, da pri tem ne nastanejo ostri robovi. • OPOZORILO! Izdelek ni primeren za otroke, mlajše ...h let. Nevarnost zadušitve. Majhni delci.

HRV • Molimo da sačuvate ove upute radi eventualne prepiske. • Odstranite cjelokupni materijal za pakiranje i učvršćivanje radi zaštite djece. Opasnost od gušenja. • Postavljanje je dozvoljeno isključivo odraslim osobama. • UPOZORENJE! Koristite samo pod izravnim nadzorom odraslih osoba! • U primjeru uvažavanje garancije morate obavezno priložiti račun prodavača. • Dijelove treba odvojiti odrasla osoba pomoću alata kako bi se izbjegli oštri rubovi. • UPOZORENJE! Nije namijenjeno ...mlađoj od 3 godine. Opasnost od gušenja. Mali dijelovi.

TR • Lütfen olası yazışmalar için bu uyarıları saklayın. • Çocukları korumak için tüm ambalaj ve paketleme malzemelerini çıkartınız. Boğulma tehlikesi. • Yetişkinler tarafından takılmalıdır. • DİKKAT! Yalnızca yetişkinlerin doğrudan gözetimi altında kullanın! • Şikayetinizle birlikte satın alma kanıtını (makbuz) sunmanız gerekir. • Parçalar arasındaki plastik bağlantılar, güvenlik amacıyla bir yetişkin tarafından çıkarılmalıdır. • 3 Yaşından küçük çocuklar için uygun değildir. Boğulma tehlikesi. M...dijelovi.

RUS • Важные сведения: хранить! • ВНИМАНИЕ! Перед тем, как давать ребенку игрушку, снимите части, не нужные для игры. Опасность задохнуться! • Игрушку должен собирать взрослый, отвечающий за ребенка. • Использовать под строгим присмотром со стороны взрослых. • Все претензии должны сопровождаться свидетельством покупки (кассовый чек). • Взрослый должен убрать пластиковое соединение между деталями с помощью инструмента, чтобы не оставалось острых краев. •ВНИМАНИЕ! Ne для детей от месяца до 3 ... Опасность задохнуться! Мелкие детали.

UA • Зберігайте цю інструкцію на випадок можливого використання у майбутньому. • Попередження. Перед тим, як дати іграшку дитині, зніміть повністю упаковку та інші непотрібні пакувальні предмети, щоб гарантувати безпеку дитини. Так як є небезпека задихнутися! • Іграшка повинна збиратися тільки дорослими. • УВАГА! Використовуйте лише під наглядом дорослих! • Будь-яку скаргу повинен супроводжувати доказ придбання (квитанція) • Деталі повинні бути обробленими дорослими за допомогою інструменту для уникання ріжучих країв. • УВАГА! Іграшка не призначена для дітей віком до 3 років . Небезпека задихнутися! Дрібні деталі.

التعليمات الهامة المطلوب الاحتفاظ بها.

تنبيه! قبل أن تعطي اللعبة للطفل انزع جميع العناصر غير اللازمة . خطر الإختناق

يجب أن يقوم بتجميع هذه اللعبة شخص بالغ مسئول

تنبيه ! يستعمل قصرا تحت رقابة شخص بالغ ! خطر الإختناق

يجب عدم استعمال هذا المنتوج قبل تركيبه بشكل صحيح

يجب مراقبة الأطفال الذين يقل عمرهم عن أربع سنوات من قبل شخص راشد

كل شكوى يجب أن يرفق بها دليل الشراء (إيصال الخزينة).

يجب نزع الوصلات البلاستيكة المتبقية بين القطع من قبل شخص راشد بواسطة أداة لتجنّب الحافات القاطعة. معايير

ممنوع استعماله من قبل الأطفال دون الثالثة . خطر الإختناق

خطر الإختناق

Assistance consommateurs à nous retourner en cas de problèmes / Consumer assistance : for any problems, return this card / Verbraucher-Info : Für weitere Auskünfte, senden Sie diese Karte bitte an / Klantenservice : voor inlichtingen, dese kaart naar ons terugsturen / Atención al consumidor : para cualquier información, enviar esta tarjeta. / Assistanza per il consumatore : per informazioni, rispedire la presente cartolina.

NOM / NAME : ....

PRENOM / SURNAME : ....

RUE / STREET : ....

....

VILLE / TOWN : ....

CODE POSTAL / POSTAL CODE : ....

PAYS / COUNTRY : ....

N° TEL : ....

Réf.:
AAP1100/D

Colors:

Description du motif de la réclamation / Cause for complaint / Grund der Beanstandung Omschrijving van de reden van de klacht / Detalle el motivo de su reclamación / Descizione del motivo del reclamo :

☐ **Manquant** / Missing / Fehlende Teile / Tekort / Faltante / Mancante.

☐ **Cassé** / Broken / Gebrochen / Gebroken / Rotura / Rotto.

☐ **Autre** / Other reason / Andere / Andere reden / Otra razón / Altro motivo ....

Description ou numéro de la pièce demandée / Description or number of part requested / Beschreibung oder nummer des gewünschten Teils / Omschrijving of nummer van het gevraagde onderdeel / Descripción o número de la pieza solicitada / Descrizione o numero del pezzo richiesto :

....

N° : ☐ N° : ☐ N° : ☐ N° : ☐ N° : ☐ N° : ☐ N° : ☐

Qté : ..... Qté : ..... Qté : ..... Qté : ..... Qté : ..... Qté : ..... Qté : .....

REPASS'NET

Smoby

SMOBY TOYS S.A.S.
Service après ventes, BP 7
39170 Lavans-les-St-Claude, France.
www.smoby.com

SMOBY TOYS GmbH
Werkstraße 1
D-90765 Fürth, Germany.

SMOBY TOYS ESPAÑA, S.L.
Polígono Industrial Bassa, C. Menorca
46190 Ribarroja Del Turia
Valencia, Spain.

SMOBY TOYS ITALIA SpA
Via 1° Maggio, 23
20096 Pioltello (MI), Italy.

SIMBA SMOBY TOYS UK Ltd
Broomfield House - Bolling Road
BRADFORD BD4 7BG, UK.

SIMBA TOYS POLSKA Sp. z.o.o.
ul. 17-go Stycznia 56
02-146 Warszawa, Poland.

SIMBA TOYS HUNGÁRIA Kft.
Vendel Park, Budai u. 4.
2051 Biatorbágy, Hungary.

SIMBA TOYS CZ, spol. s.r.o.
Lidická 481,
273 51 Unhošť, Czech Republic.

SIMBA/DICKIE SWITZERLAND AG
Zürcherstrasse 505,
9015 St. Gallen, Switzerland.

SIMBA TOYS AUSTRIA
Handels GmbH & Co KG,
Jochen-Rindt-Str. 25
1230 Wien, Austria.

SIMBA OYUNCAK PAZ. Ltd. Şti.
Değirmenyolu Sk. Kutay is Merkesi,
A Blok N°9,
Bostanci 81120 Istanbul, Turkey.

SIMBA TOYS BULGARIA
Симба Тойс България ЕООД,
гр. София, Студентски град,
ул. „Б. Стефанов" 16

SIMBA-DICKIE NORDIC AS
Hauganveien 293
3178 Våle, Norway.

SIMBA DICKIE FINLAND OY
Sinikalliontie 3 B
02630 Espoo, Finland.

N.V. SIMBA-DICKIE BELGIUM S.A.
Moeskroensesteenweg 383C,
8511 Aalbeke, Belgium.

SC SIMBA TOYS ROMANIA S.R.L.
Str. Dura Nr. 3
430069, Baia Mare, Maramures,
Romania.

SIMBA TOYS RUSSIA
stroenie 7, vladenie "Tricolor"
mcr. Vostryakovo, Domodedovo,
Moscow region - Russia - zip
142072

SIMBA TOYS UKRAINE Ltd
Chokolovskiy Boulevard 19
Kiev-03186, Ukraina.

SIMBA TOYS INDIA Pvt Ltd.
903, Meadows, Saharplaza Complex
Andheri-Kurla Road, Andheri (East),
Mumbai 400059, India.

SMOBY TOYS HONG KONG Ltd
Unit 259-260,
2/F Tsim Sha Tsui Centre,
66 Mody Road, Tsim Sha Tsui East,
Kowloon, Hong Kong.

SIMBA TOYS MIDDLE EAST
Jebel Ali - FD 6
P.O. Box 61106, Dubai, U.A.E.

SMOBY CHILE S.A
Avenida Providencia 1760,
Oficina 1701
Santiago, Chili.

SIMBA IBERIA
Avenida de la Industria 49
28108 Alcobendas,
Madrid, España.