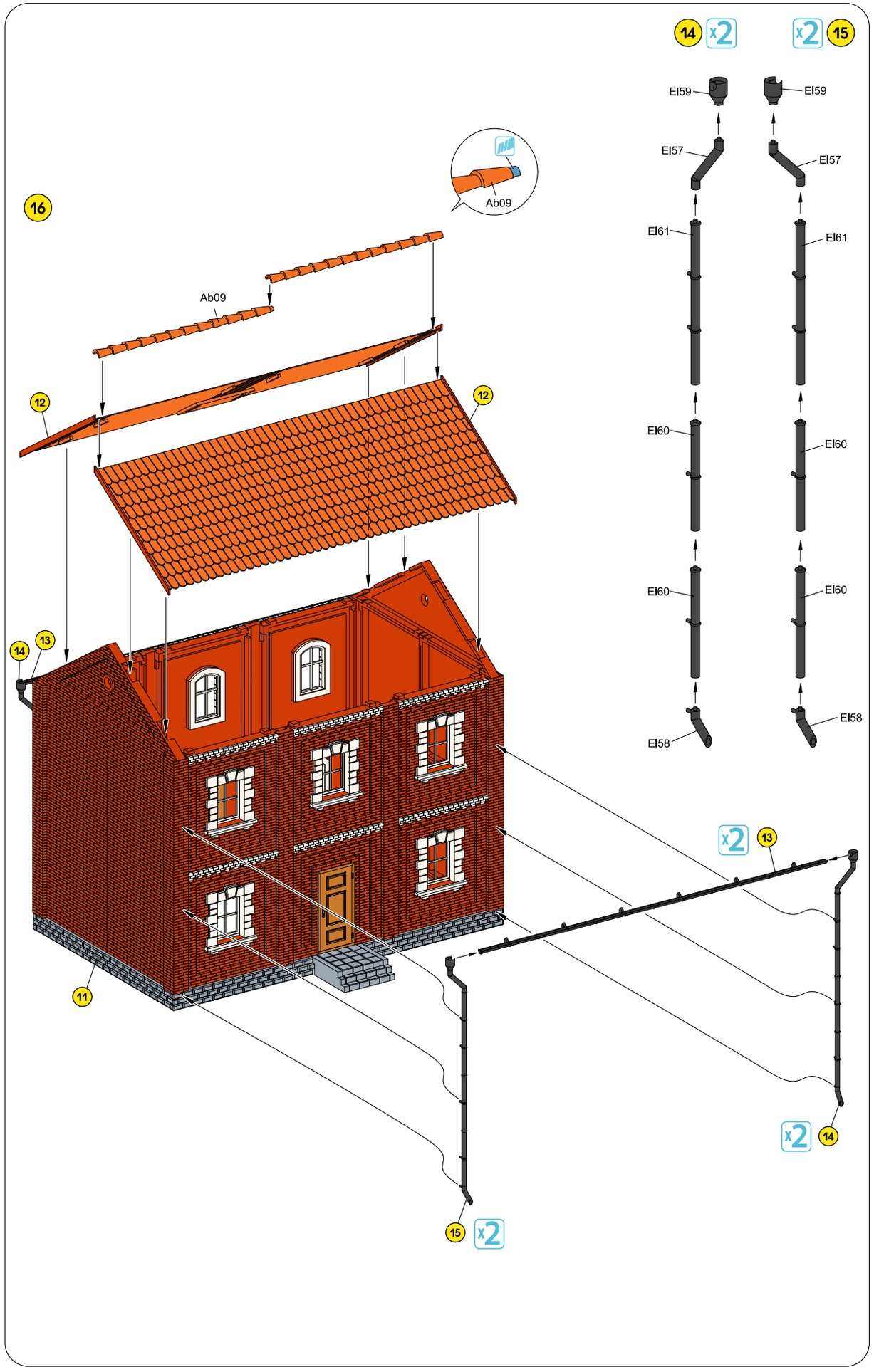

MiniArt

SCALE 1:72
МАСШТАБ

UNASSEMBLED PLASTIC MODEL KIT
СБОРНАЯ ПЛАСТИКОВАЯ МОДЕЛЬ

TOWNHOUSE
ГОРОДСКОЙ ДОМ
72026

ATTENTION

Ne pas utiliser de colle ou de peinture a proximité d'une flamme nue, et aérer la pièce de temps en temps.
Pour retirer les pièces hors du cadre, utiliser des ciseaux spéciaux pour maquette le plastique en excès avec un cutter ou une lime.
Voir la fin de cette colonne pour la signification des symboles

ZUR BEACHTUNG

Kleber und Farbe nicht nahe von offenem Feuer verwenden und das Fenster von Zeit zu Zeit zur Belüftung öfnen.
Zum Abschneiden der Teile vom Verbundstück eine Modellierschere verwenden und die überstehenden Plastikteile mit einem Messer oder einer Feile beseitigen.
Die Bedeutung der Symbols finden Sie unten in dieser

УВАГА

Під час використування клея та фарби, всі роботи проводити у провітрюваному преміщенні по далі від джерела вогню.
Деталі відокремлювати від літників ножем або іншим ріжучим інструментом.
Зачистити облой і місця зрізу за допомогою надфіля та наждакового паперу.
Складення моделей проводити сгідно схеми складання. Для зручності складання кожна деталь відзначена номером.

ATTENZIONE

Non usare colla a vernice vicino a fiamme esposte. e aprire le finestre di tanto in tanto per cambiare l'aria.
Quando si staccano parti del carrello. usare forbici da modellismo e eliminare la plastica in eccesso con un coltello o una lima.
Vedere in fondo a questa colonna per il signifi

ВНИМАНИЕ

При использовании клея и красок, все работы производить в проветриваемом помещении в дали от источников огня.
Детали отделять от литников ножом или другим режующим инструментом.
Зачистить облой и места среза при помощи надфиля и наждачной бумаги.
Сборку моделей производить согласно схемы сборки. Для удобства сборки каждая деталь обзначена номером.

CAUTION

When you use glue or paint, do not use near open flame, and use in well ventilated room.
When you take parts off from the runner frame, use a modeling scissors and trim excess plastic with a cutter or a file.
See the bottom of this column for the meaning of symbols.

MAKE 2pcs 2 TEILE FERTIGEN EFFECTUER 2 PIECES FARE DUE PEZZI TEE 2 KPL GÖR 2 ST ПОВТОРИТЬ ДВА РАЗА КІЛЬКІСТЬ РАЗІВ	DO NOT CEMENT NICHT KLEBEN NE PAS COLLER NON INCOLLARE EILIIMAA LIMMAEJ НЕ ИСПОЛЬЗОВАТЬ КЛЕЙ НЕ КЛЕЇТИ	OPTIONAL NACH BELIEBEN FACULTATIF FACOLTATIVO VALINNANVARAINEN VALBAR ВАРИАНТЫ ВАРІАНТІ	OPEN HOLE OFFNEN FAIRE UN TROU FORO APERTO AVAA REIKA ÖPPNÅ HÅLET СДЕЛАТЬ ОТВЕРСТИЕ ЗРОБИТИ ОТВІР	REMOVE ENTFERNEN RETIRER SEPARARE POISTA AVLÄGSNA ОТРЕЗАТЬ ВІДРІЗАТИ	BENO BITTE BIEGEN PLIER S'IL VOUS PLAIT PIEGARE TAITA BOCKA ВЫГНУТЬ ВИГНУТИ	**SCRATCHBUILD** AM MEISTEN ZU MACHEN FAIRE LE PLUS RENDITI TEE ITSE GÖR DIG SJÄLV СДЕЛАТЬ САМОМУ ЗРОБИТИ САМОМУ	PARTS NOT FOR USE TELLE WERDEN NICHT VERWENDENT N'EST PAS UTILISE PARTI NON PER L'USO OSIA EI KÄYTÄ INTE FÖR ANVÄNDNING НЕ ИСПОЛЬЗУЕТСЯ НЕ ВИКОРИСТОВУЄТЬСЯ

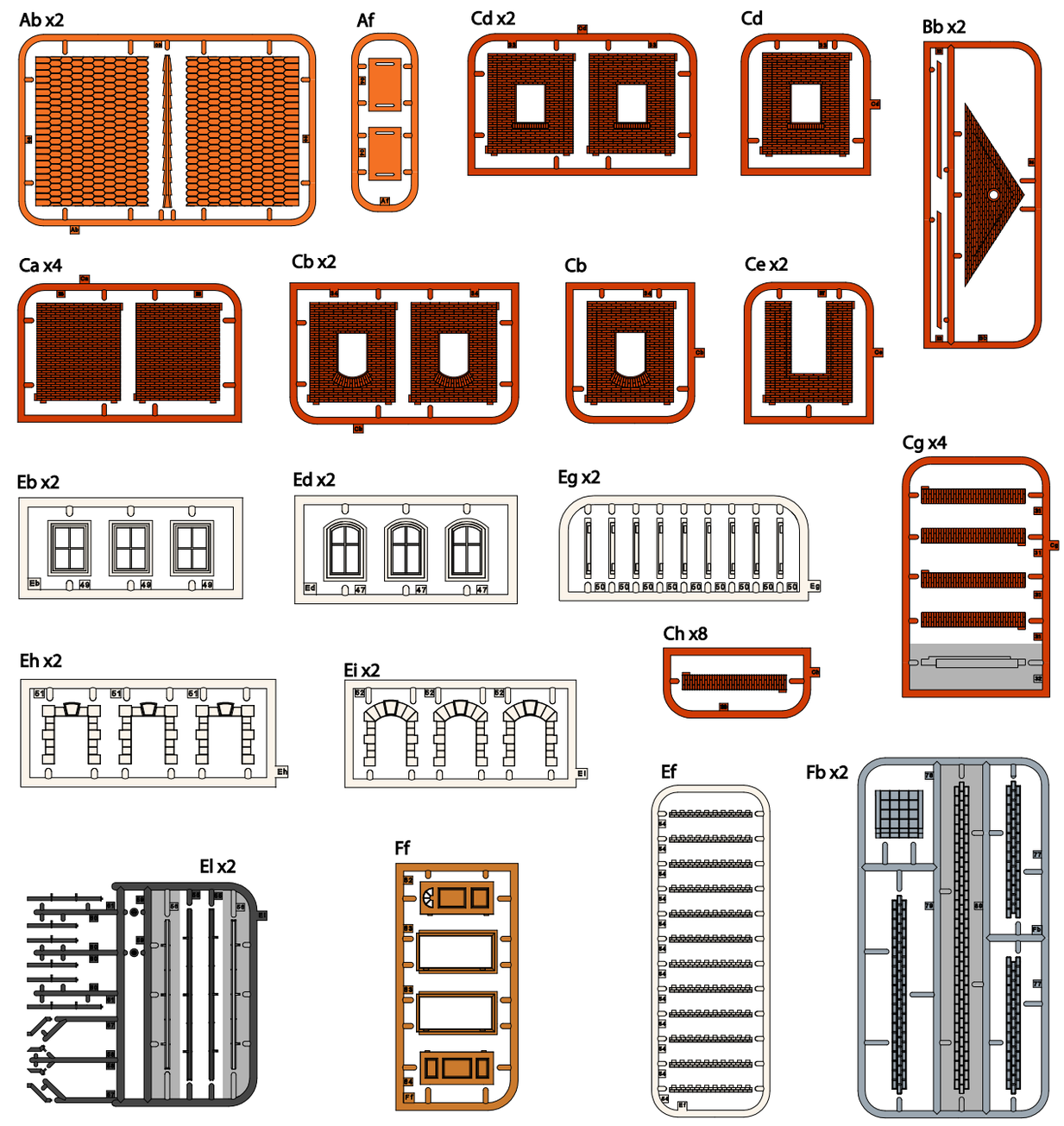

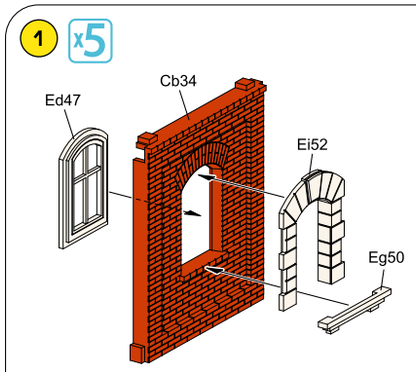
1
x5
Ed47
Cb34
Ei52
Eg50

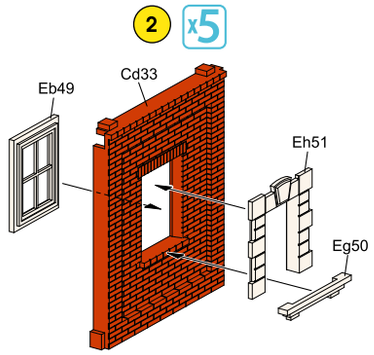
2
x5
Eb49
Cd33
Eh51
Eg50

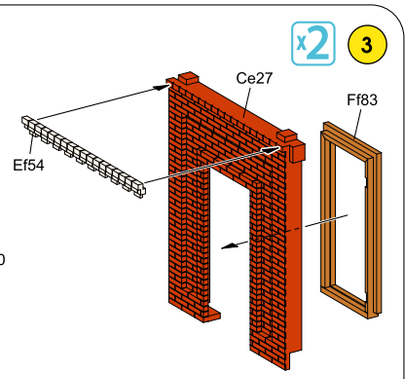
x2
3
Ce27
Ef54
Ff83

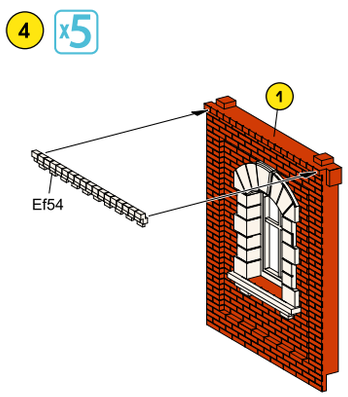
4
x5
1
Ef54

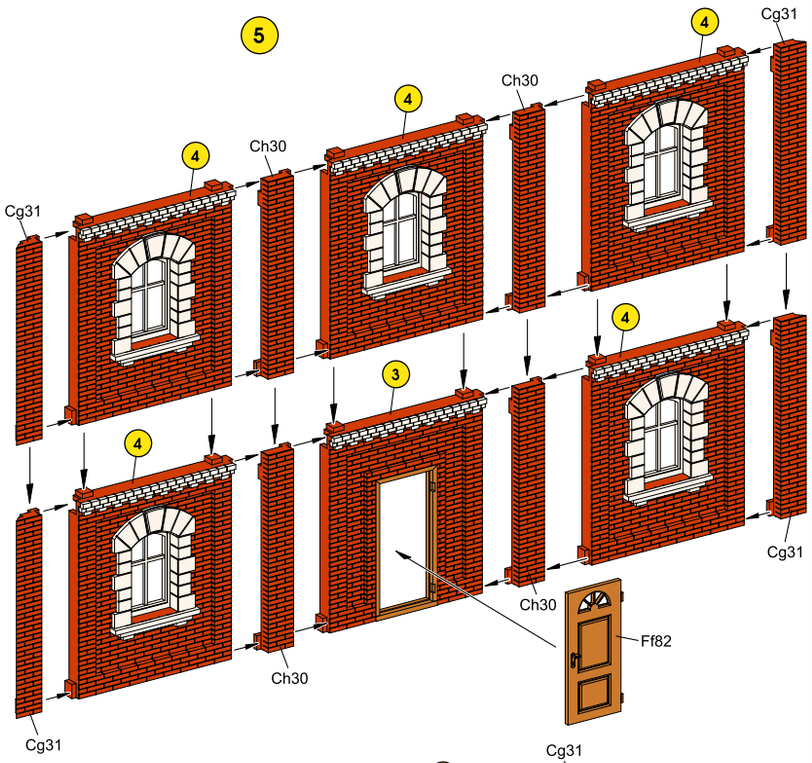
5
4
Cg31
Ch30
3
Ff82

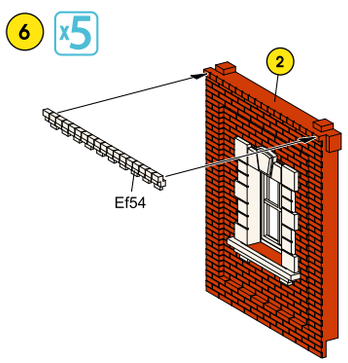
6
x5
2
Ef54

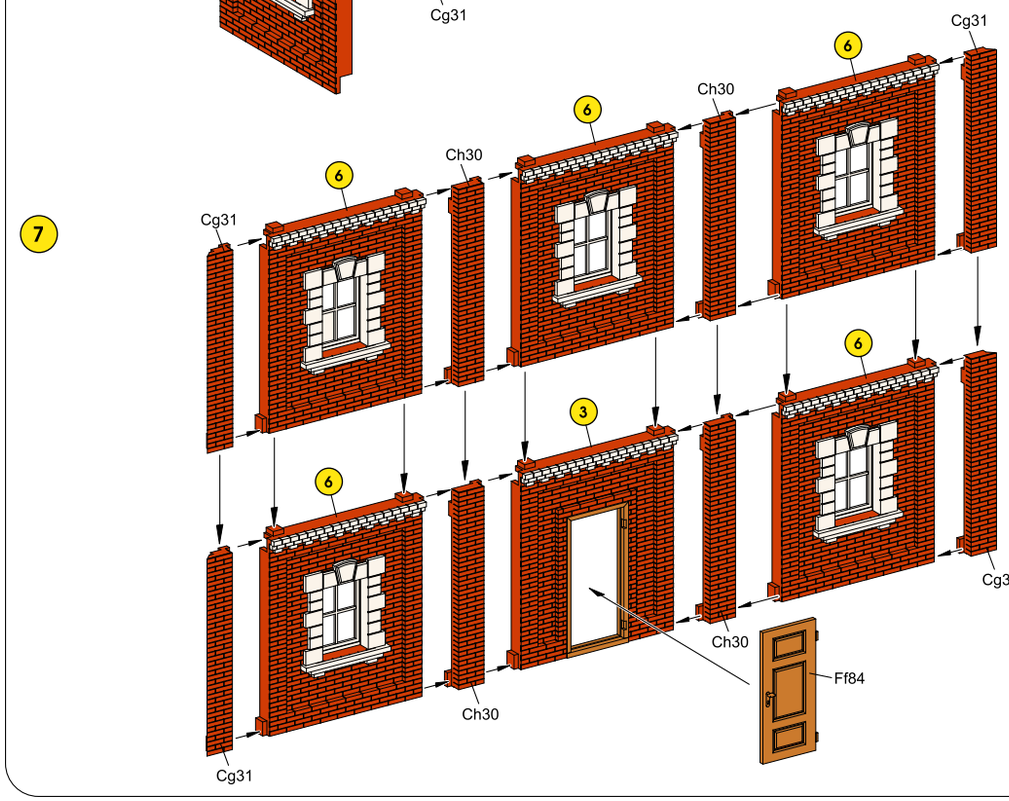
7
6
Cg31
Ch30
3
Ff84

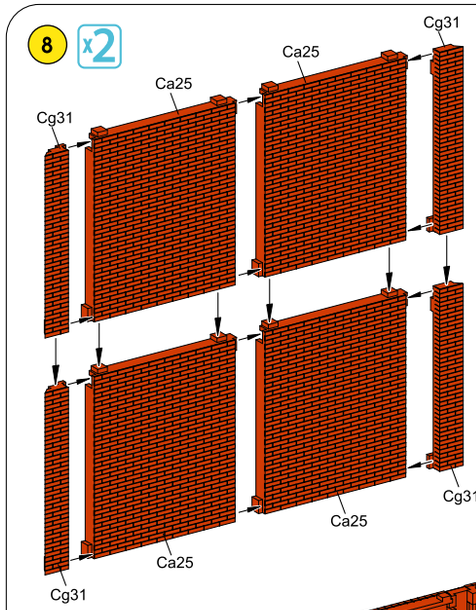
8
x2
Cg31
Ca25

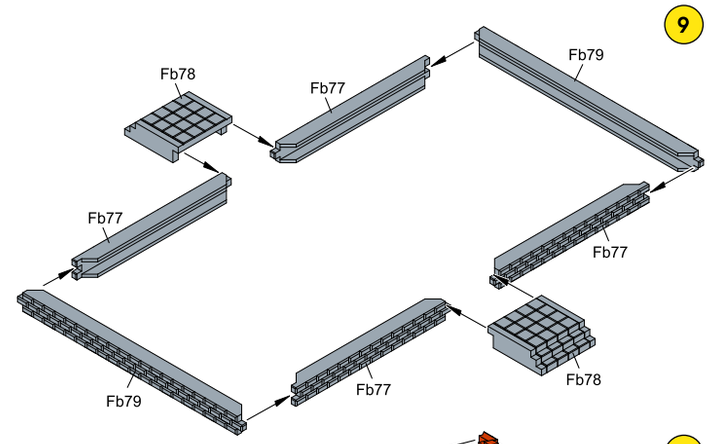
9
Fb78
Fb77
Fb79

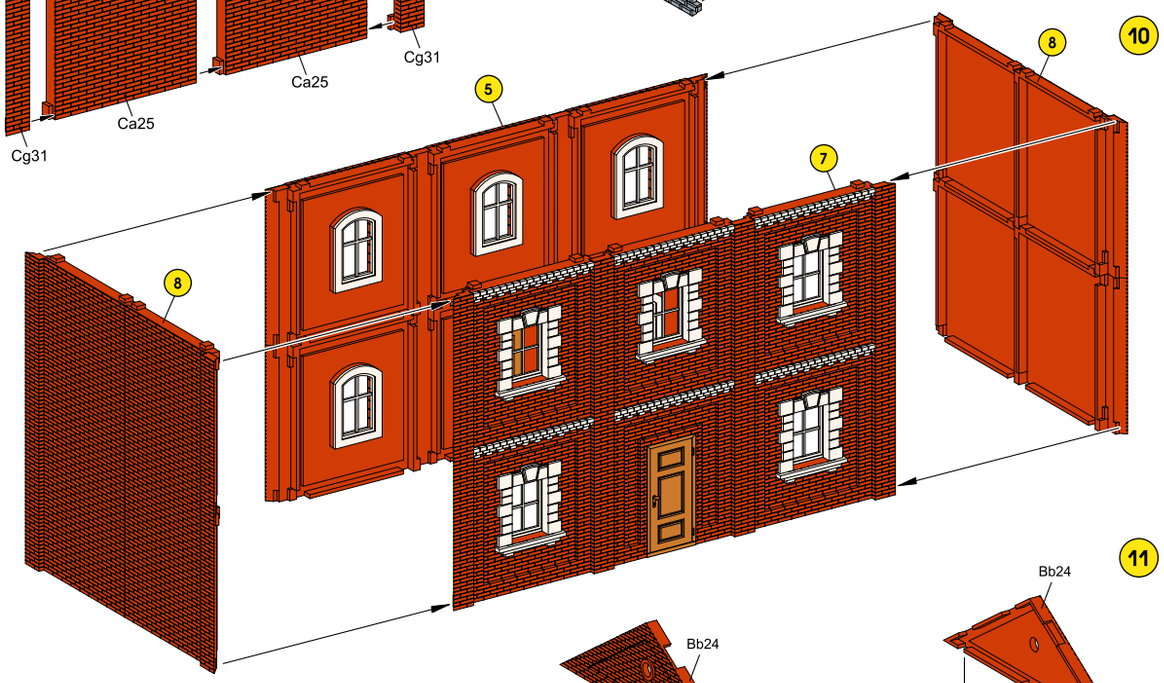
10
8
5
7

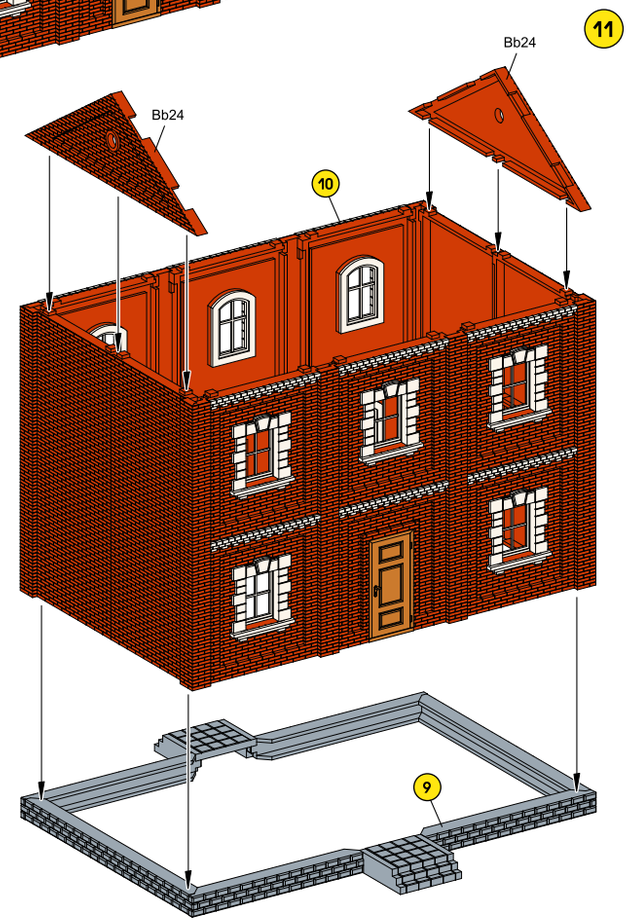
11
Bb24
10
9

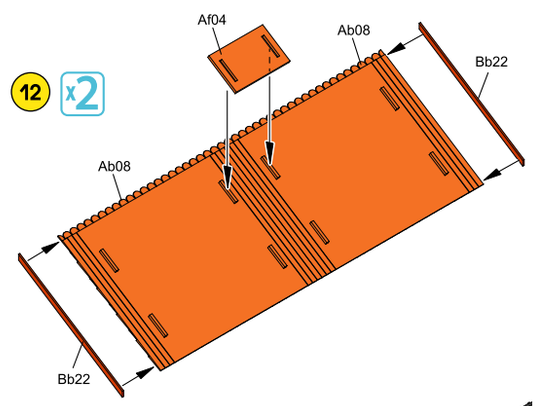
12
x2
Af04
Ab08
Bb22

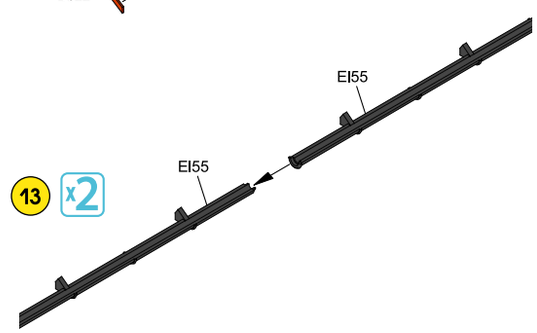
13
x2
El55