WWII MILITARY MINIATURES SERIES

Pz.Kpfw.III Ausf.B w/Crew

35221

GENERAL INSTRUCTION

- HIGHLY DETAILED MODEL
- CLEAR PARTS ARE INCLUDED
- PHOTO-ETCHED PARTS ARE INCLUDED
- WORKABLE TRACK LINKS
- ACCURATE TURRET INTERIOR
- ALL HATCHES CAN BE POSED OPEN OR CLOSED
- DECALS SHEET FOR 5 VARIANTS

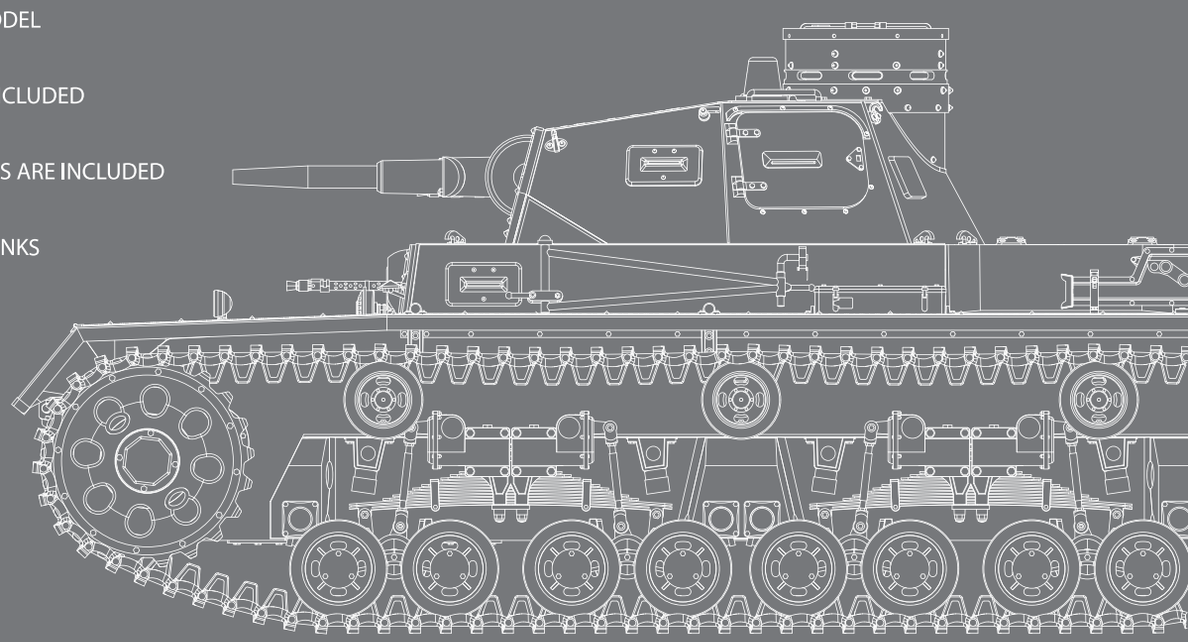

MiniArt

Pz.Kpfw.III Ausf.B w/Crew

1:35

Colors Chart — **Таблица цветов**

№	COLOR/ЦВЕТ	Vallejo	Mr. Color	Life Color	Tamiya	Testors	AK Real Color	Humbrol	Revell	Mission Model	Название цвета	Color name
01		70.950	33	LC-02	Xf 1	1749	RC 001	33	8	MMP-047	Черный	Black
02		70.863	78	LC-76	Xf 84	1405	RC 015	27004	91	MMM-001	Вороненный металл	Gun Metal
03		70.825	22	UA-210	Xf 52	1540	RC 056	29	82	MMP-012	Темно-коричневый	Dark Braun
04		70.995	52	UA-207	Xf 63	1723	RC 057	67	57	MMP-014	Немецкий -серый	German Grey
05		70.951	62	LC-01	Xf 2	1768	RC 004	34	5	MMP-001	Белый	White
06		70.301	81	LC-16	Xf 9	1785	RC 066	100	83	MMW-001	Ржавый	Medium Rust
07		70.887	52	UA-402	Xf 51	1712	RC 048	245	67	MMP-018	Серо-Зеленый	Field Grau
08		70.862	137	UA-733	Xf 85	1783	RC 022	32	378	MMP-040	Резина	Tire Black
09		70.997	90	LC-24	Xf 16	1401	RC 020	27001	99	MMM-008	Алюминий	Aluminium
10		70.815	51	LC-021	Xf 15	1516	RC 014	61	135	MMP-070	Телесный	Skintone
11		70.818	41	LC-016	Xf 64	1736	RC 067	100	184	MMP-012	Красно-Коричневый	Red Brown

MiniArt: 35221

ATTENTION
Ne pas utiliser de colle ou de peinture a proximité d'une flamme nue, et aérer la pièce de temps en temps.
Pour retirer les pièces hors du cadre, utiliser des ciseaux spèciaux pour maquette le plastique en excès avec un cutter ou une lime.
Voir la fin de cette colonne pour la signification des symboles.
Après l'assemblage peut rester des pièces inutilisées.

ZUR BEACHTUNG
Kleber und Farbe nicht nahe von offenem Feuer verwenden und das Fenster von Zeit zu Zeit zur Belü ftung öfnen.
Zum Abschneiden der Teile vom Verbundstück eine Modellierschere verwenden und die überstehenden Plastikteile mit einem Messer oder einer Feile beseitigen.
Die Bedeutung der Symbols finden Sie unten in dieser
Nach dem Zusammenbau des Models, können einzelne Teile übrig bleiben

УВАГА
При використанні клею та фарб всі роботи проводити подалі від джерел вогню у приміщенні, що добре провітрюється.
Деталі відокремлювати від літників ножем або іншим ріжучим інструментом. Зачистити облой і місця зрізу за допомогою надфілю та наждачного паперу. Будування моделі виконувати згідно зі схемою. Для зручності побудови кожна деталь позначена номером.
Після складання можуть залишитися невикористані деталі.

ATTENZIONE
Non usare colla a vemice vicino a fiamme esposte. e aprire le finestre di tanto in tanto per cambiare l'aria. Quando si staccano parti del carrello, usare forbici da modellismo e eliminare la plastica in eccesso con un coltello o una lima. Vedere in fondo a questa colonna per il signifi.
Dopo l'assemblaggio possono rimanere parti inutilizzate.

ВНИМАНИЕ
При использовании клея и красок все работы производить в проветриваемом помещении вдали от источников огня.
Детали отделять от литников ножом или другим режующим инструментом. Зачистить облой и места среза при помощи надфиля и наждачной бумаги. Сборку моделей производить согласно схеме сборки.
Для удобства сборки каждая деталь обозначенна номером.
После сборки набора могут остаться неиспользованные детали.

CAUTION
When you use glue or paint, do not use near open flame, and use in well ventilated room. When you take parts off from the runner frame, use modeling scissors or cutter.
See the bottom of this column for the meaning of symbols.
Extra details can remain after assembling of the kit.

INSTRUCTION/ИНСТРУКЦИЯ

x2
MAKE 2pcs
2 TEILE FERTIGEN
EFFECTUER 2 PIECES
FARE DUE PEZZI
TEE 2 KPL
GÖR 2 ST
ПОВТОРИТЬ ДВА РАЗА
КІЛЬКІСТЬ РАЗІВ

DO NOT CEMENT
NICHT KLEBEN
NE PAS COLLER
NON INCOLLARE
ELIIMAA
LIMMAEJ
НЕ ИСПОЛЬЗОВАТЬ КЛЕЙ
НЕ КЛЕЇТИ

OPTIONAL
NACH BELIEBEN
FACULTATIF
FACOLTATIVO
VALINNANVARAINEN
VALBAR
ВАРИАНТЫ
ВАРІАНТИ

OPEN HOLE
OFFNEN
FAIRE UN TROU
FORO APERTO
AVAA REIKÄ
ÖPPNÄ HALET
СДЕЛАТЬ ОТВЕРСТИЕ
ЗРОБИТИ ОТВІР

REMOVE
ENTFERNEN
RETIRER
SEPARARE
POISTA
AVLÄGSNA
ОТРЕЗАТЬ
ВІДРІЗАТИ

BENO
BITTE BIEGEN
PLIER S'IL VOUS PLAIT
PIEGARE
TAITA
BOCKA
ВЫГНУТЬ
ВИГНУТИ

SCRATCHBUILD
AM MEISTEN ZU MACHEN
FAIRE LE PLUS
RENDITI
TEE ITSE
GÖR DIG SJÄLV
СДЕЛАТЬ САМОМУ
ЗРОБИТИ САМОМУ

A x4

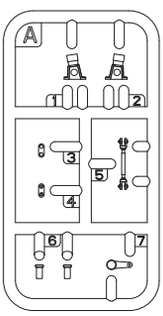

Ad x4

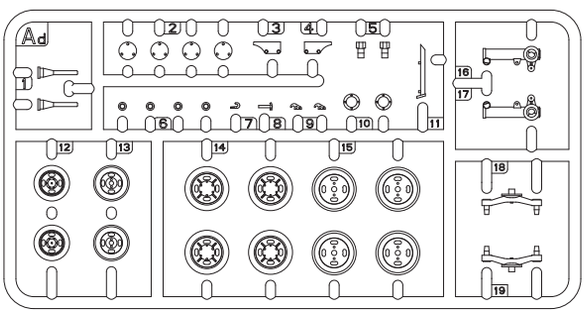

Ae x3

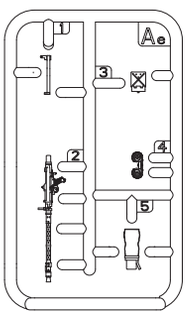

B

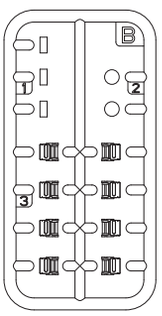

Ah

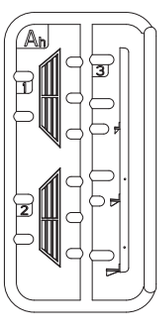

Af x2

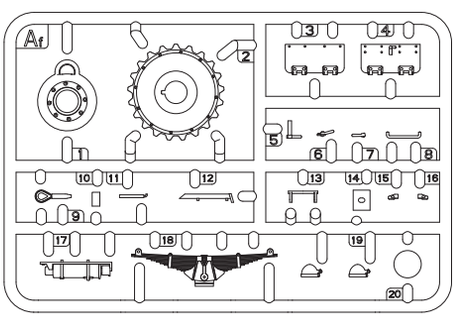

Bg x2

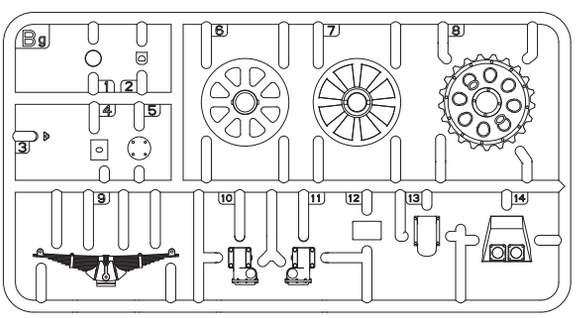

Jb

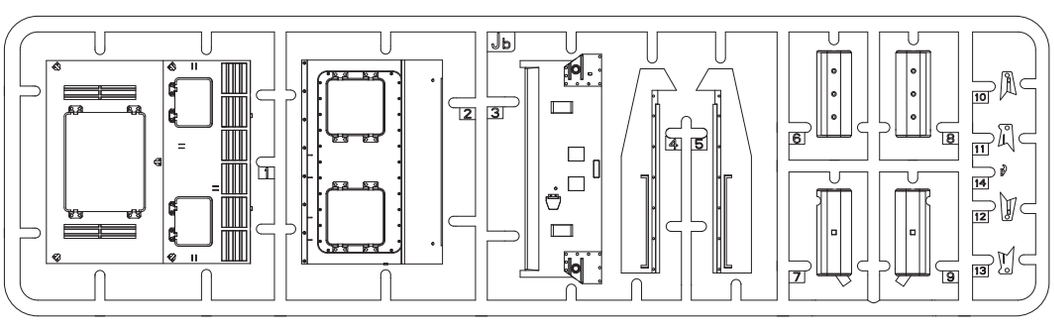

Ag x4

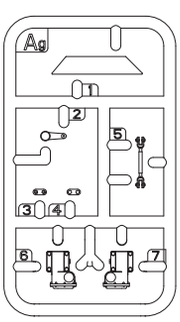

C

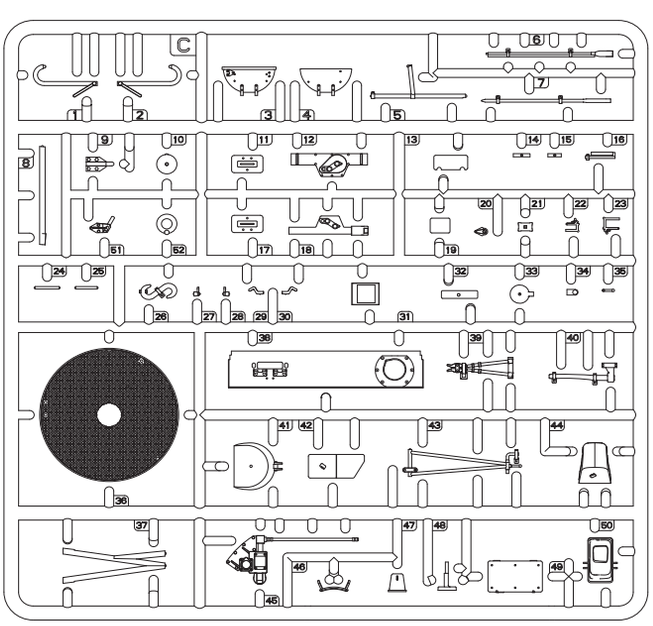

Ca

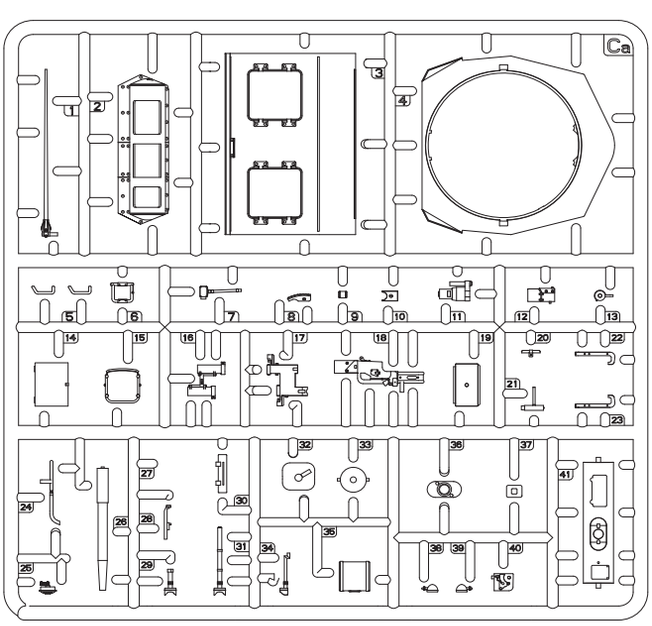

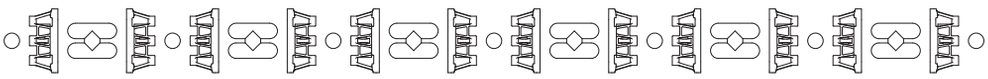

K x18

D

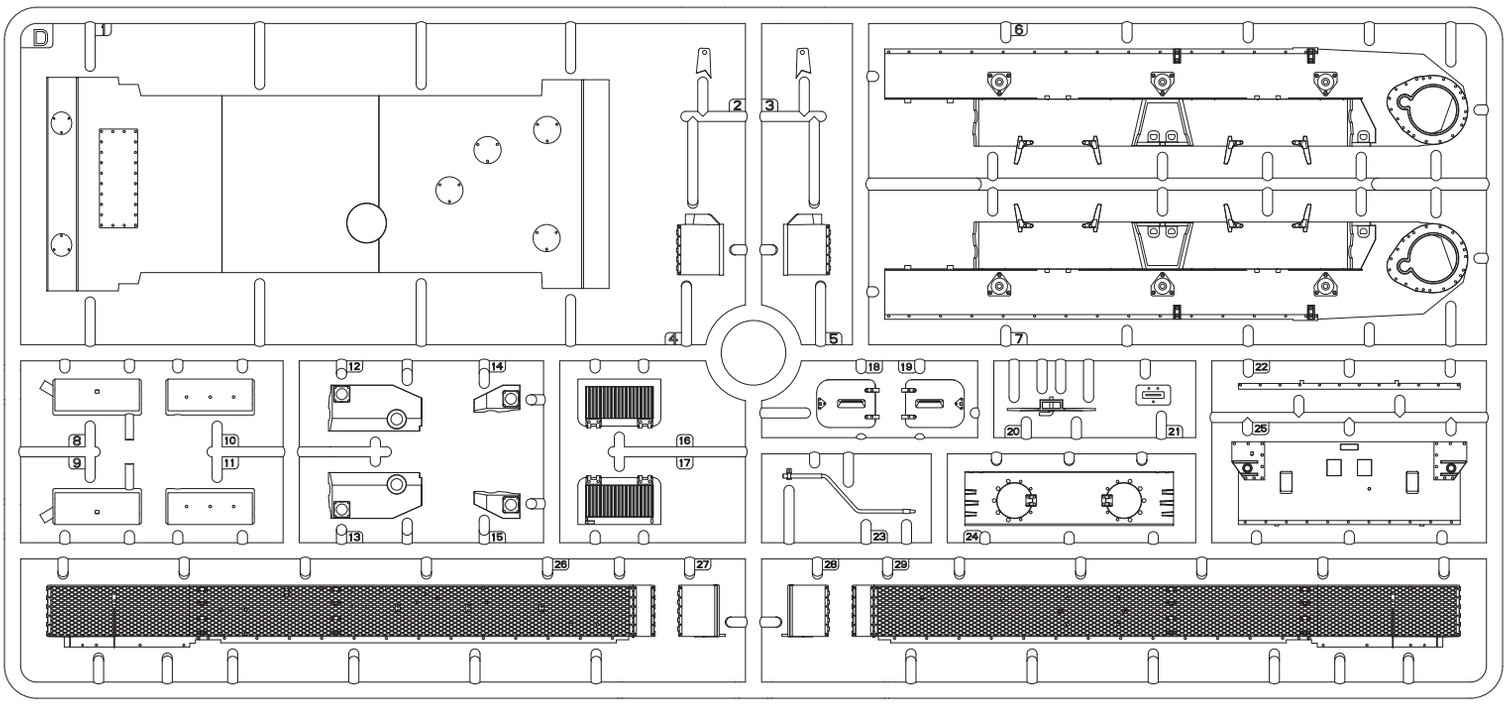

He x2

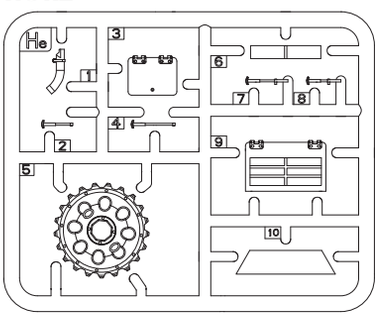

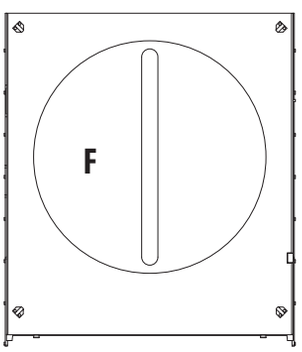

E

Decal / Деколь

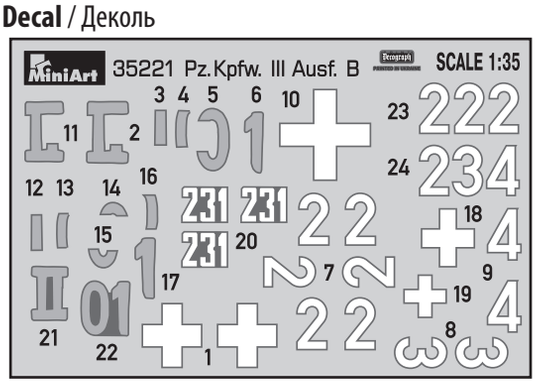

L x4

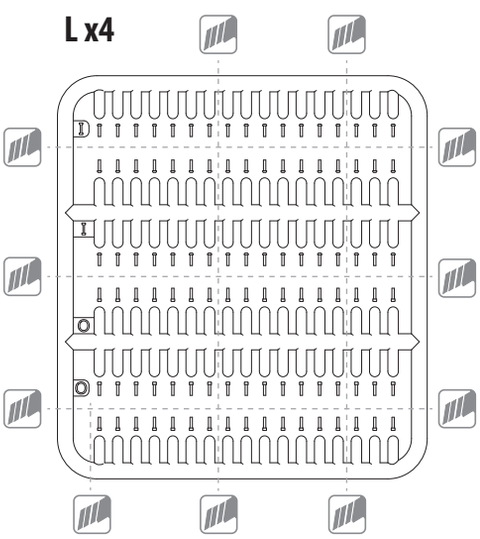

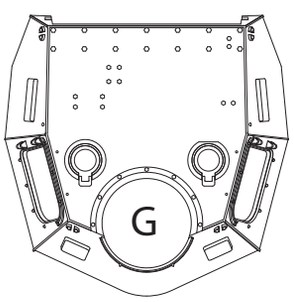

Photo-etched parts/ Детали фототравления PE (M-58)

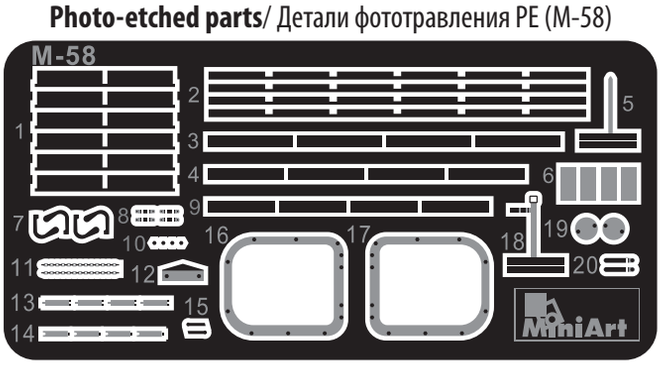

A

B

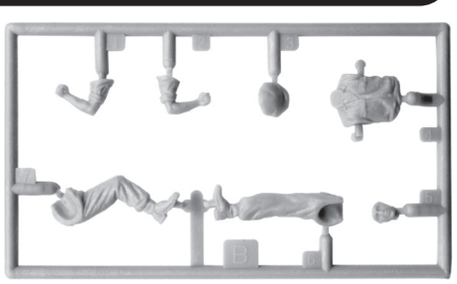

C

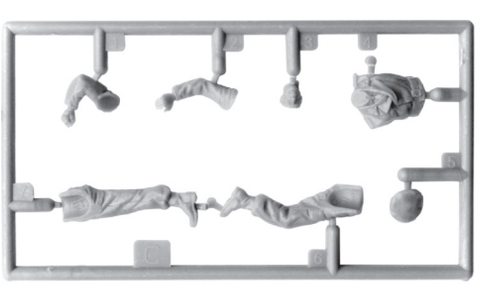

D

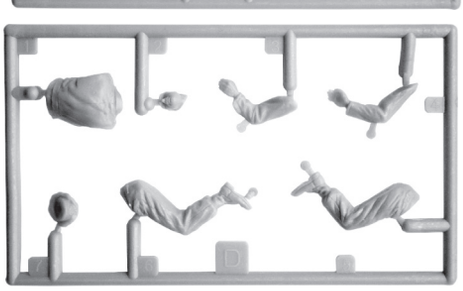

E

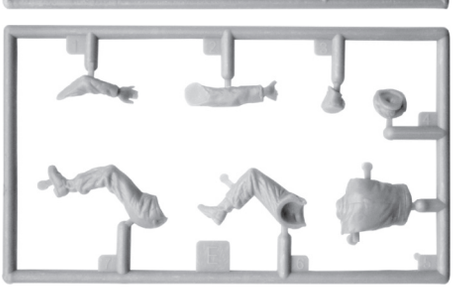

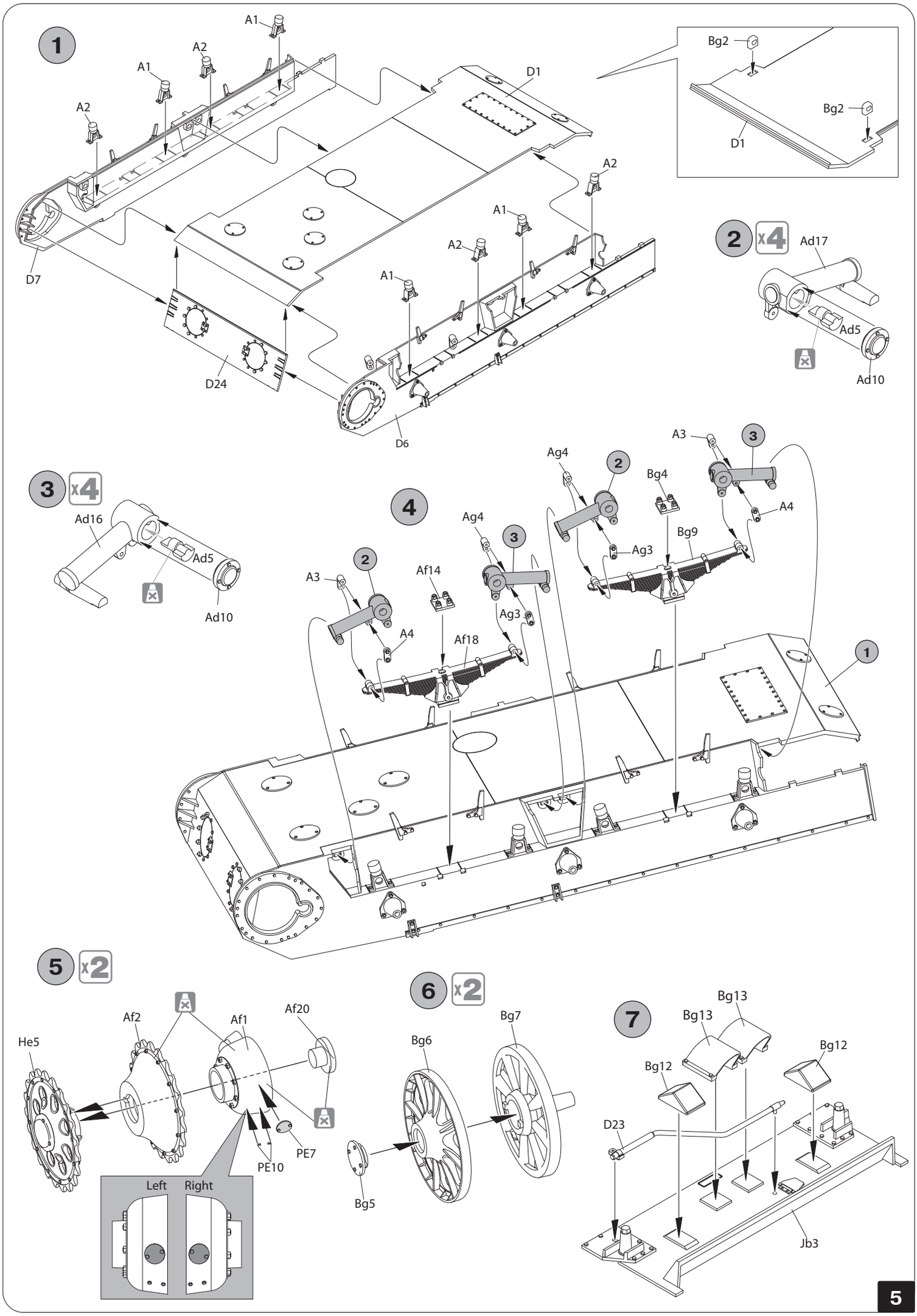
1
A1
A2
A1
A2
D1
Bg2
Bg2
D1
A2
A1
A2
A1
D7
D24
D6
2
x4
Ad17
Ad5
Ad10
3
x4
Ad16
Ad5
Ad10
4
A3
3
Ag4
2
Bg4
A4
Ag4
3
Bg9
Ag3
2
A3
Af14
Ag3
A4
Af18
1
5
x2
Af2
Af1
Af20
He5
PE7
PE10
Left
Right
6
x2
Bg7
Bg6
Bg5
7
Bg13
Bg13
Bg12
Bg12
D23
Jb3

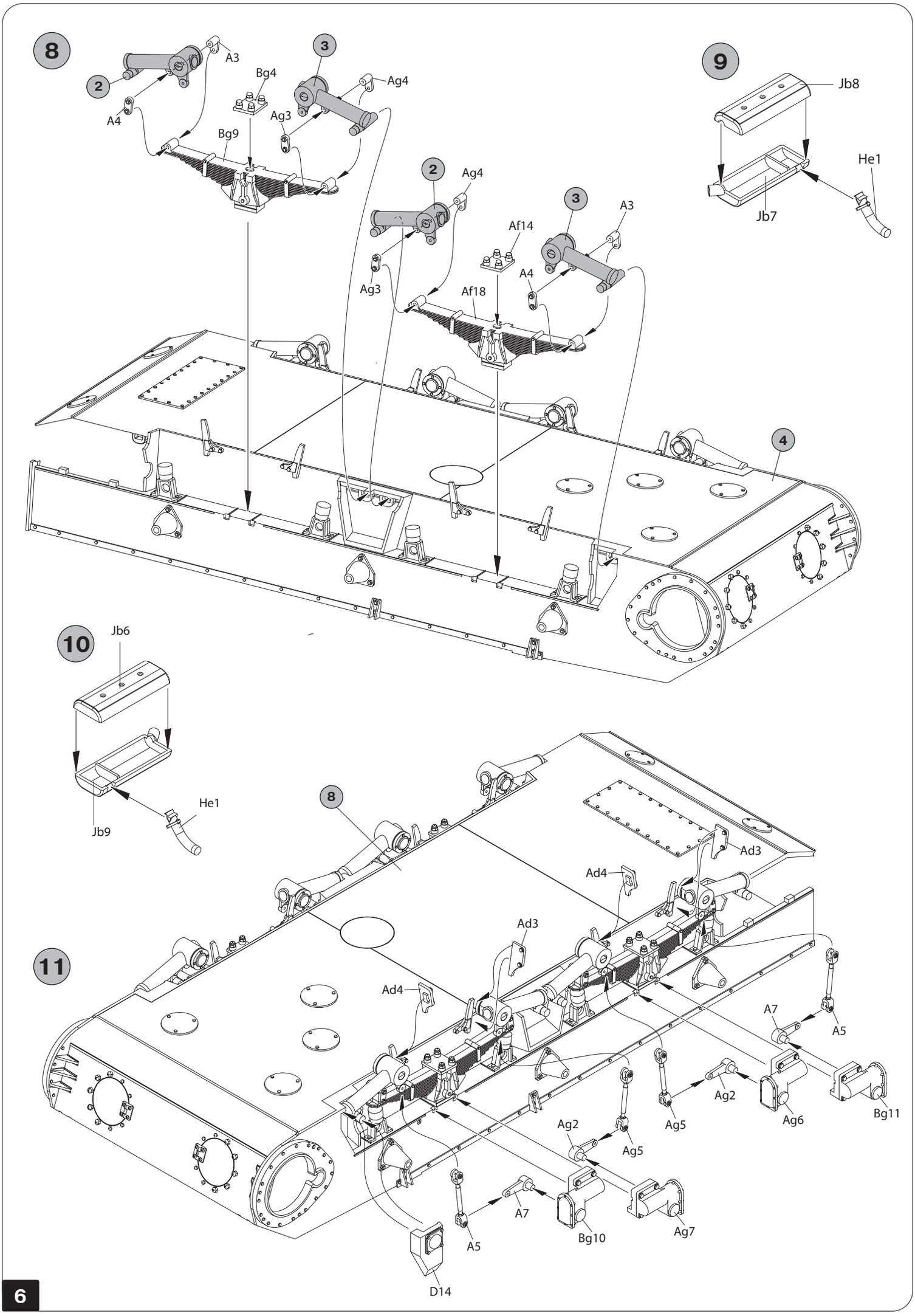
8
2
A3
A4
Bg4
3
Ag4
Ag3
Bg9
9
Jb8
He1
Jb7
2
Ag4
3
A3
Af14
A4
Ag3
Af18
4
10
Jb6
He1
Jb9
8
Ad3
Ad4
Ad3
11
Ad4
A7
A5
Ag2
Ag5
Ag6
Bg11
Ag2
Ag5
A7
A5
Bg10
Ag7
D14

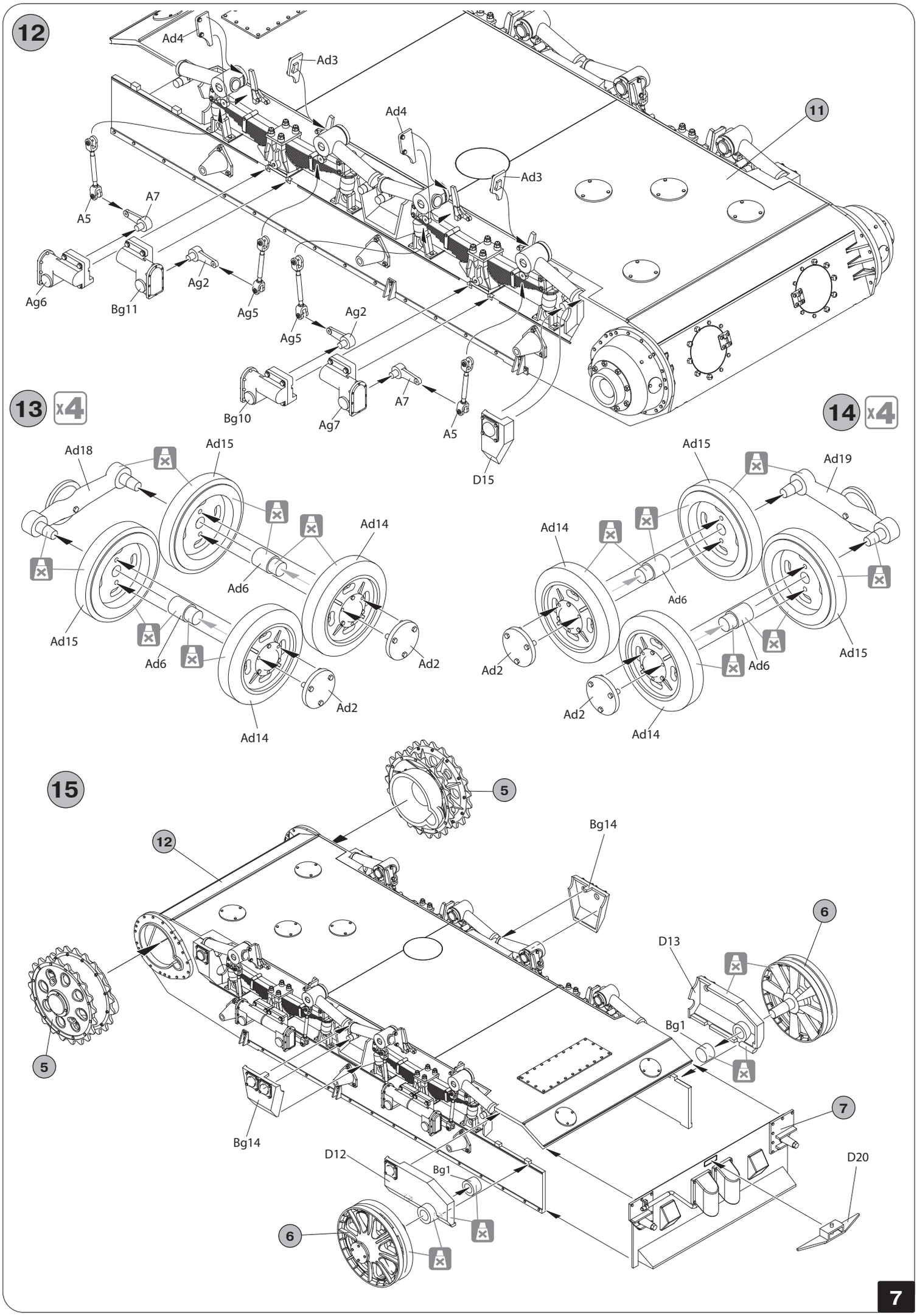
12
Ad4
Ad3
Ad4
Ad3
11
A5
A7
Ag6
Bg11
Ag2
Ag5
Ag5
Ag2
Bg10
Ag7
A7
A5
D15
13
x4
14
x4
Ad18
Ad15
Ad14
Ad6
Ad15
Ad6
Ad2
Ad2
Ad14
Ad15
Ad19
Ad14
Ad6
Ad2
Ad6
Ad15
Ad2
Ad14
15
5
12
Bg14
6
D13
Bg1
5
7
Bg14
D12
Bg1
D20
6

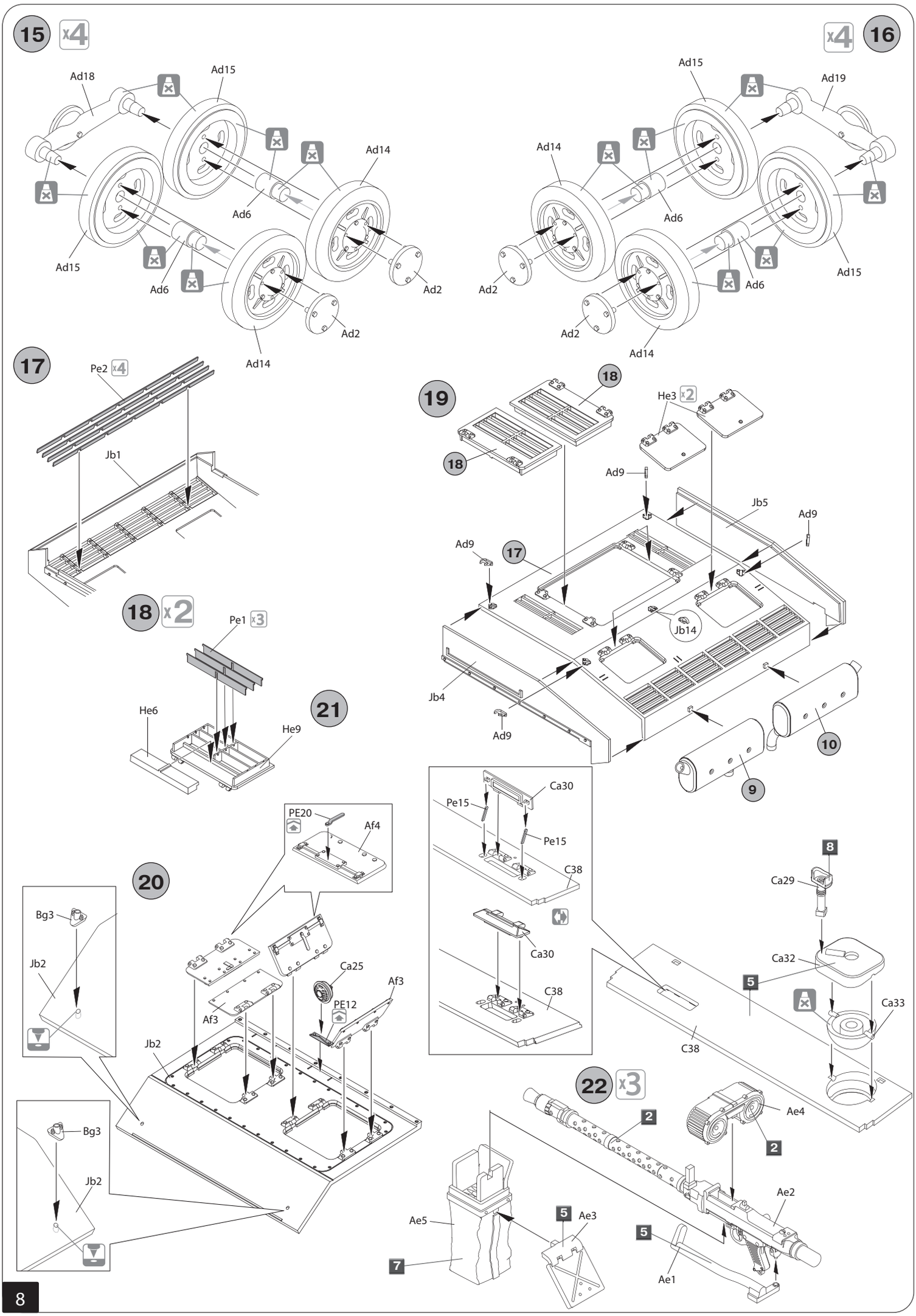
15
x4
Ad18
Ad15
Ad14
Ad6
Ad15
Ad6
Ad2
Ad2
Ad14
16
x4
Ad15
Ad19
Ad14
Ad6
Ad2
Ad2
Ad6
Ad15
Ad14
17
Pe2
x4
Jb1
18
x2
Pe1
x3
He6
He9
19
18
18
He3
x2
Ad9
Jb5
Ad9
Ad9
17
Jb14
Jb4
Ad9
10
9
21
PE20
Af4
20
Bg3
Jb2
Ca25
Af3
PE12
Af3
Jb2
Bg3
Jb2
Ca30
Pe15
Pe15
C38
Ca30
C38
8
Ca29
Ca32
5
Ca33
C38
22
x3
2
Ae4
2
Ae2
Ae5
5
Ae3
5
7
Ae1

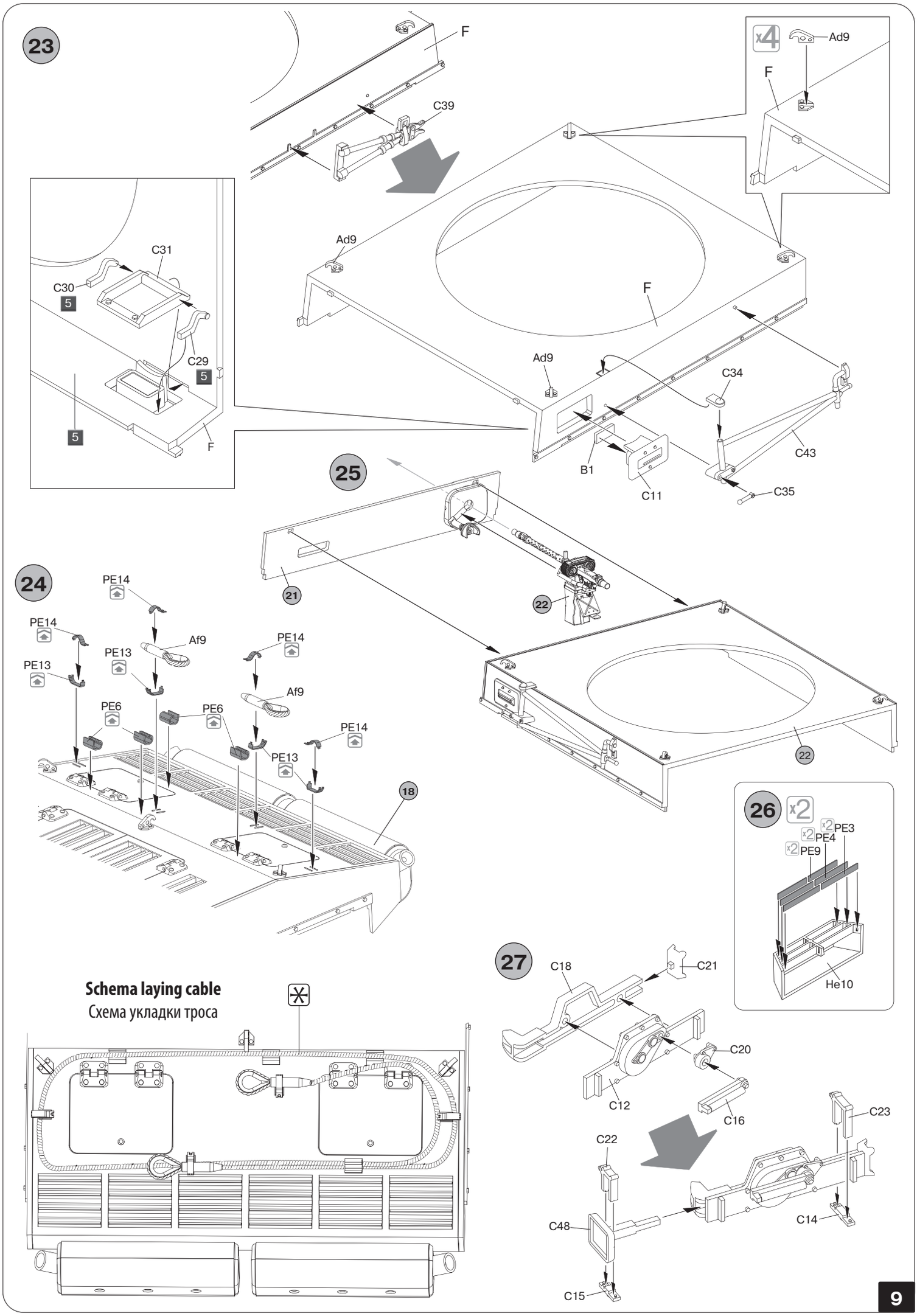
23
F
C39
x4
Ad9
F
Ad9
F
Ad9
C34
C43
B1
C11
C35
C31
C30
5
C29
5
5
F
25
21
22
22
24
PE14
PE14
Af9
PE13
PE13
PE14
Af9
PE6
PE6
PE14
PE13
18
26
x2
x2 PE3
x2 PE4
x2 PE9
He10
27
C18
C21
C20
C12
C16
C23
C22
C48
C14
C15
Schema laying cable
Схема укладки троса

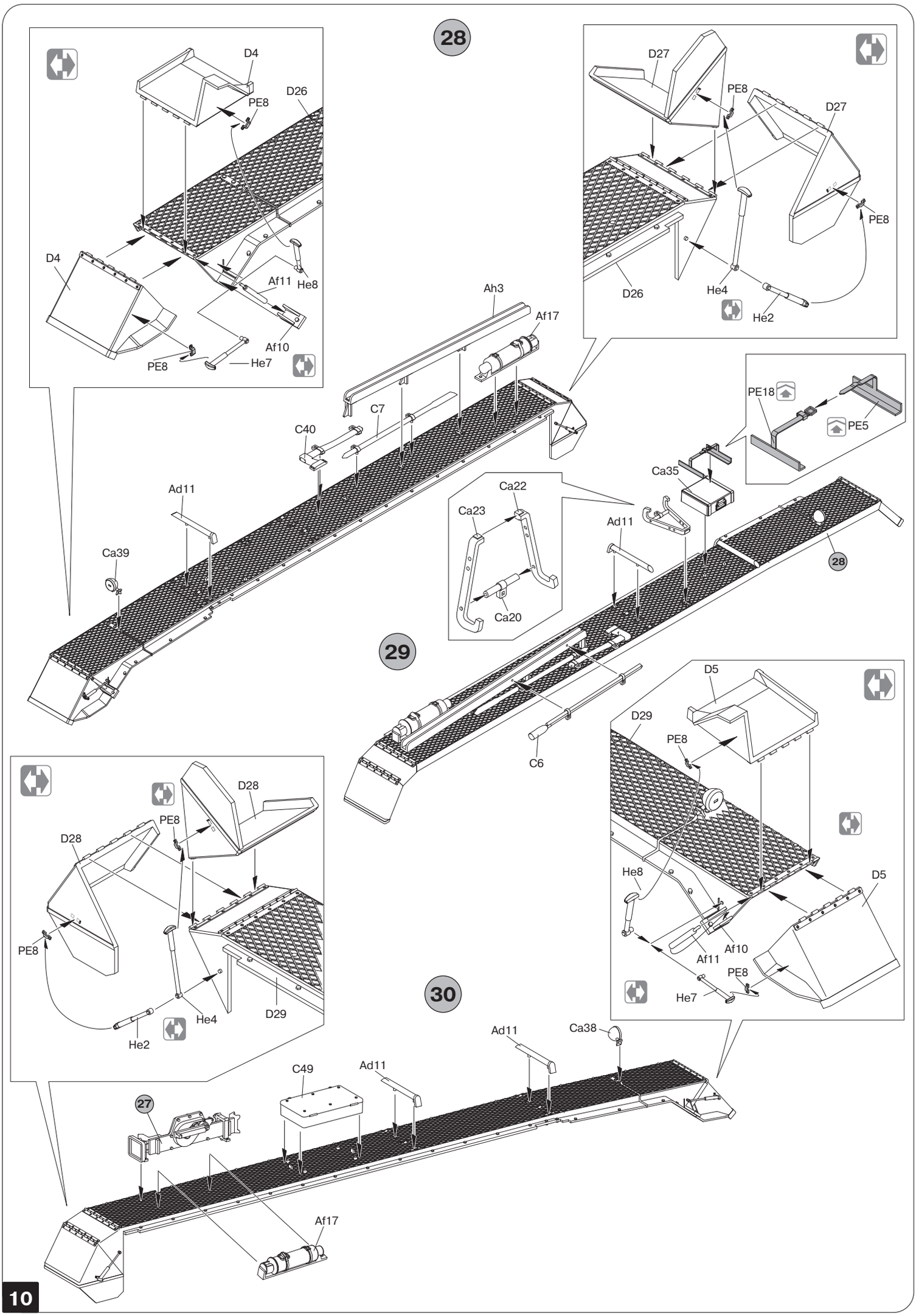
28
D4
D26
PE8
D4
Af11
He8
Af10
PE8
He7
D27
PE8
D27
PE8
D26
He4
He2
Ah3
Af17
C7
C40
PE18
PE5
Ca35
Ad11
Ca22
Ca23
Ca20
Ad11
Ca39
28
29
D5
D29
PE8
C6
D28
PE8
D28
PE8
He8
D5
Af11
Af10
PE8
He7
He4
D29
He2
30
Ad11
Ca38
C49
Ad11
27
Af17

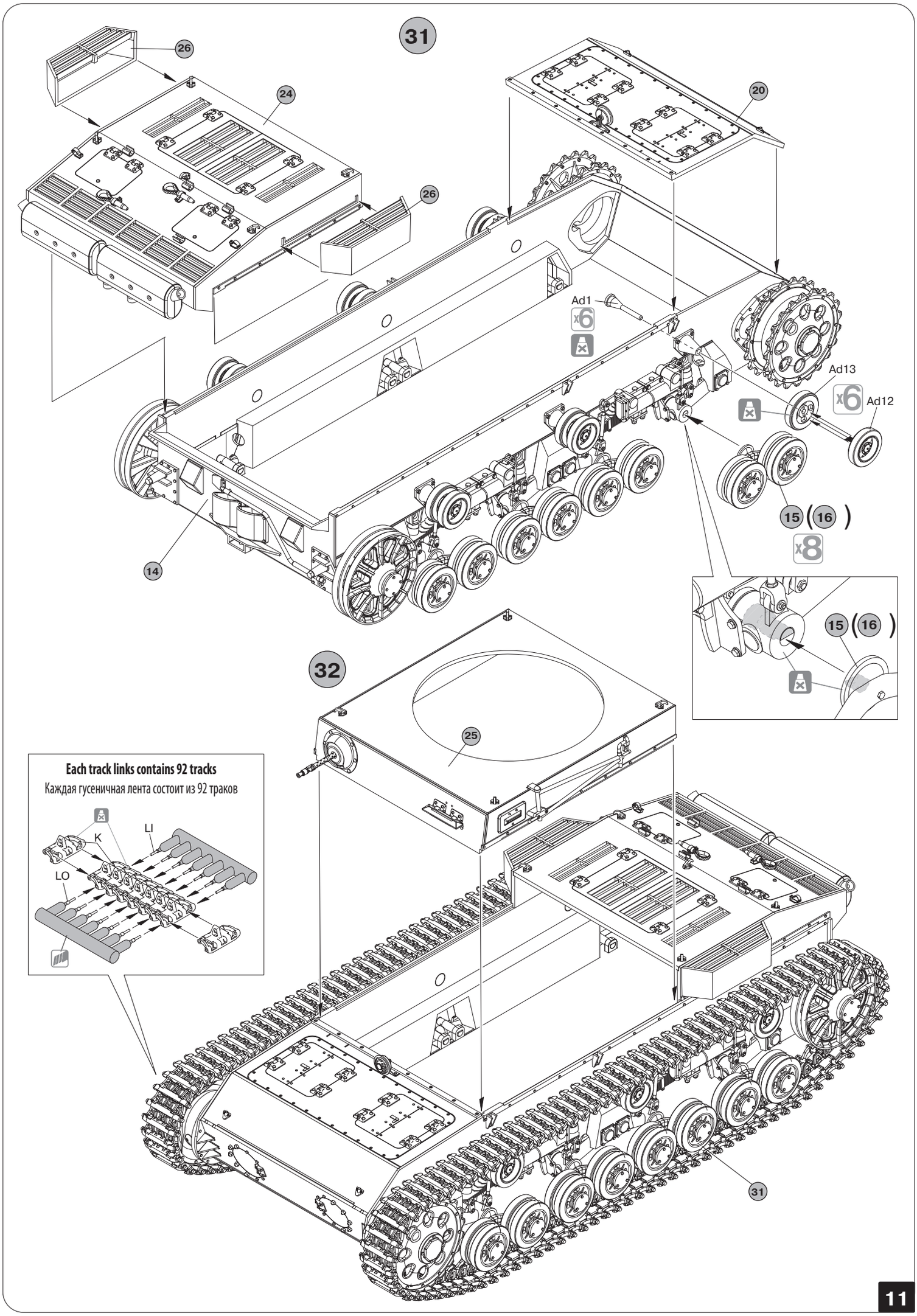
31
26
24
20
26
Ad1
x6
Ad13
x6
Ad12
15 (16)
x8
14
15 (16)
32
25
Each track links contains 92 tracks
Каждая гусеничная лента состоит из 92 траков
K
LI
LO
31

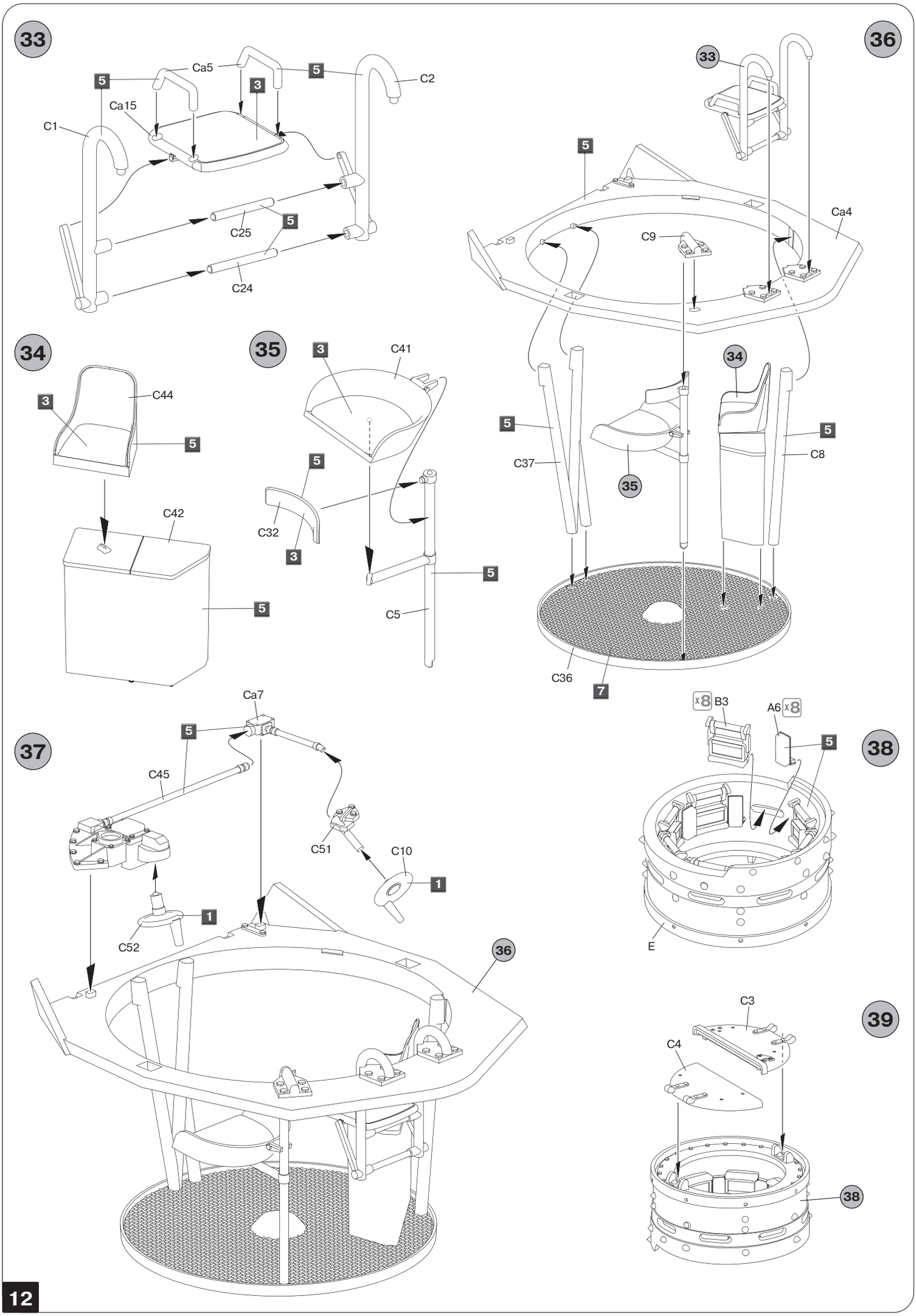
33
Ca5
5
5
C2
3
Ca15
C1
C25
5
C24
36
33
5
Ca4
C9
34
5
5
C37
C8
35
C36
7
34
C44
3
5
C42
5
35
3
C41
5
C32
3
5
C5
37
Ca7
5
C45
C51
C10
1
1
C52
36
x8 B3
A6 x8
5
38
E
39
C3
C4
38

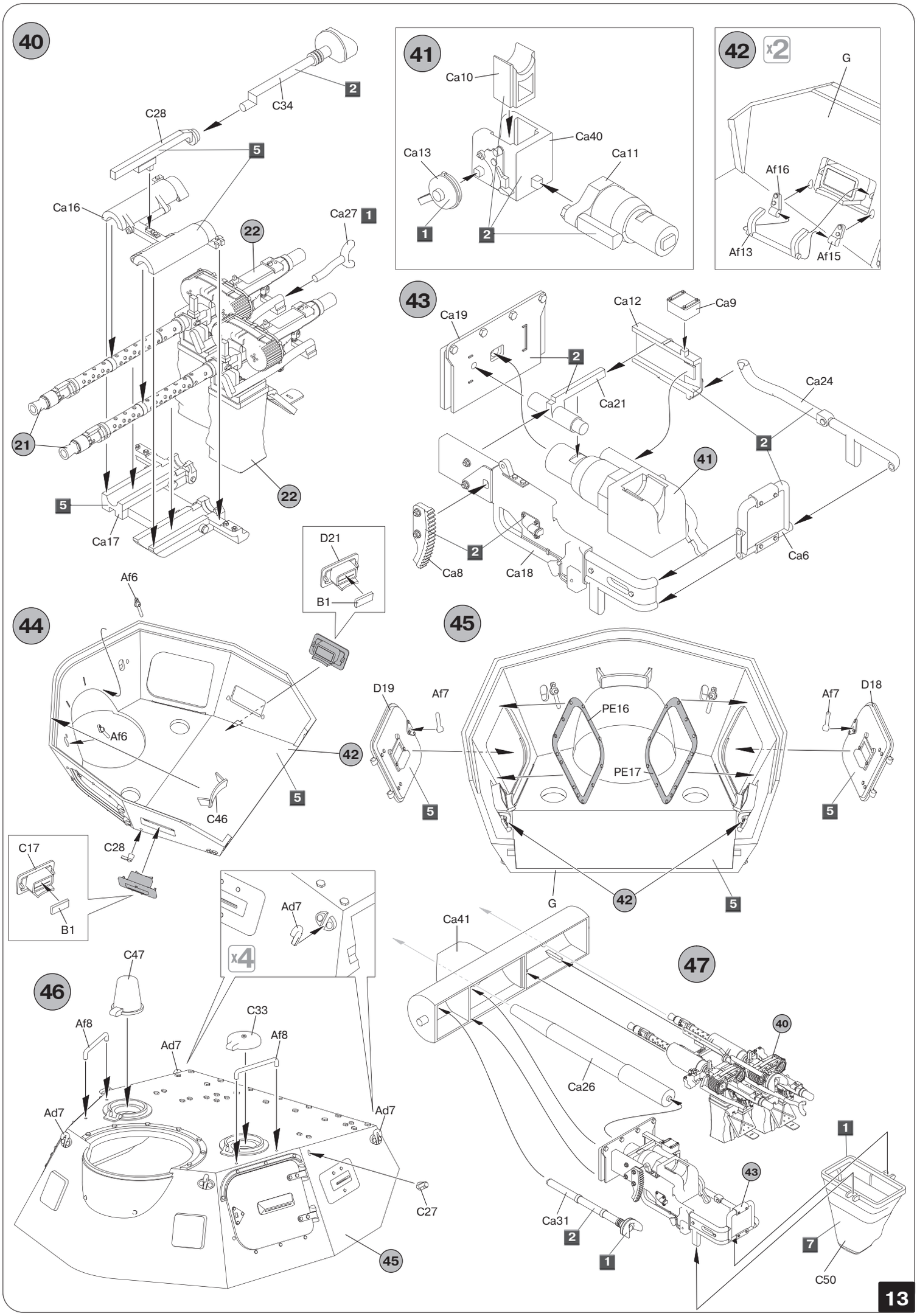
40
C34
2
C28
5
Ca16
Ca27
1
22
21
22
5
Ca17
41
Ca10
Ca40
Ca13
Ca11
1
2
42
x2
G
Af16
Af13
Af15
43
Ca19
Ca12
Ca9
2
Ca21
Ca24
2
41
2
Ca8
Ca18
Ca6
D21
B1
Af6
44
Af6
42
5
C46
C17
C28
B1
45
D19
Af7
PE16
PE17
Af7
D18
5
5
5
G
42
5
Ad7
x4
Ca41
47
C47
46
C33
Af8
Af8
Ad7
Ad7
Ad7
40
Ca26
1
43
C27
Ca31
2
1
7
C50
45

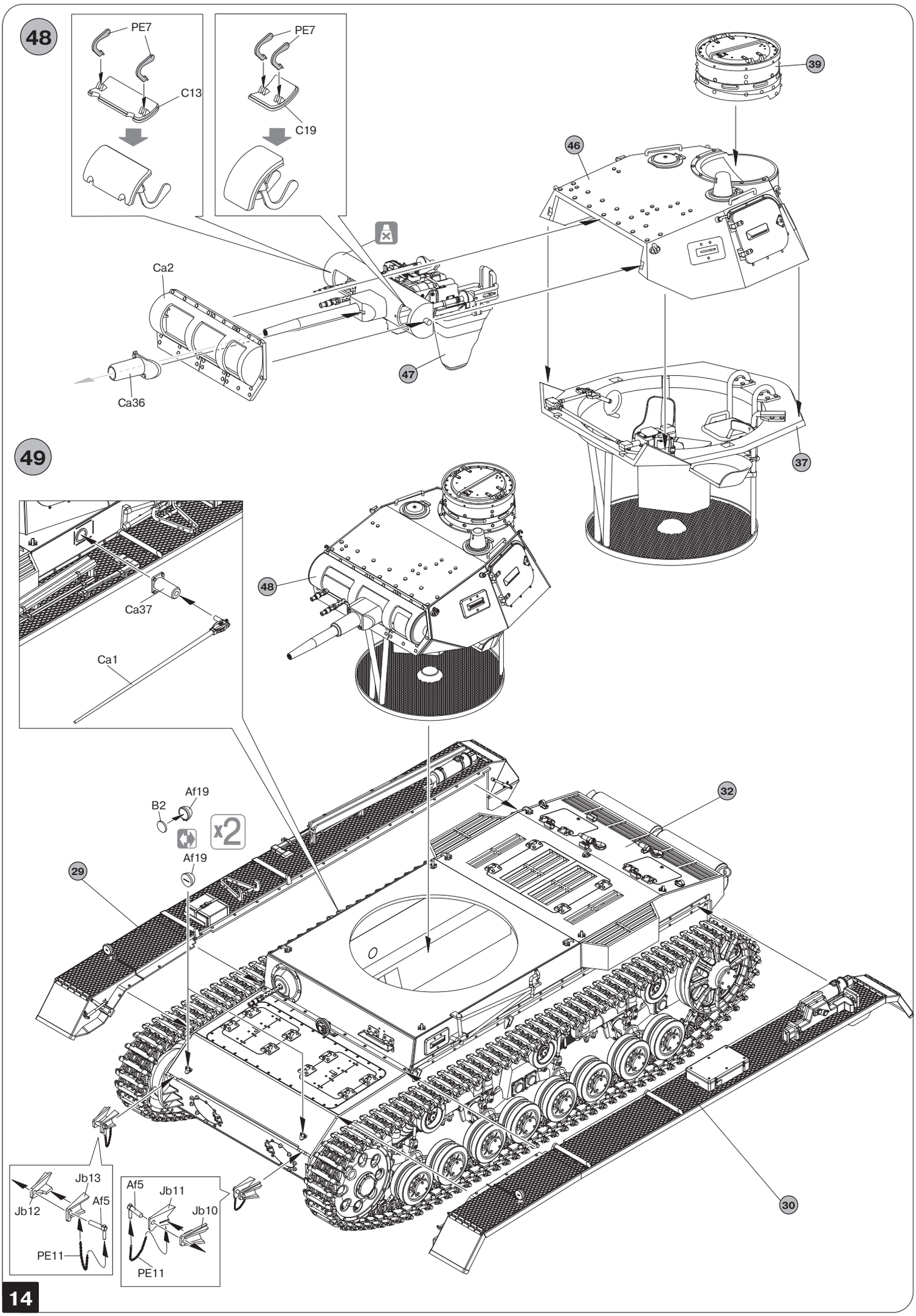
48
PE7
C13
PE7
C19
39
46
Ca2
47
Ca36
37
49
48
Ca37
Ca1
Af19
B2
x2
Af19
32
29
30
Jb13
Jb12
Af5
PE11
Af5
Jb11
Jb10
PE11

Pz.Kpfw.III Ausf.B w/Crew

1:35

Unidentified unit, Poland, September 1939
Неустановленное подразделение, Польша, Сентябрь 1939 г.

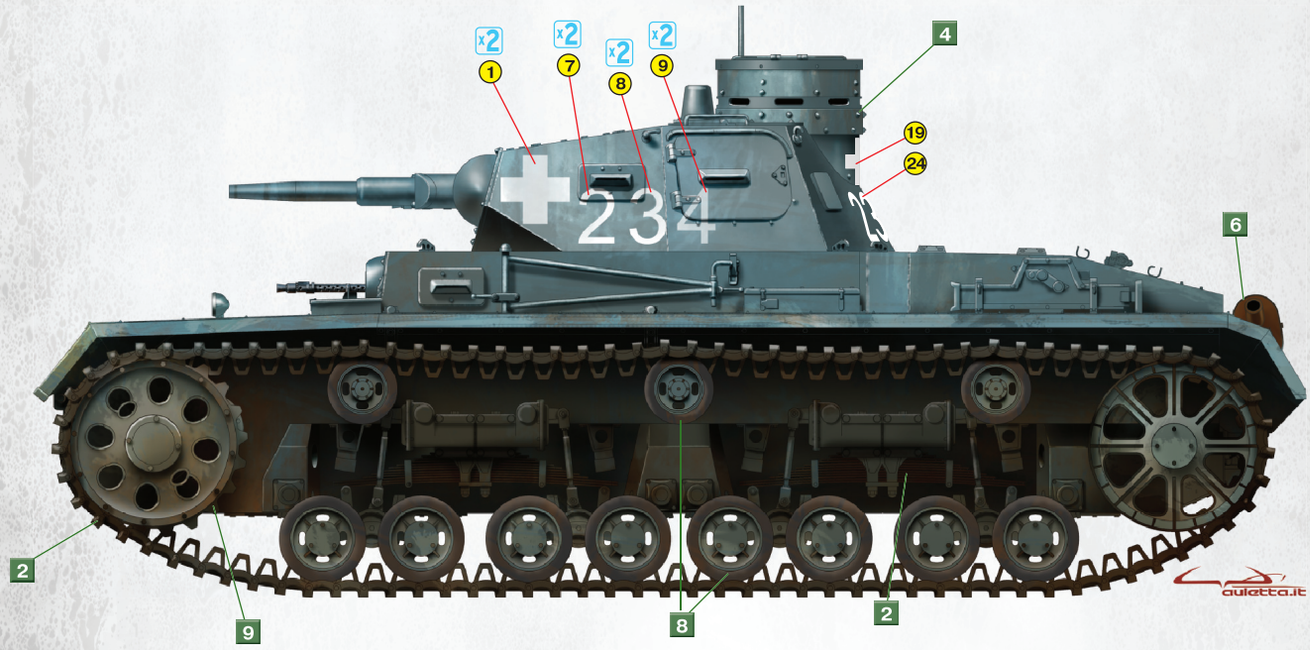

2nd Battalion Unidentified unit, Poland, September 1939
2 Батальон неустановленного подразделения, Польша, Сентябрь 1939 г.

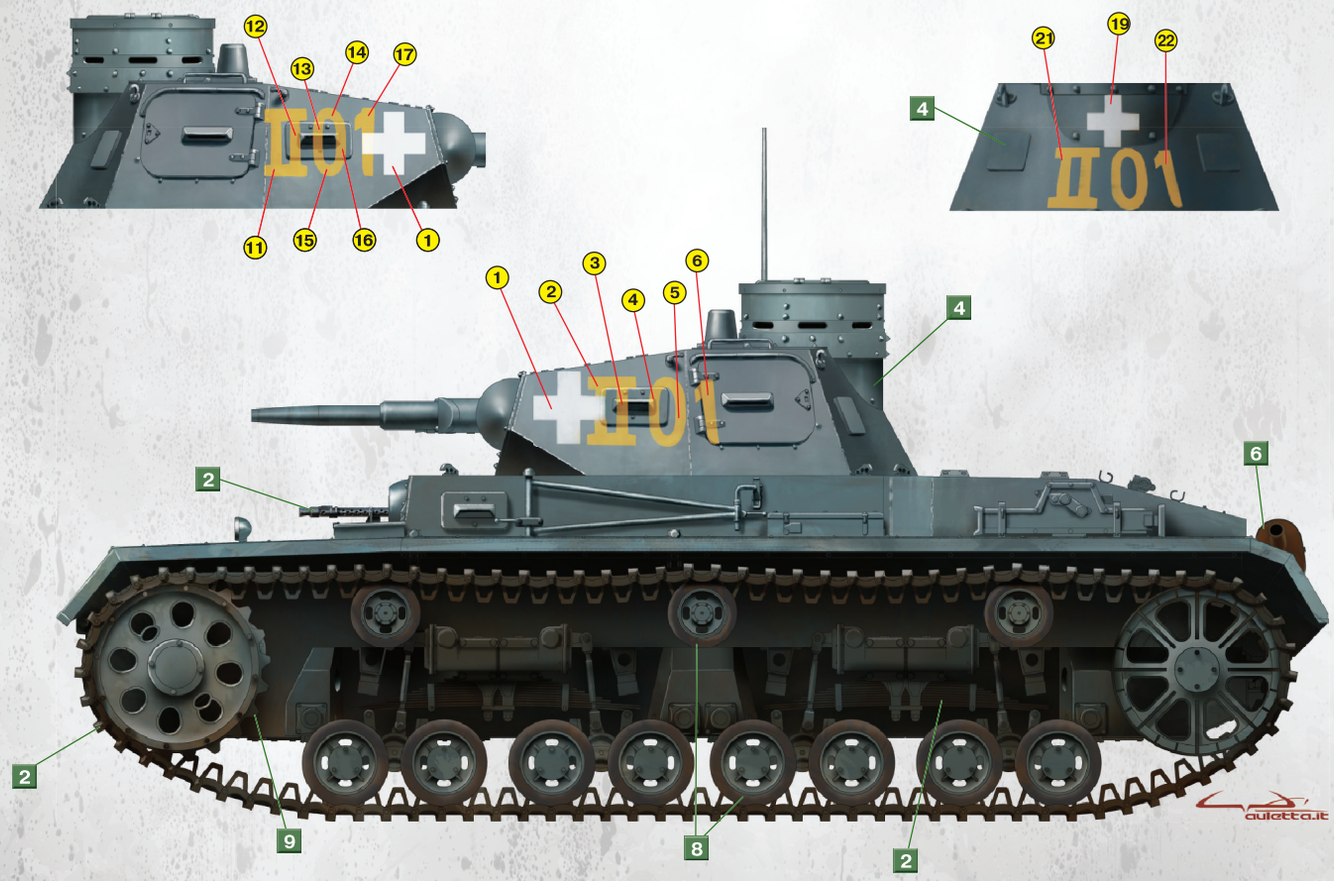

MiniArt: 35221

MiniArt

Pz.Kpfw.III Ausf.B w/Crew

1:35

Unidentified unit, Chomutov, Sudetes, Czechoslovakia, October 1938
Неустановленное подразделение, Хомутов, Чехословакия, Октябрь 1938 г.

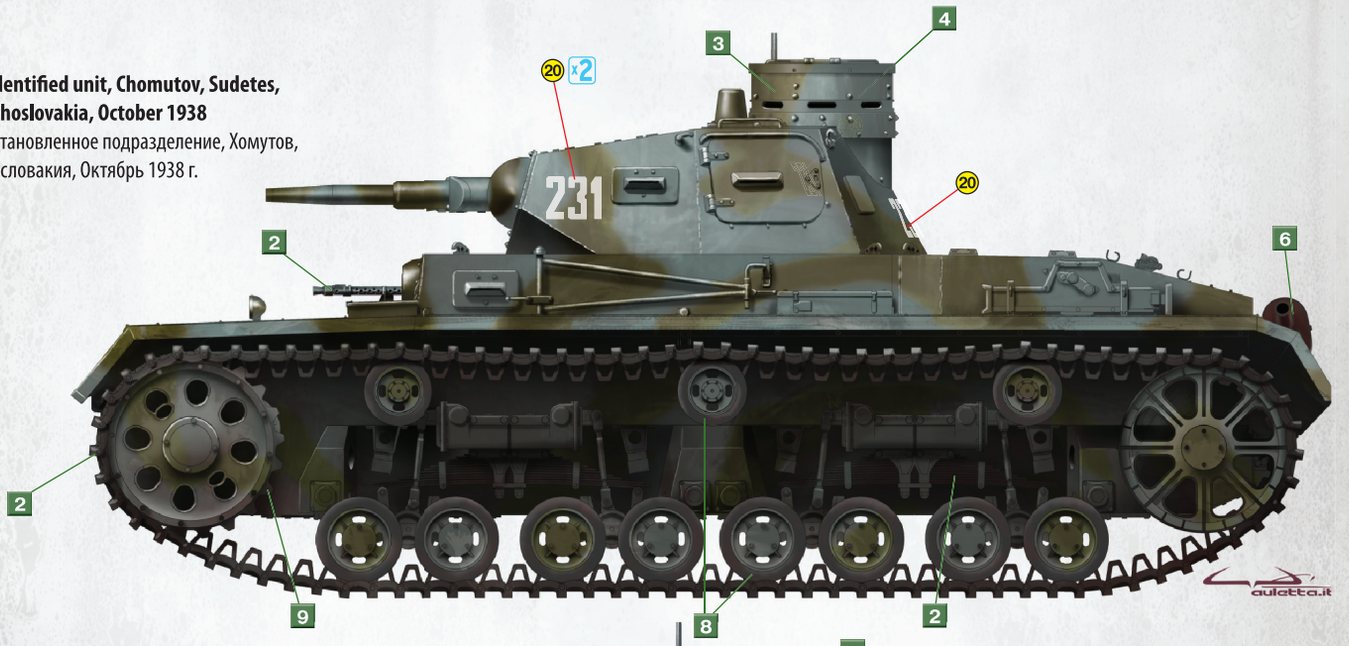

1st Battalion 1st Panzer Reg. 1st Panzer Division, Poland, September 1939
1й Батальон 1го Танкового Полка 1й Танковой Дивизии, Польша, Сентябрь 1939 г.

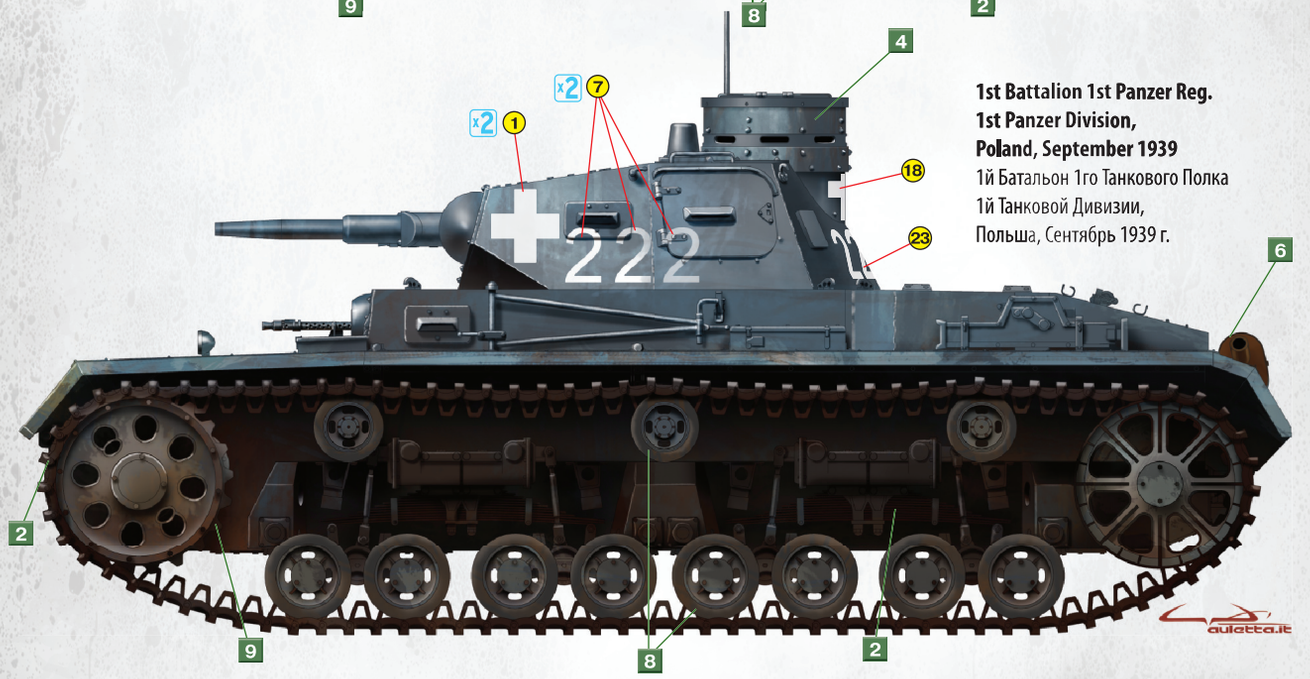

In service during the campaign in Poland, 1939
На службе во время кампании в Польше, 1939 г.

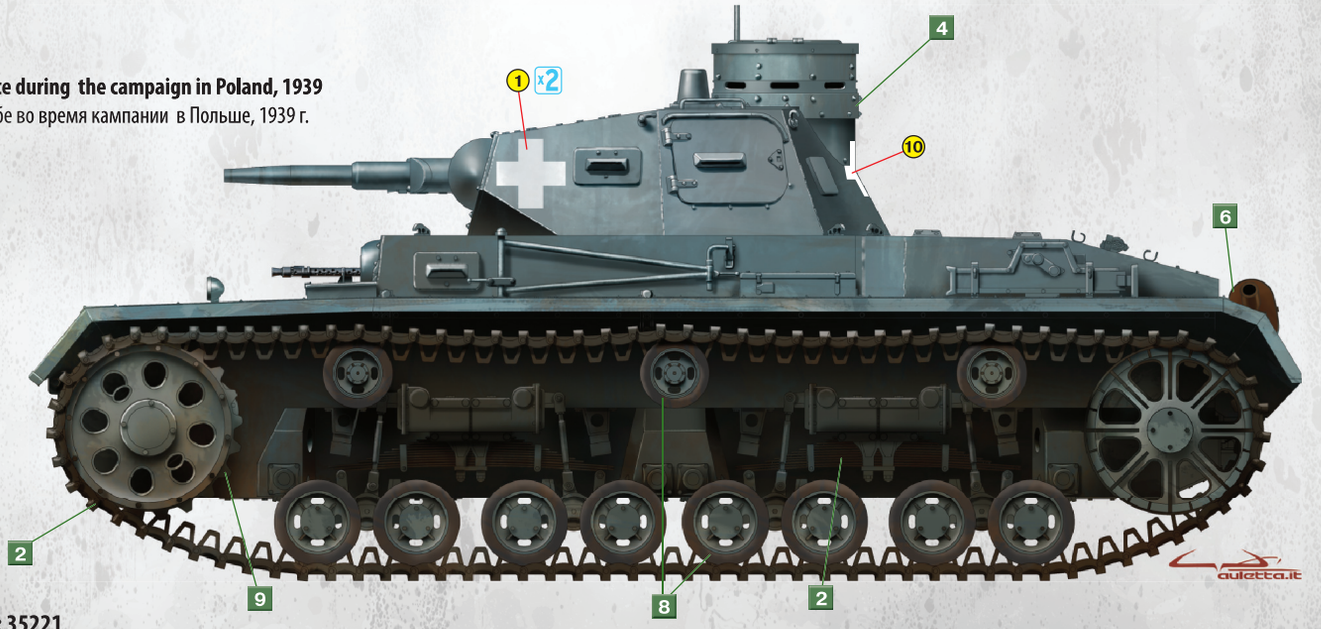

MiniArt: 35221