ITALERI®

Via Pradazzo, 6/b
40012 Calderara di Reno
Bologna - Italy
www.italeri.com

Conservare il presente indirizzo per futuro riferimento

Retain this address for future reference

Made in Italy

1:9 scale

No 4643

Cagiva Elephant 850 Paris-Dakar 1987

EN

The Cagiva Elefant was introduced in the early 1980s as an enduro motorcycle characterized by small to medium displacement engines. Following the acquisition of Ducati by Caviga, commercial production gradually evolved to incorporate the more powerful high performance twin-cylinder engine from 1985 onwards. The Cagiva Elefant competed against both German and Japanese motorcycles in the prestigious 1987 Paris-Dakar 'off-road' rally. The bike was characterized by its distinctive large fairing which covered the steel tube and light alloy trellis frame. The air-cooled twin-cylinder engine provided 80 HP at 8500 rpm and allowed the Italian bike to reach a maximum off-road speed of 185 km / h. The bike design reflected a "typical" Saharan configuration, with protective fairing, Ohlins off-road shock absorbers and low front fender.

FR

Pendant les années 80 le Rallye Paris-Dakar était un évènement à ne pas manquer pour tous passionnés des deux ou quatre roues. À la moitié de la décennie, le célèbre constructeur BMW réalisa une série spéciale de la célèbre moto R80 GS destinée à cette prestigieuse compétition off-road. En partant du châssis de la version routière, reconnue sur le marché pour sa solidité et sa fiabilité, le constructeur de Munich apporta plusieurs modifications et améliorations. En plus de l'adoption de solutions techniques visant à l'augmentation de la destination tout-terrain et d'endurance comme les pneus noueux, les barres transversales de renfort et les protections spécifiques, l'élément caractéristique était le gros réservoir à contenance supérieure de 32 litres réalisé spécialement pour cette version. Digne d'attention également l'impact graphique avec l'application de la célèbre livrée BMW Motorsport avec ses trois couleurs bleu, violet et rouge. Elle fut produite à une échelle limitée de 1984 à 1987 et elle est encore très recherchée de nos jours par les collectionneurs et les passionnés des deux-roues.

IT

La Cagiva Elefant nasce nei primi anni '80 come moto enduro caratterizzata da motori di cilindrata medio-piccola. Progressivamente, a seguito dell'acquisizione da parte di Cagiva di Ducati, la linea commerciale si evolve, la moto viene ridisegnata ed inizia ad adottare, dal 1985, motorizzazioni bicilindriche più potenti e performanti partecipando a competizioni sportive internazionali. La Cagiva Elefant che partecipò, in diretta competizione con le moto tedesche e giapponesi, alla prestigiosa competizione "off-road" Parigi-Dakar del 1987 era caratterizzata dalla grossa carenatura che rivestiva il telaio a traliccio in tubi d'acciaio e lega leggera. Il motore bicilindrico raffreddato ad aria garantiva una potenza di 80 CV a 8500 g/m e consentiva alla moto italiana di raggiungere la velocità massima, sullo sterrato, di 185 Km/h. Tutti i dettagli erano quelli di una "tipica" configurazione sahariana che ne caratterizzavano il design come il cupolino protettivo, gli ammortizzatori Ohlins off-road ed il parafango anteriore basso.

ES

La Cagiva Elefant surge a principios de los 80 como moto de enduro con motores de cilindrada medio-pequeña. Progresivamente, tras la adquisición de Ducati por parte de Cagiva, la línea comercial evolucionó; la moto fue rediseñada y a partir de 1985, comenzó a adoptar motores de dos cilindros más potentes y de mayor rendimiento, participando en competiciones deportivas internacionales. La Cagiva Elefant, que entró en competición directa con las motos alemanas y japonesas, en la prestigiosa competición "off-road" París-Dakar de 1987, llevaba un carenado muy grande, revistiendo el esqueleto del bastidor de tubos de acero y de aleación ligera. El motor de dos cilindros enfriado por aire garantizaba una potencia de 80 CV a 8500 g/m y permitía a esta moto italiana alcanzar la velocidad máxima de 185 km/h, en terreno sin asfaltar. Todos los detalles eran los de una "típica" configuración sahariana que caracterizaban el diseño, como el carenado protector, los amortiguadores Öhlins off-road y el guardabarros delantero bajo.

DE

Die Cagiva Elefant entstand in den frühen 80er Jahren als Enduro-Motorrad mit kleinen bis mittleren Hubräumen. Allmählich, nach der Übernahme von Ducati durch Cagiva, entwickelte sich die kommerzielle Linie weiter, das Motorrad wurde neu gestaltet und ab 1985 wurden leistungsstärkere und leistungsfähigere Zweizylindermotoren eingesetzt, die an internationalen Sportwettbewerben teilnahmen. Die Cagiva Elefant, die 1987 im direkten Wettstreit mit den deutschen und japanischen Motorrädern an der renommierten Rally Paris-Dakar „Offroad" teilnahm, zeichnete sich durch die große Verkleidung aus, die den Gitterrahmen aus Stahlrohren und Leichtmetall verdeckte. Der luftgekühlte Zweizylindermotor garantierte eine Leistung von 80 PS bei 8500 U/min und ermöglichte es dem italienischen Motorrad, auf unasphaltieren Straßen eine Höchstgeschwindigkeit von 185 km/h zu erreichen. Alle Details wie die Windschutzscheibe, die Öhlins Offroad Dämpfer und der niedrige vordere Kotflügel entsprachen einer „typischen" Sahara-Konfiguration, die das Design prägte.

RU

«Каджива Элефант» (итал. - Cagiva Elefant) появился в начале 80-х годов как мотоцикл эндуро с двигателями малого и среднего рабочего объема. Постепенно, после приобретения Cagiva компании Ducati, коммерческая линейка мотоциклов развивается, мотоцикл модернизируется и с 1985 года оснащается более мощными и производительными двухцилиндровыми двигателями, участвуя в международных спортивных соревнованиях. Модель «Каджива Элефант» (итал. - Cagiva Elefant), которая участвовала в прямом соревновании с немецкими и японскими мотоциклами в престижном "внедорожном" соревновании Париж-Дакар 1987 года, отличалась большим обтекателем, закрывающим решетчатую трубную раму из стали и легкого сплава. Двухцилиндровый двигатель с воздушным охлаждением гарантировал мощность 80 л.с. при 8500 об/мин и позволял итальянскому мотоциклу развивать максимальную скорость на грунтовых дорогах в 185 км/ч. Все детали были "типичной" сахарской конфигурации, которая характеризовала дизайн, включая защитное лобовое стекло, внедорожные амортизаторы Ohlins и низкое переднее крыло.

14+

EN **WARNING:** Model for adult modellers age 14 and over
IT **ATTENZIONE:** Modello per collezionisti adulti di età superiore ai 14 anni
FR **ATTENTION:** Modèle pour modélistes de 14 and et plus.
DE **ACHTUNG:** Modellbausatze Für Modellbauer über 14 Jahre.
NL **WAARSCHWING:** Geschikt voor 14 jaar en ouder.
ES **ATENCION:** Modelo para modelistas mayors de 14 anõs.

EN ATTENTION - Useful advice!

Study the instructions carefully prior to assembly. Remove parts from frame with a sharp knife or a pair of scissor and trim away excess plastic. Do not pull ol parts. Assemble the parts in numerical sequence. Use plastlc cement ONLY and use cement sparingly to avoid damaging the model. These letters (A - B - C...) indicate on which frame the parts will be found. Paint small parts before detaching them from frame. Remove paint where parts are to be cemented. Crossed out parts must not be used. Before comenting together chromium plated parts remove the plating on those sides to be cemented.

IT ATTENZIONE - Consigli utili!

Prima di iniziare il montaggio studiare attentamente il disegno. Staccare con molta cura i pezzi dalle stampate, usando un taglia-balsa oppure un paio di forbici e togliere con una piccola lima o con carta vetro fine eventuali sbavature. Mai staccare i pezzl con le mani. Montarli seguendo l'ordine delle numerazione delle tavole. Eliminare dalla stampata il numero del pezzo appena montato facendogli sopra una croce. Usare solo colla per polistirolo. Le lettere (A - B - C...) ai lati dei numeri indicano la stampata ove si trova il pezzo da montare. I pezzl sbarrati da una croce non sono da utilizzare.Le parti cromate vanno accuratamente raschiate nei punti in cui dovranno essere incollate.

DE ACHTUNG - Ein nützlicher Rat!

Vor der Montage die Zeichnung aufmerksam studieren. Die einzeinen Montageteile mit einem Messer oder einer Schere vom Spritzling sorfälling entfernen. Eventuelle Grate werden mit eicer Klinge oder feinem Schmirgelpapier beseitigt. Keinesfalls die Montageteile mit den Händen entfernen. Bei der Montage der Tafelnumerieung folgen. Bitte nur Plastikklebstoff verwenden. Die Buchstaben (A - B - C...) neben den Nummeren zeigt,auf welchem Spritzling der zu montierende Teil zu finden ist. Die mit einem Kreuz markierten Teile sind nicht zu verwenden. Bei den verchromten teilen muss man an den stellen, die aneinandergeklebt werden, den chrom abschmirgein.

FR ATTENTION - Conseils utiles!

Avant de commencer le montage, étudier attentivement le dessin. Détacher avec beacoup de soin les morceaux des moules en usant un massicot ou bien un pair de cisaux et couper avec une petite lame avec de papier de vitre fin ébarbagés eventuels. Jamais détacher les morceaux avec le mains Monter les en suivant l'ordre de la numération des tables. Eliminer de la moule le numéro de la pièce qui vient d'être montée, en le biffant avec une croix. Employer seulement de la colle pour polystirol. Les lettres (A - B - C...) aux côtés des numéros indiquent la moule où se trouve la pièces a monter. Les pièces marquèes par une croix ne sont pas a utiliser. Les parties cromées doivent étre soigneusement ràclées dans les points où elles devront étre collées.

ES ATENCION - Consejos útiles!

Estudiar las instrucciones cuidadosamente antes de comenzar el montaje. Separar las piezas de las bandejas con un cuchillo afilado o un par de tijeras y retirar el exceso de plástico o rebada. No arrancar las piezes. Montar las piezas en orden numérico. Utilizar SOLAMENTE pegamento para plástico y en poca cantidad para evitar que se dane el modelo. . Las letras (A - B - C...) indican en que bándeja se encuentran las piezas. Pintar las piezas pequeñas antes de separarlas de la bandeja. Retirar la pintura de los lugares por donde se deban pegar las piezas.

RU ПРЕДУПРЕЖДЕНИЕ - чаевые!

ПЕРЕД ТЕМ, КАК ПРИСТУПИТЬ К СБОРКЕ, ВНИМАТЕЛЬНО ИЗУЧИТЬ ЧЕРТЁЖ. ОЧЕНЬ ОСТОРОЖНО ОТСОЕДИНИТЬ РАСПЕЧАТАННЫЕ ЭЛЕМЕНТЫ, ИСПОЛЬЗОВАТЬ ДЛЯ ЭТОГО КАНЦЕЛЯРСКИЙ НОЖ ИЛИ ПАРУ НОЖНИЦ, СНЯТЬ НЕРОВНОСТИ С ПОМОЩЬЮ ТОНКОГО ЛЕЗВИЯ ИЛИ С ПОМОЩЬЮ АБРАЗИВНОЙ БУМАГИ. НЕ ОТСОЕДИНЯТЬ ЭЛЕМЕНТЫ РУКАМИ. ВЫПОЛНИТЬ СБОРКУ СОГЛАСНО ПОРЯДКУ НУМЕРАЦИИ ТАБЛИЦ, УДАЛИТЬ ИЗ СПИСКА ТОЛЬКО ЧТО СОБРАННУЮ ДЕТАЛЬ, ПЕРЕЧЁРКИВАЯ ЕЁ. ИСПОЛЬЗОВАТЬ ТОЛЬКО КЛЕЙ ДЛЯ ПЕНОПЛАСТА. БУКВЫ (A - B - C...) НА ПРОНУМЕРОВАННЫХ СТОРОНА УКАЗЫВАЮТ ЛИСТ, ГДЕ НАХОДИТСЯ ДЕТАЛЬ. ПЕРЕЧЁРКНУТЫЕ ДЕТАЛИ НЕ ИСПОЛЬЗУЮТСЯ.

A

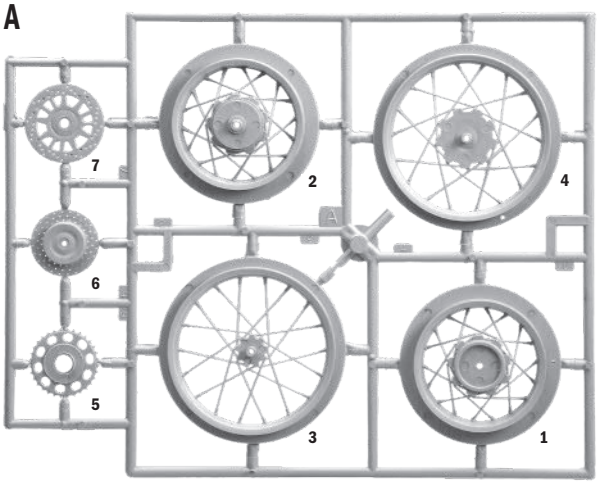

B

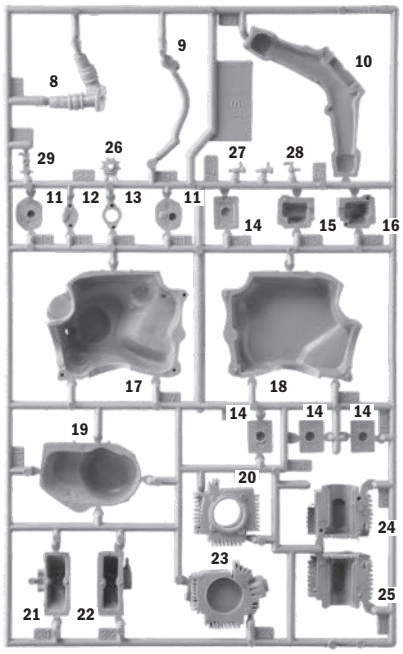

FRONT TYRE

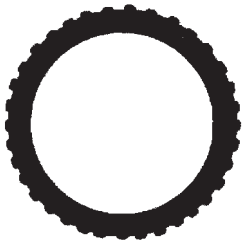

REAR TYRE

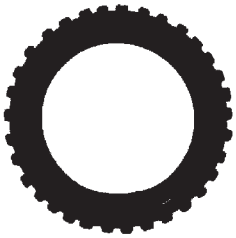

C

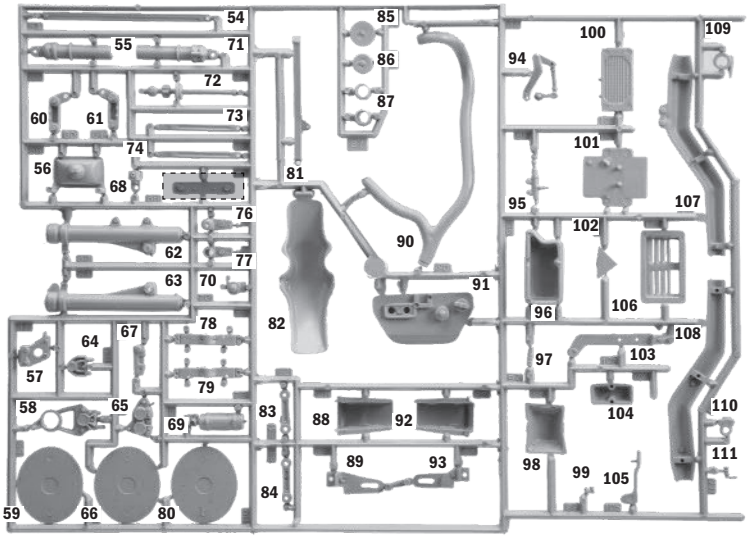

D

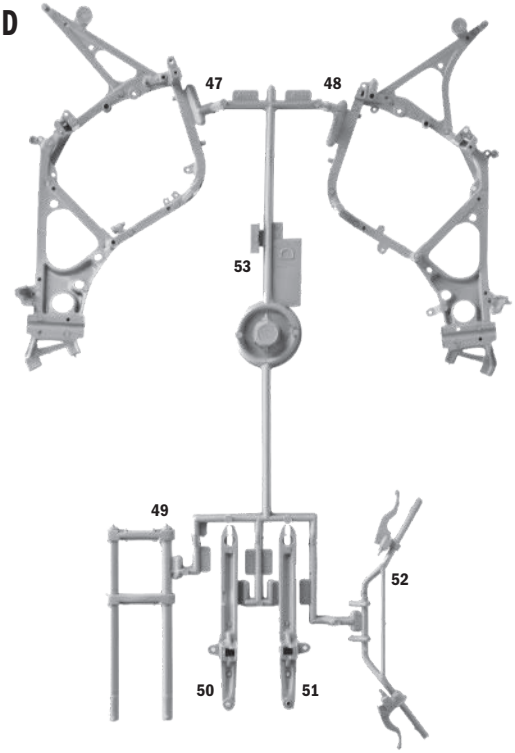

F

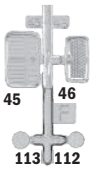

H

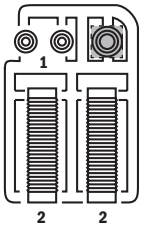

E

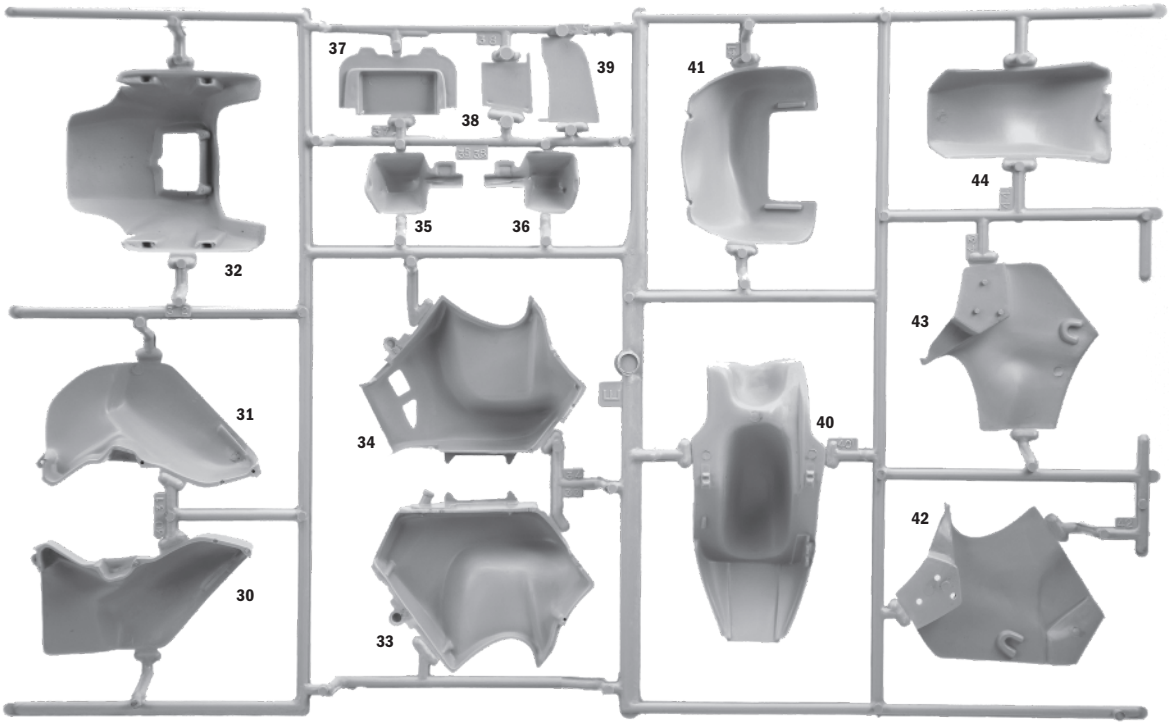

G 3x

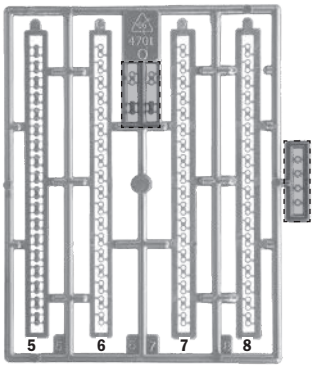

Rimuovere la vernice cromata dove le parti devono incollarsi
Remove chrome paint where parts are to be glued together

Parti da non utilizzare
Parts not for use
Pieces a ne pas utiliser
Telle werden nichtverwendet

Separare
Cut
Retirer
Entfernen

Ribadire a caldo
Rivet hot
River à chaud
Warm ennieten

Black Tube 1400mm.

Spring 01

2x 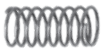

Spring 16

1x 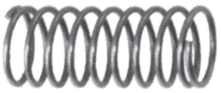

Spring 35

1x

Suggested Colors

A — Flat Black
F.S. 37038
Italeri Acrylicpaint – **4768AP**

B — Gloss Red
F.S. 11302
Italeri Acrylicpaint – **4605AP**

C — Flat White
F.S. 37875
Italeri Acrylicpaint – **4769AP**

D — Metal Flat Aluminum
F.S. 37178
Italeri Acrylicpaint – **4677AP**

E — Metal Gloss Silver
F.S. 17178
Italeri Acrylicpaint – **4678AP**

F — Flat Light Gray
F.S. 30111
Italeri Acrylicpaint – **4765AP**

G — Semi Gloss Black
F.S. 27038

H — Semi Gloss White
F.S. 27875

I — Flat Insignia Red
F.S. 31136
Italeri Acrylicpaint – **4714AP**

L — Metal Gloss Gold
F.S. 17043
Italeri Acrylicpaint – **4671AP**

M — Bright Red
Tamiya **TS49**

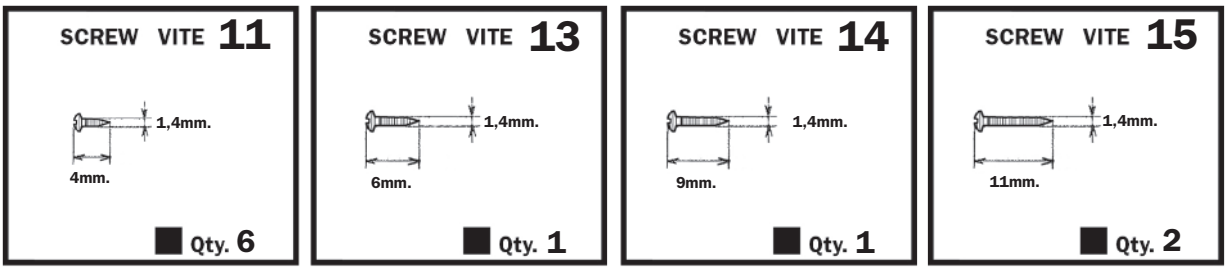

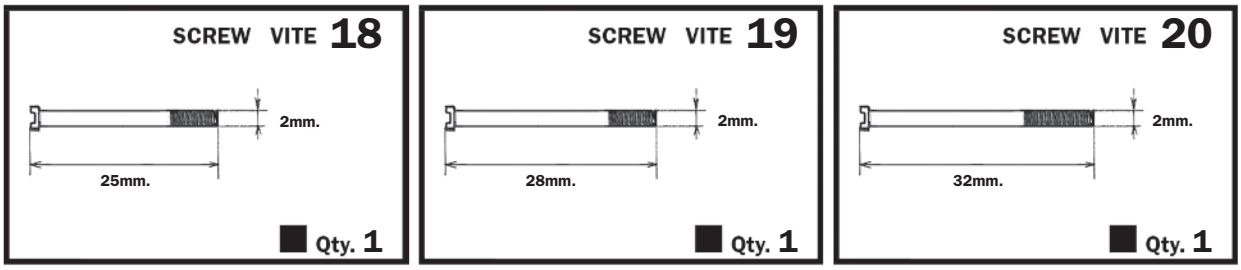

Istruzioni per l'applicazione delle decalcomanie. Ritagliare le decalcomanie occorrenti dal foglio, immergerle in un bicchiere di acqua pulita per circa 20" , metterle in posizione sul modello e farle scivolare dalla carta: per una migliore aderenza comprimerle con una pezzuola pulita.

Direction for applying the decals: cut the required decals out of the sheet: dip the into a glass of clean water for about 20" ; position the decals on the kit, letting them slide from the paper. For a better adesion, press them by means of a clean rag.

Pàsättning av decaler: klipp ut den decal som skall användas och doppa den i ett glas vatten under en 20" . Sätt decalen pà plats pa modellen och lat den sakta glida av pappret. For att den skall sitta ordentligt, tryck till med en torr dik.

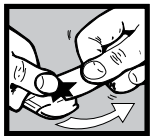

Anweisungen für Abziehbilder-Anbringung: Die benötigten Abziehbilder vom Blatt abscheiden, in ein Glas reines Wasser für etwa 20" eintauchen, auf das Modell legen und dann vom Papierbogen abnehmen. Um eine bessere Haftung zu erzielen, die Abziehbilder mit einem reinen Tuch andrüchen.

Instruction pour l'application des décalcomanies. Couper les décalcomanies choisies et les planger environ 20" dans un peu d'eau propre. Les placer sur le modèle en les faisant glisser de leur fauille et presser avec un morceau de chiffon puor èliminer les bulles d'air.

Istrucciones Para la aplicaciòn de las calcomanìas: cortar las requeridas, sumergirlas en un recipiente de agua limpia durante 20" , colocar las calcomanìas sobre el modelo, hacièndolas deslizar sobre el papel. Para una mejor adherencia, presionarlas con un trampio limpio.

Transfers: knip het benodigde deel uit, dempel et ca. 20" onder water, oudt het transfer tegen het model en schuif het vanaf het papier op zijn plaats. Met een schoon doekje aandrukken.

デカール使用法：台紙から、それぞれのマークを切り取ります。ぬるま湯に20秒くらいつけて、引き上げます。マークをすべらすようにして台紙からとり、指定の位置にはってください。やわらかな布でマーク上を押して気泡を取ってください。マーク面には、かわくまで手をふれないでください。

Указания по применению декалей: Отрежьте нужную вам часть декали от общего листа, поместите ее на 20"минуты в чистую воду, затем, выбрав необходимое место на модели, переведите туда изображение, сдвинув его с бумажной основы. Для лучшего прилипания промакните декаль чистой тряпочкой.

Colla per plastica
Plastic cement

- Le parti indicate con ✻ vanno incollate con colla per plastica . Fare molta attenzione a non incollare le parti non segnate.
- Glue togheter with plastic cement the parts showed with ✻ Pay attention, don't glue the parts not indicated.

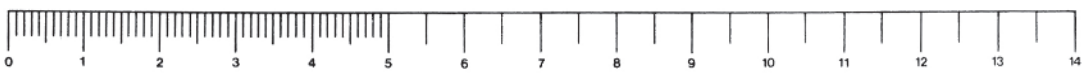

1

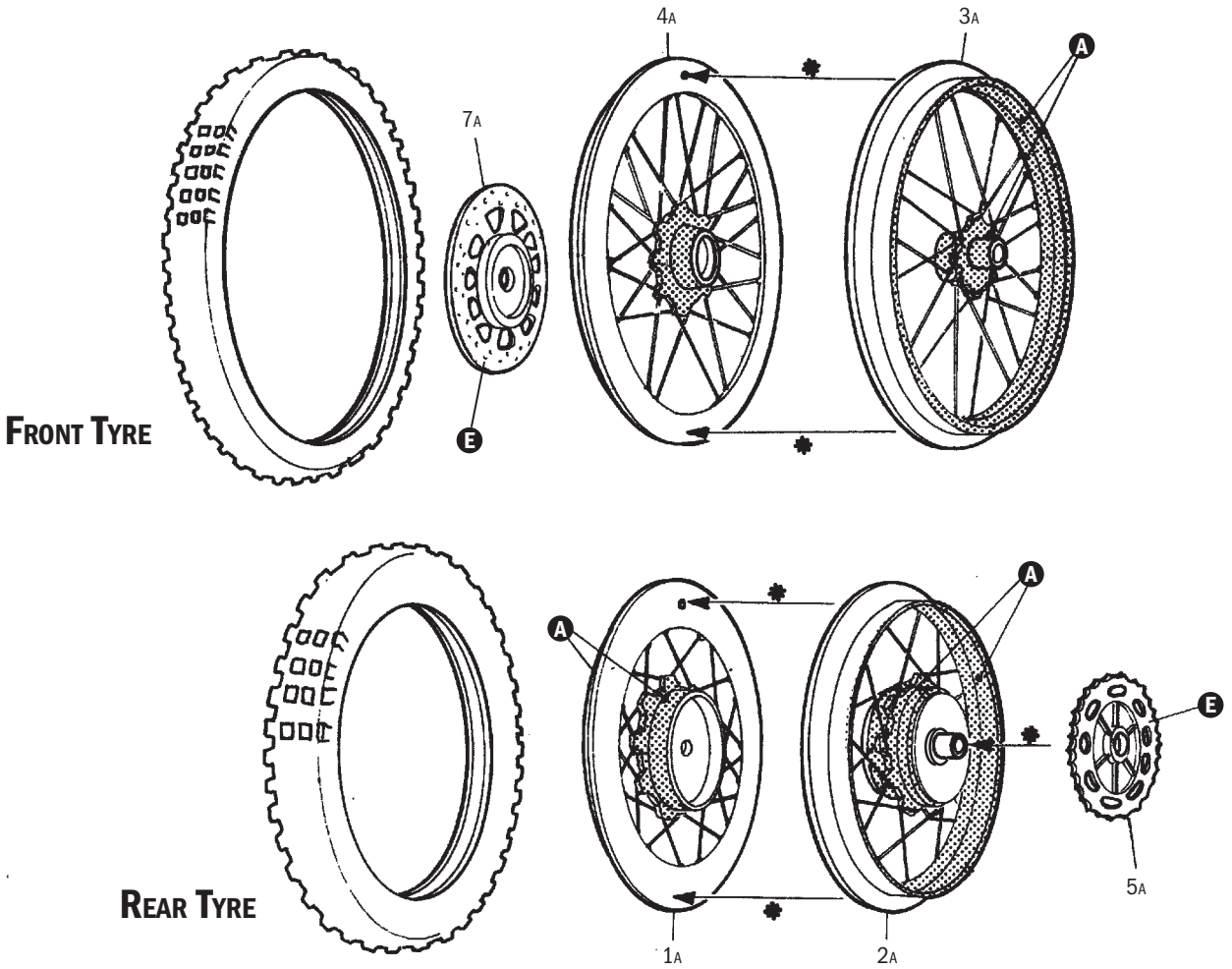
4A
3A
A
7A
E
FRONT TYRE
A
A
E
5A
REAR TYRE
1A
2A

2 A

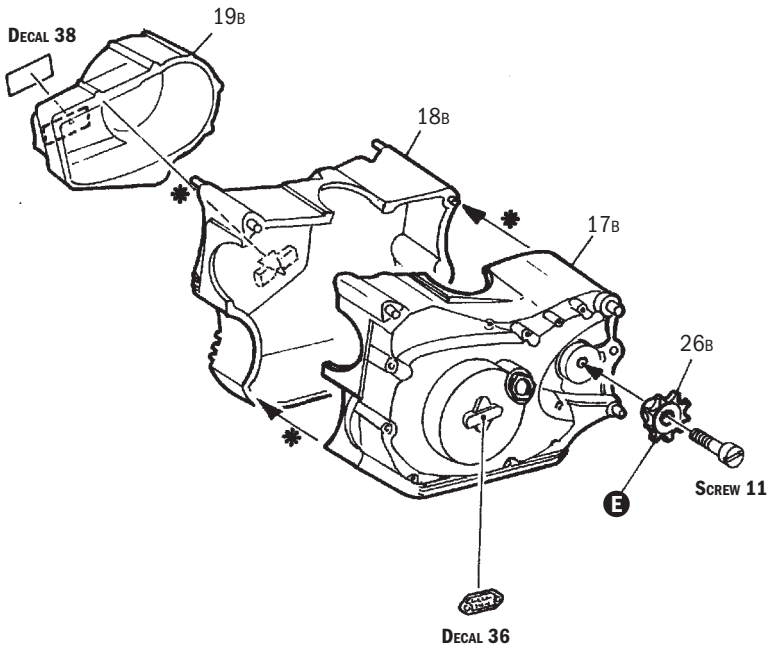
DECAL 38
19B
18B
17B
26B
E
SCREW 11
DECAL 36

3 B

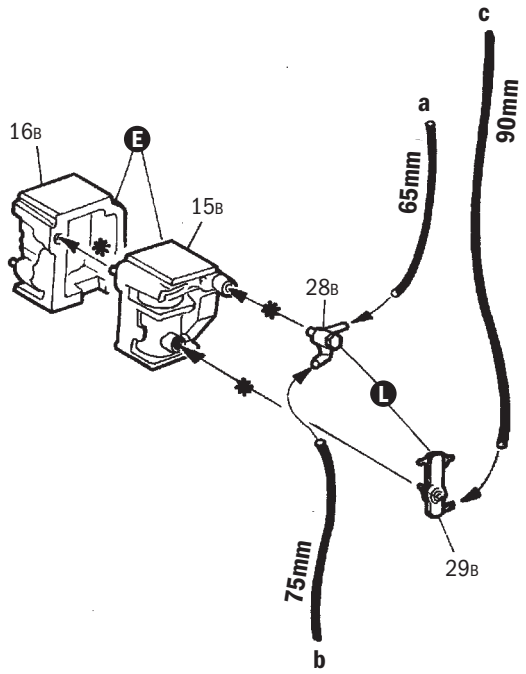
c
90mm
a
65mm
16B
E
15B
28B
L
29B
75mm
b

4 C

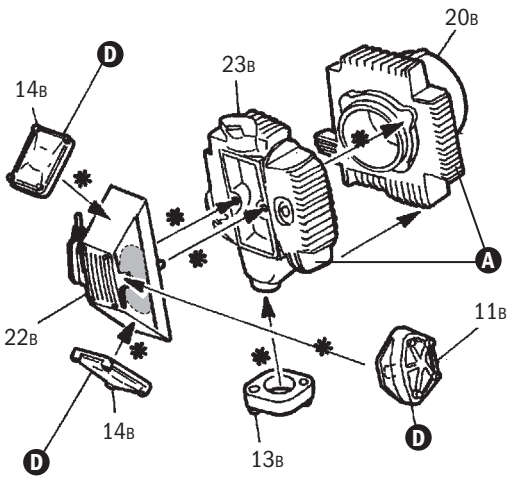
20B
23B
14B
D
A
22B
11B
14B
13B
D
D

5 D

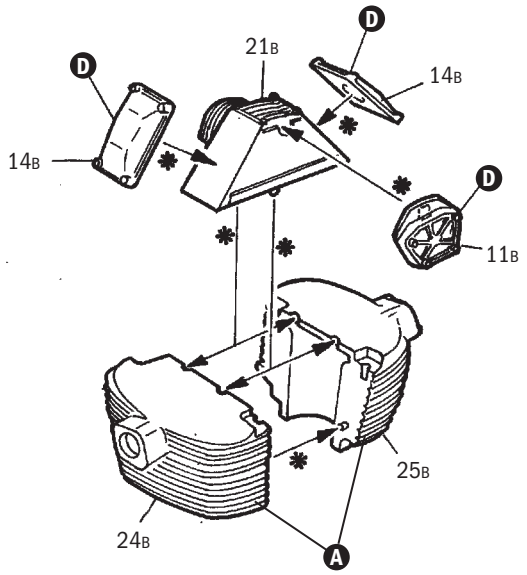
D
21B
D
14B
14B
D
11B
25B
24B
A

6

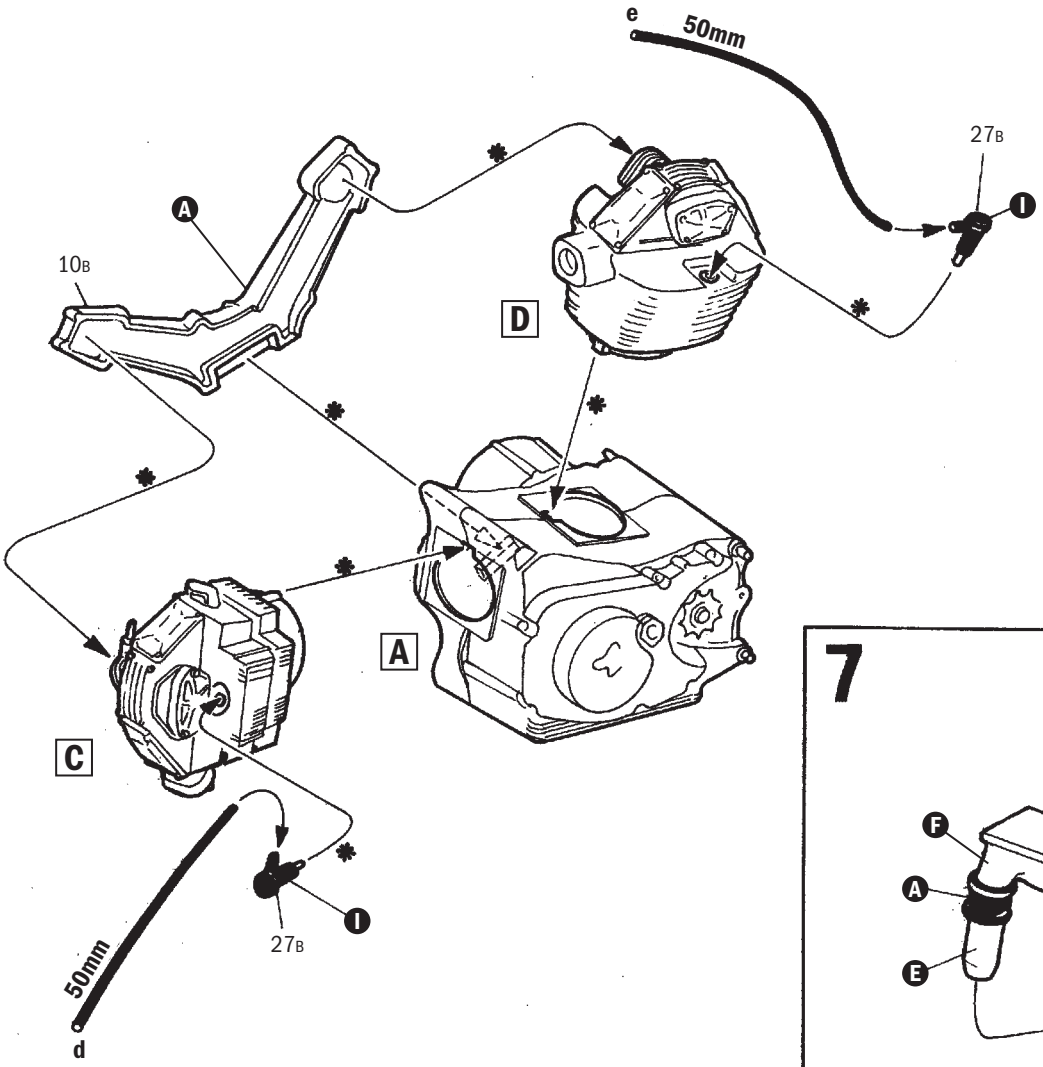
e
50mm
27B
I
A
10B
D
A
C
27B
I
50mm
d

7

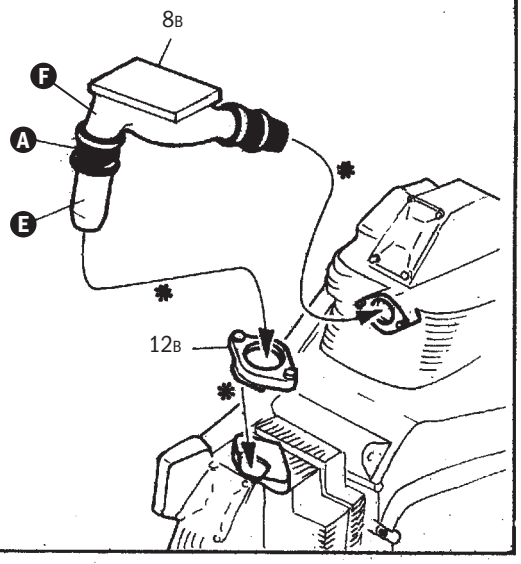
8B
F
A
E
12B

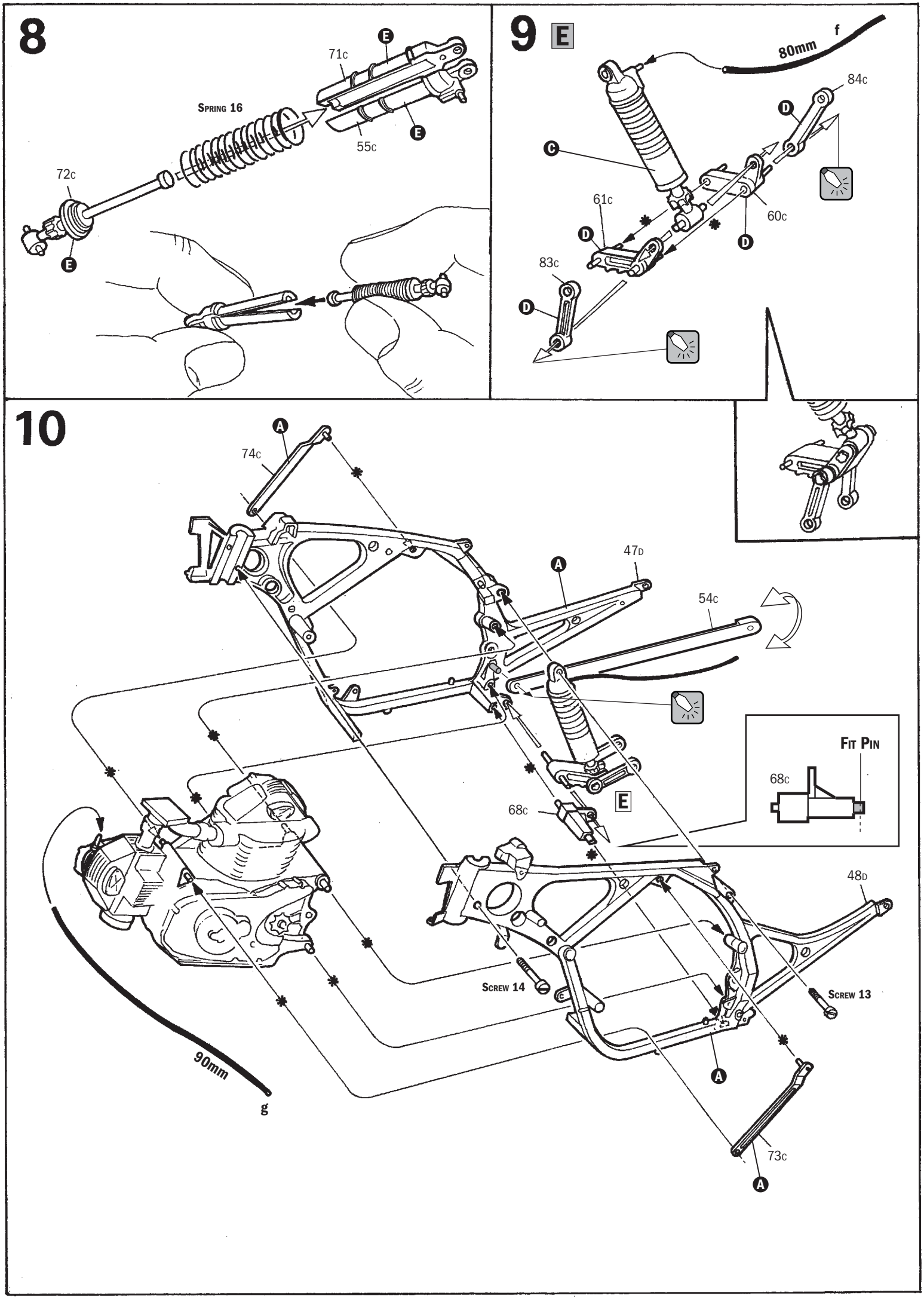
8
71c
E
Spring 16
55c
72c
9
E
80mm
f
84c
D
C
61c
60c
83c
10
74c
A
47D
54c
Fit Pin
68c
E
48D
Screw 14
Screw 13
90mm
g
73c

11

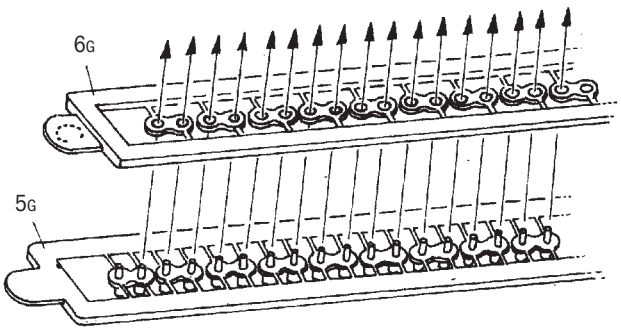

A

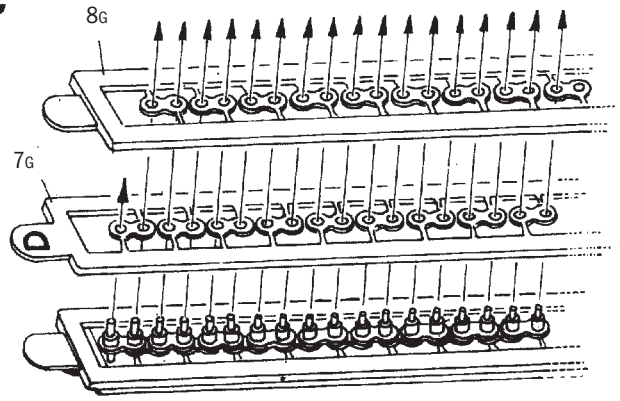

B

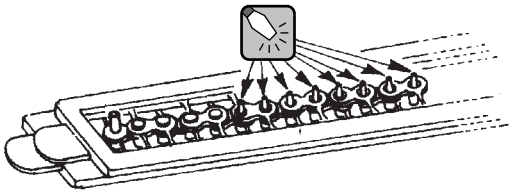

DEVE FUNZIONARE
IT MUST BE IN ORDER
IL DOIT FONCTIONNER
FUNKTIONIREND

LA PLASTICA NON DEVE SCIOGLIERSI
PLASTIC MUST NOT MELT
LA PARTIE EN PLASTIQUE NE DOIT PAS FONDRE
DIE PLASTIKTEILE MÜSSEN NICHT SCHMELZEN

D

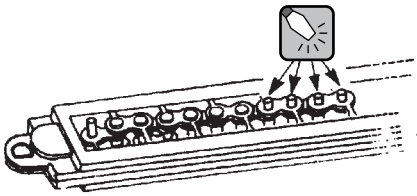

IL FERRO PER SALDARE DEVE ESSERE APPENA CALDO.
THE WELDING IRON SHOULD BE SLIGHTLY WARM.
LE FER A SOUDER DOIT ETRE LEGEREMENT CHAUD.
SCHWEISSMITTEL NUR LEICHT ERHITZEN.

E

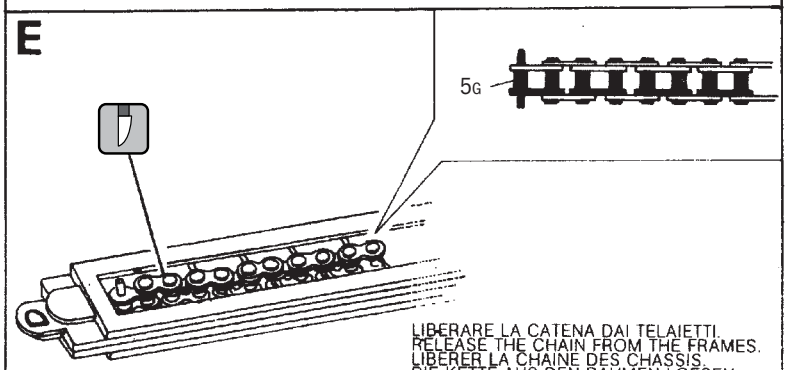

LIBERARE LA CATENA DAI TELAIETTI.
RELEASE THE CHAIN FROM THE FRAMES.
LIBERER LA CHAINE DES CHASSIS.
DIE KETTE AUS DEN RAHMEN LOESEN.

F

PEZZO DI CATENA FORMATO DA 18 MAGLIE
CHAIN PART CONSISTING OF 18 LINKS
PIECE DE CHAINE FORMEE PAR 18 MAILLES
KETTE BESTEHT AUS 18 GLIEDERN

PEZZO DI CATENA FORMATO DA 18 MAGLIE
CHAIN PART CONSISTING OF 18 LINKS
PIECE DE CHAINE FORMEE PAR 18 MAILLES
KETTE BESTEHT AUS 18 GLIEDERN

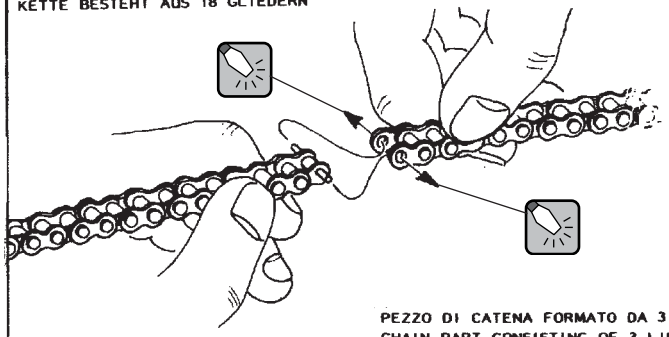

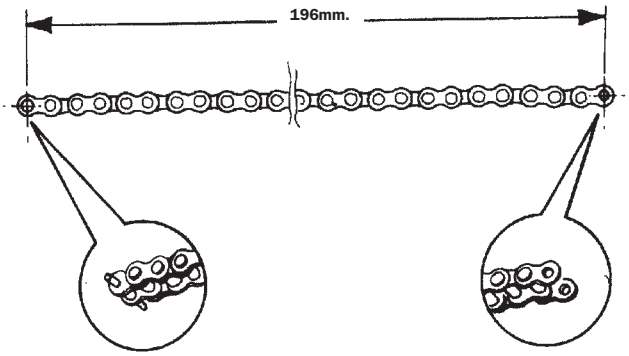

PEZZO DI CATENA FORMATO DA 3 MAGLIE
CHAIN PART CONSISTING OF 3 LINKS
PIECE DE CHAINE FORMEE PAR 3 MAILLES
KETTE BESTEHT AUS 3 GLIEDERN

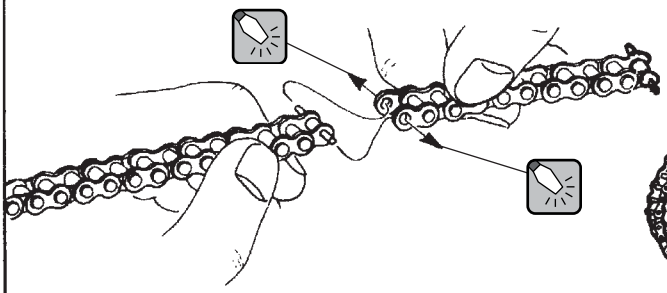

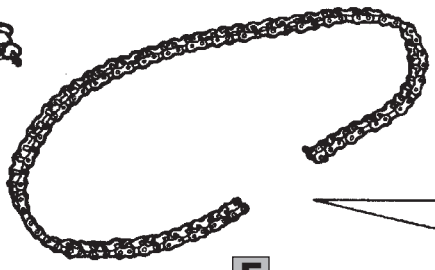

F

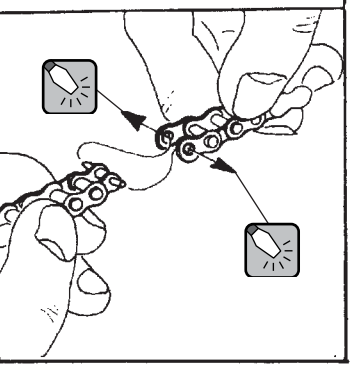

PEZZO DI CATENA FORMATO DA 36 MAGLIE
CHAIN PART CONSISTING OF 36 LINKS
PIECE DE CHAINE FORMEE PAR 36 MAILLES
KETTE BESTEHT AUS 36 GLIEDERN

12

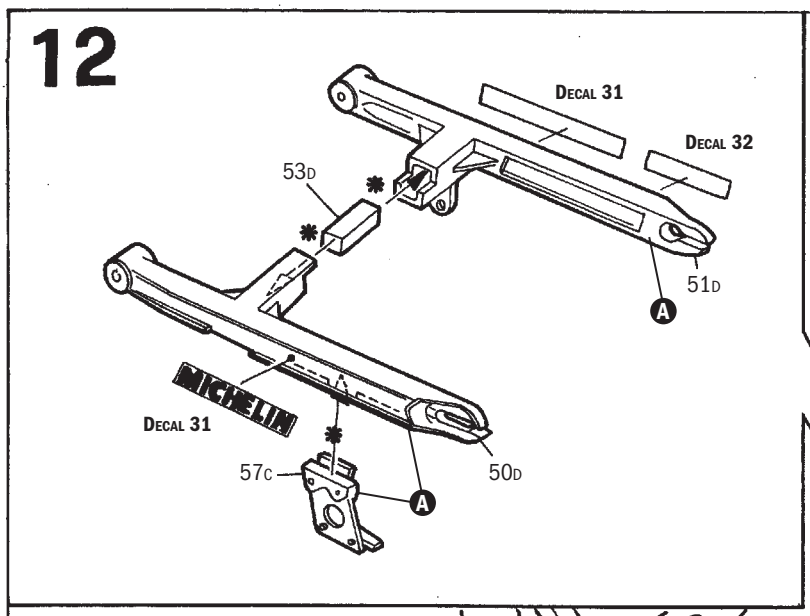
Decal 31
Decal 32
53D
51D
A
MICHELIN
Decal 31
57C
50D
A

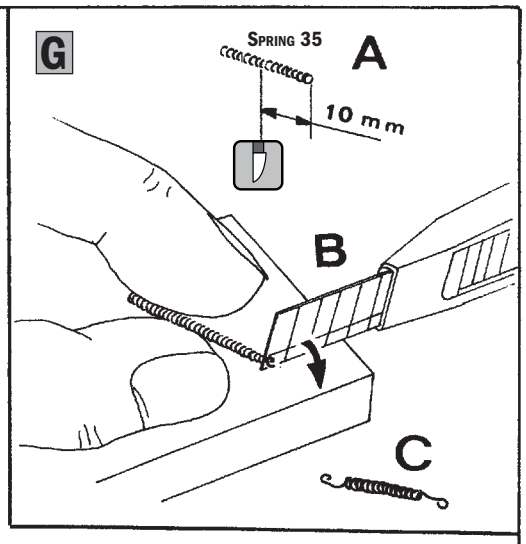
G
Spring 35
A
10 mm
B
C

13

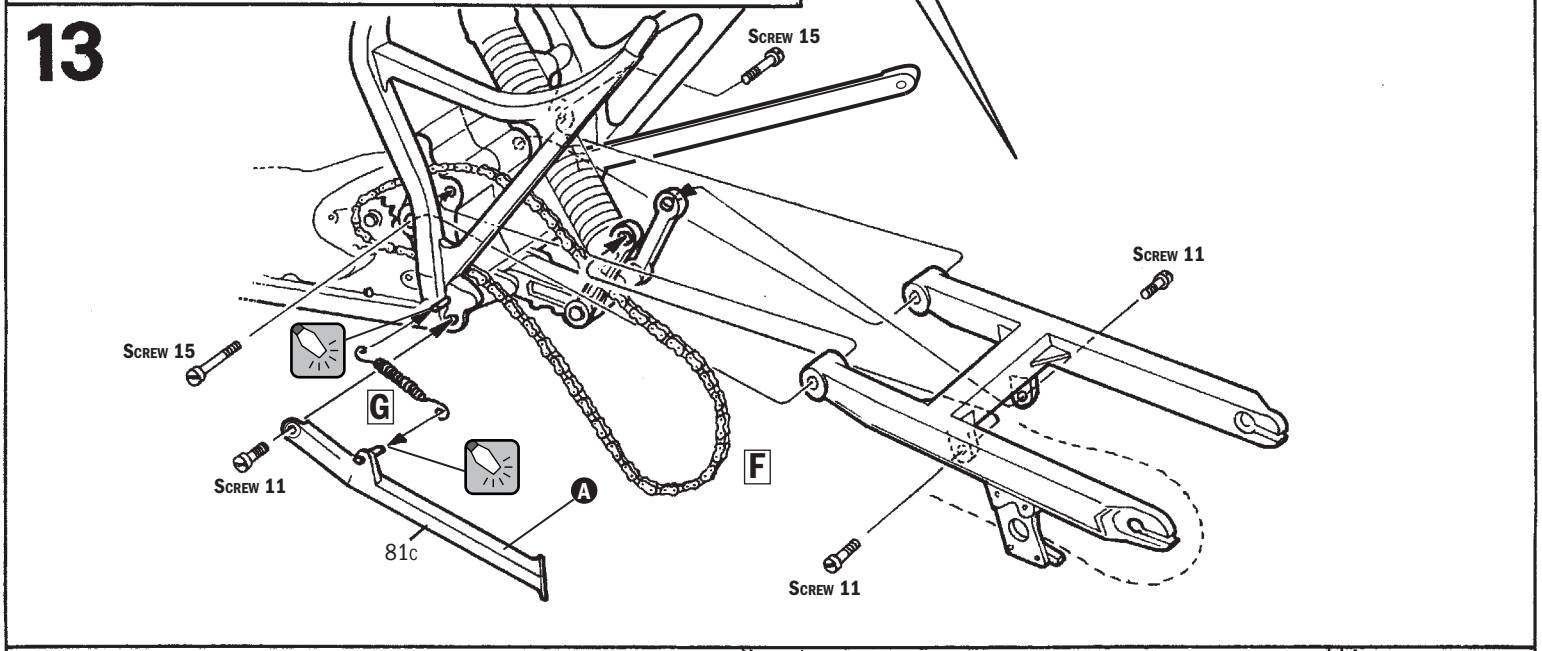
Screw 15
Screw 15
G
Screw 11
A
81C
F
Screw 11
Screw 11

14

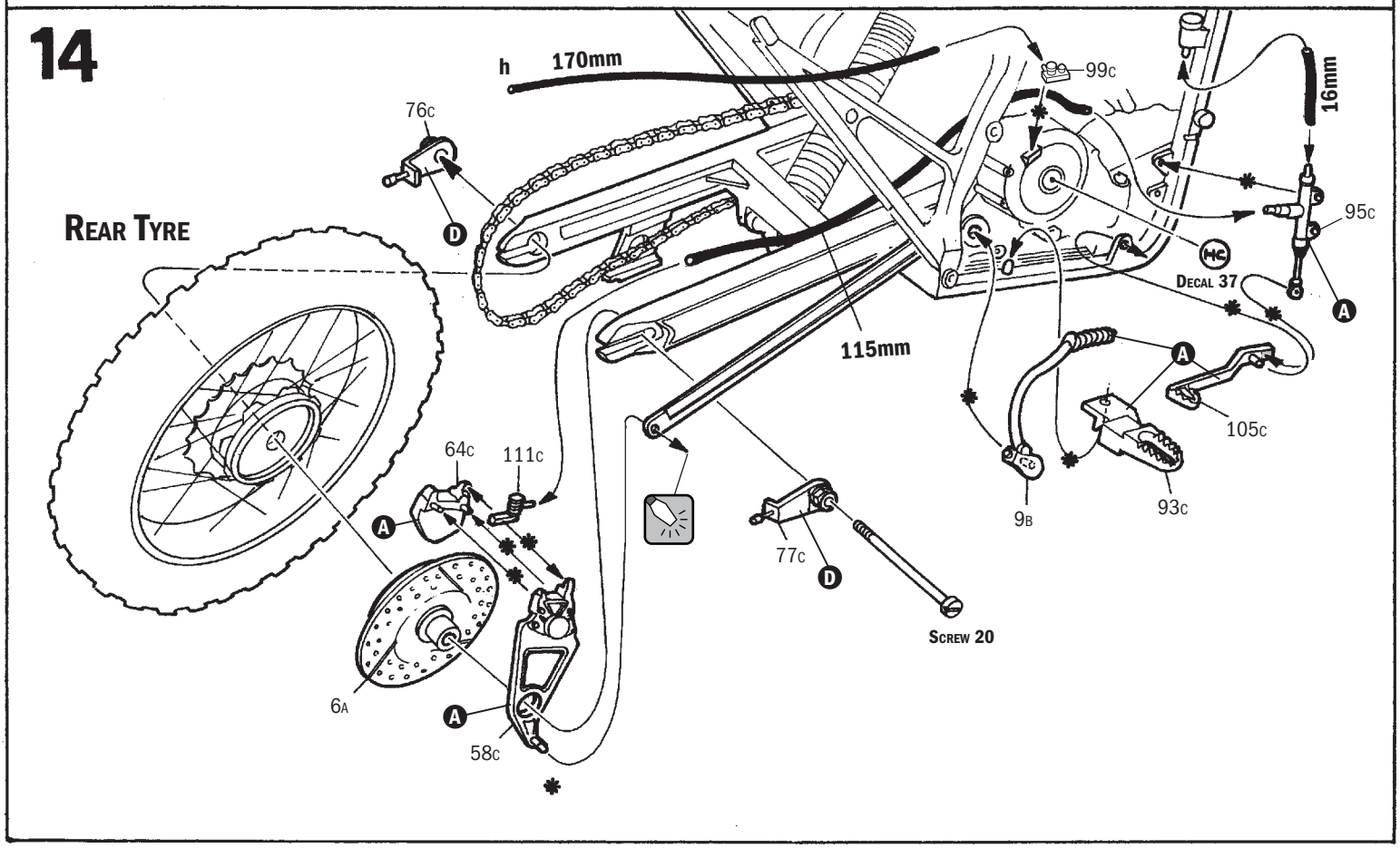
h 170mm
99C
16mm
76C
D
Rear Tyre
95C
Decal 37
A
115mm
A
105C
64C
111C
A
9B
93C
77C
D
Screw 20
6A
A
58C

15 H

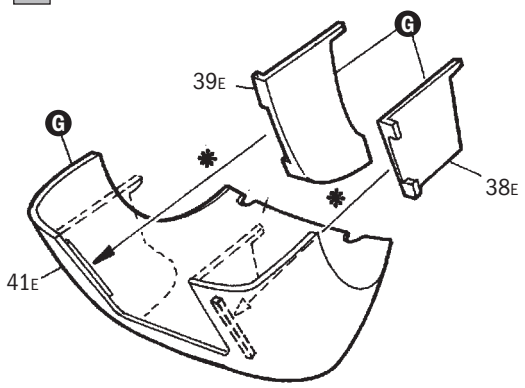
G
39E
G
38E
41E

16

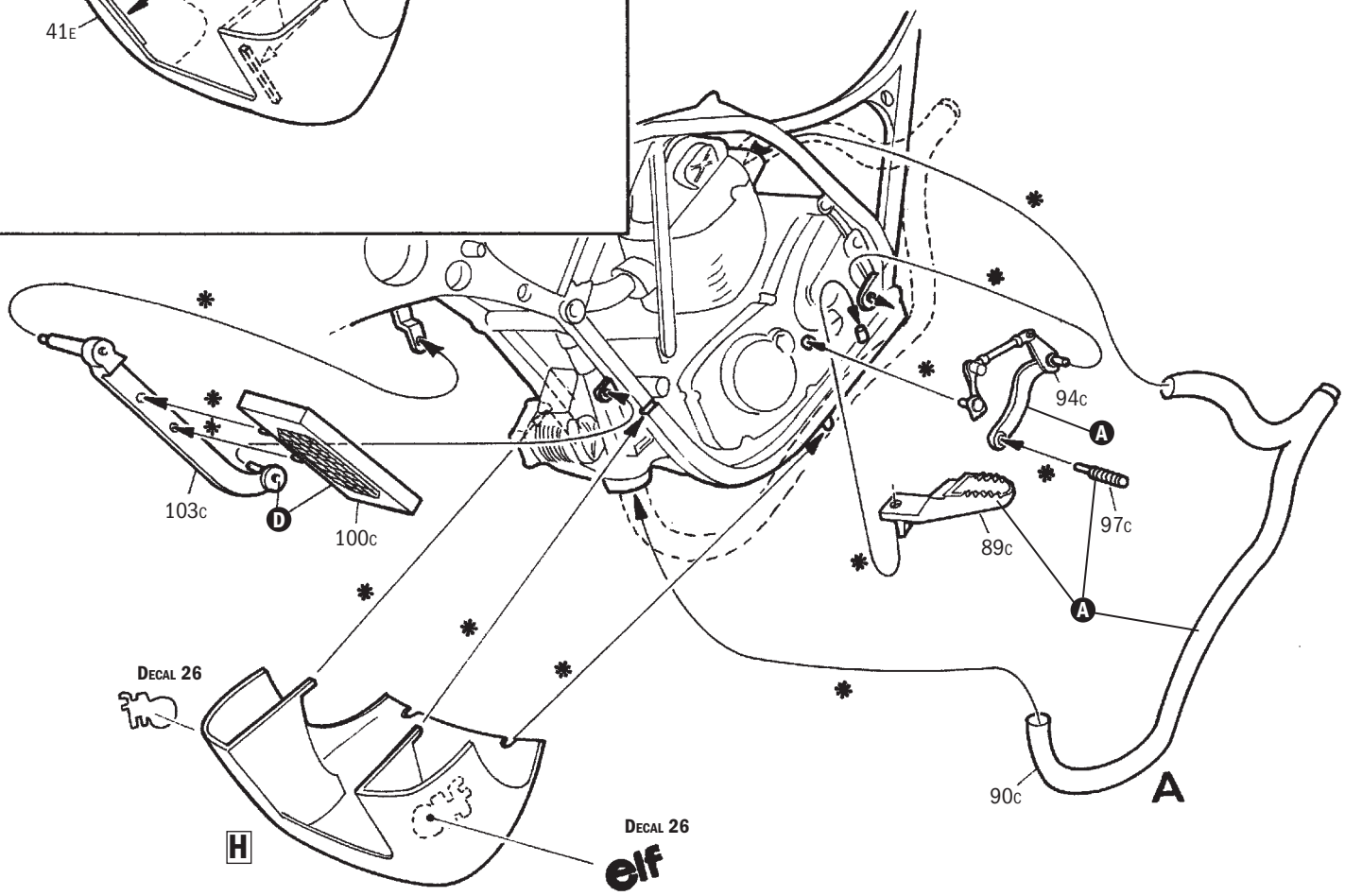
94C
A
97C
89C
A
103C
C
D
100C
DECAL 26
H
DECAL 26
elf
90C
A

17 I

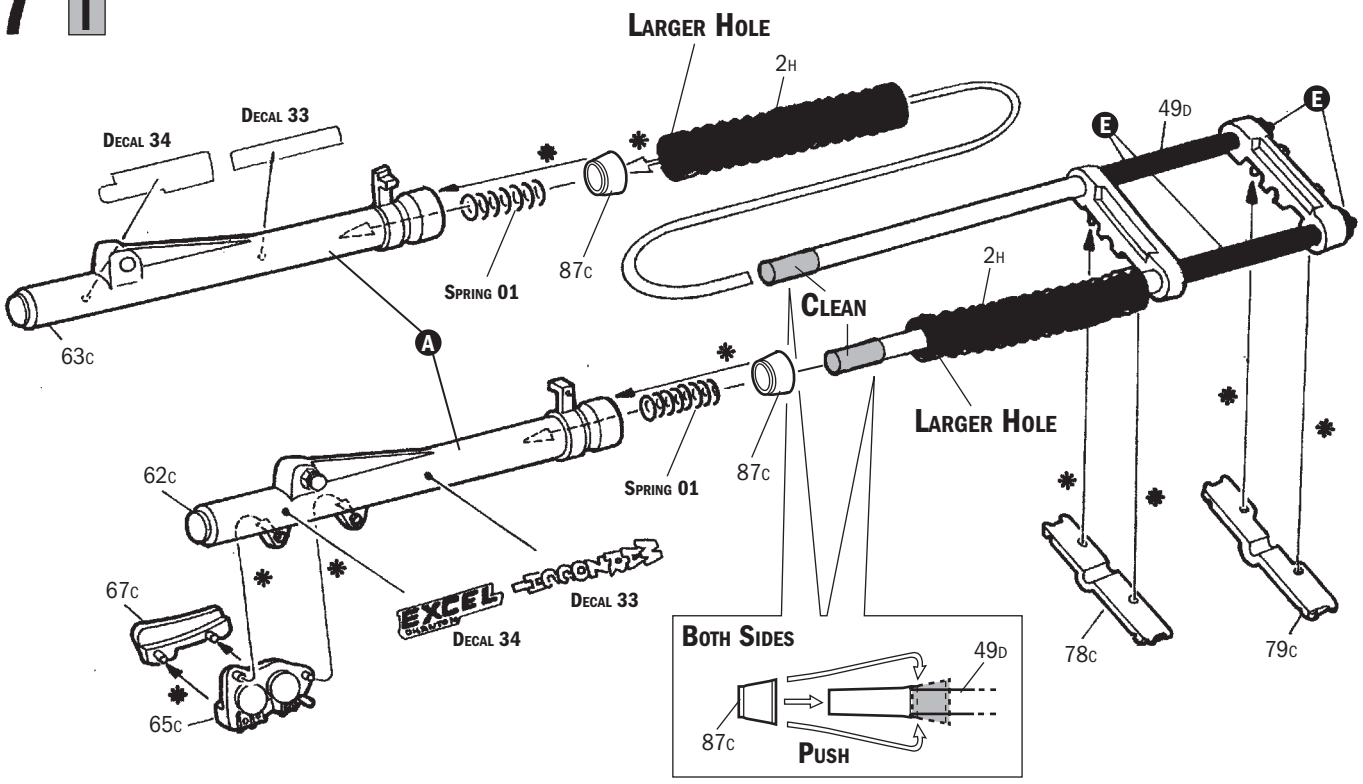
LARGER HOLE
2H
DECAL 33
DECAL 34
49D
E
E
87C
SPRING 01
2H
CLEAN
63C
A
LARGER HOLE
87C
SPRING 01
62C
DECAL 33
DECAL 34
67C
65C
BOTH SIDES
49D
87C
PUSH
78C
79C

18

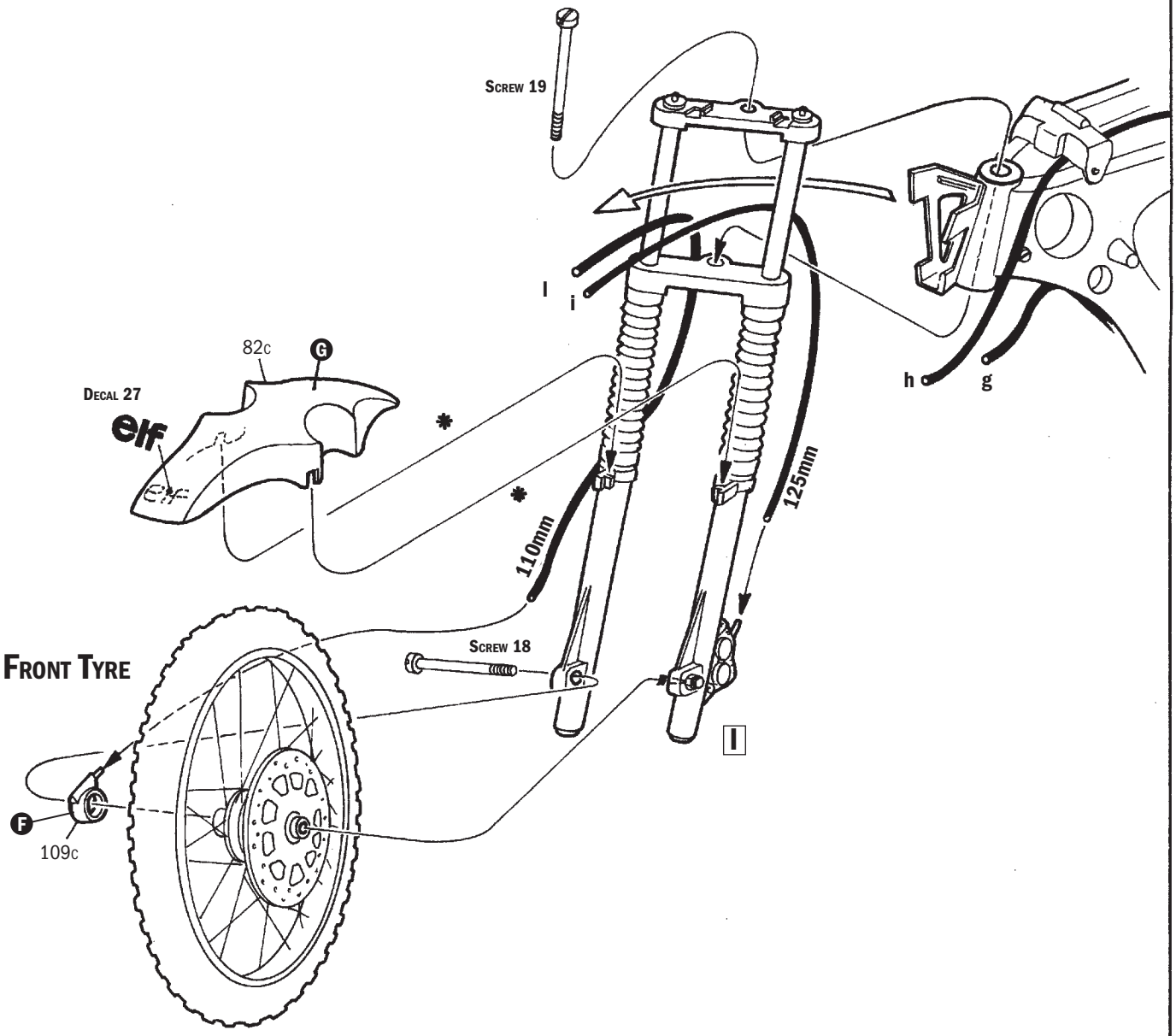
Screw 19
l
i
h
g
82c
G
Decal 27
elf
110mm
125mm
Front Tyre
Screw 18
I
F
109c

19

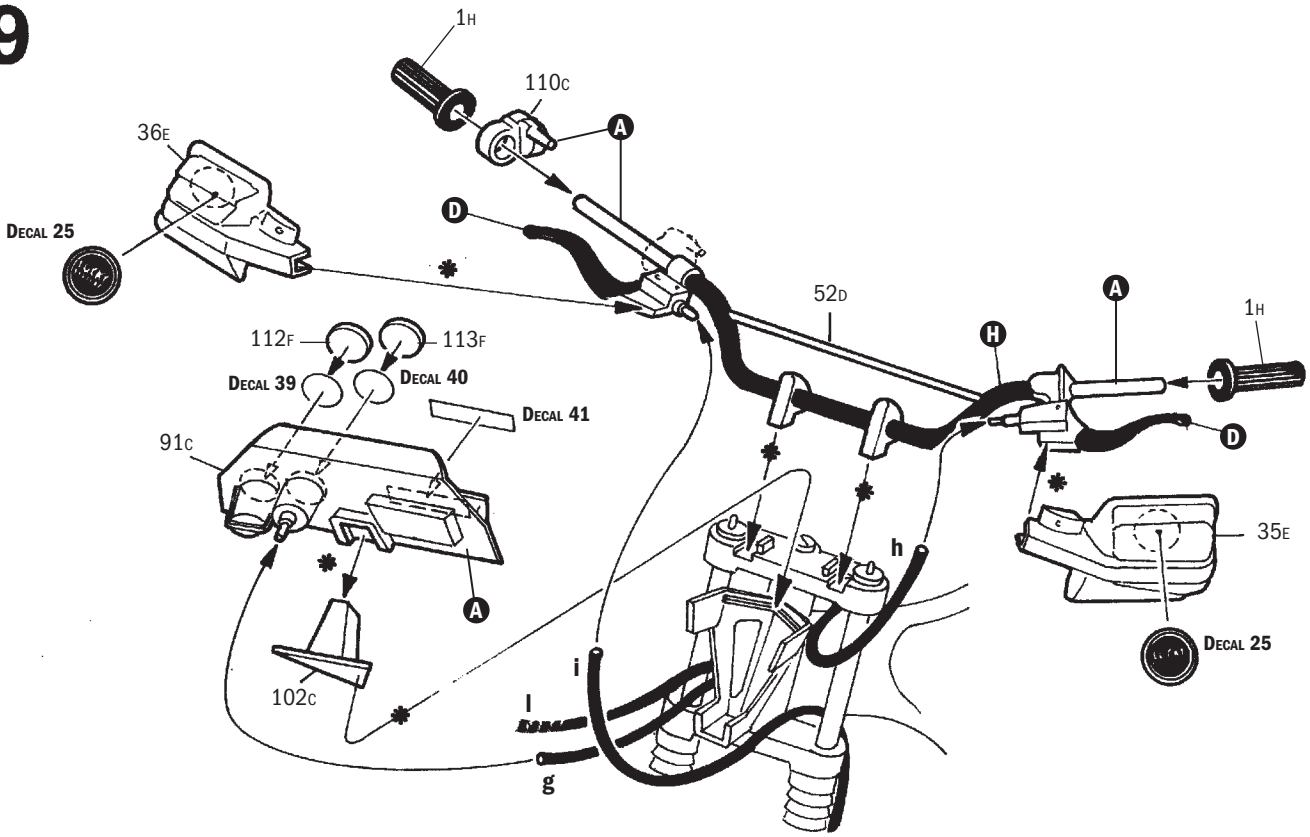
1H
110c
A
36E
Decal 25
D
52D
A
1H
H
112F
113F
Decal 39
Decal 40
Decal 41
91c
D
35E
h
A
Decal 25
102c
i
l
g

20

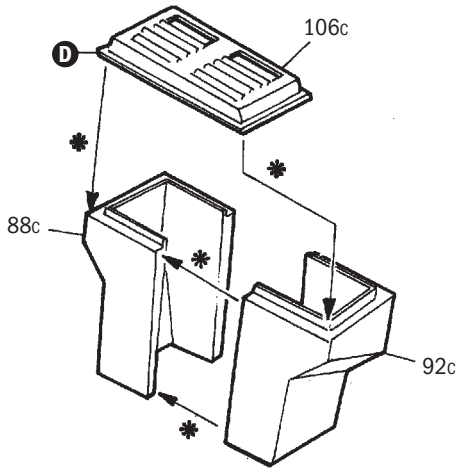
D
106c
88c
92c

21

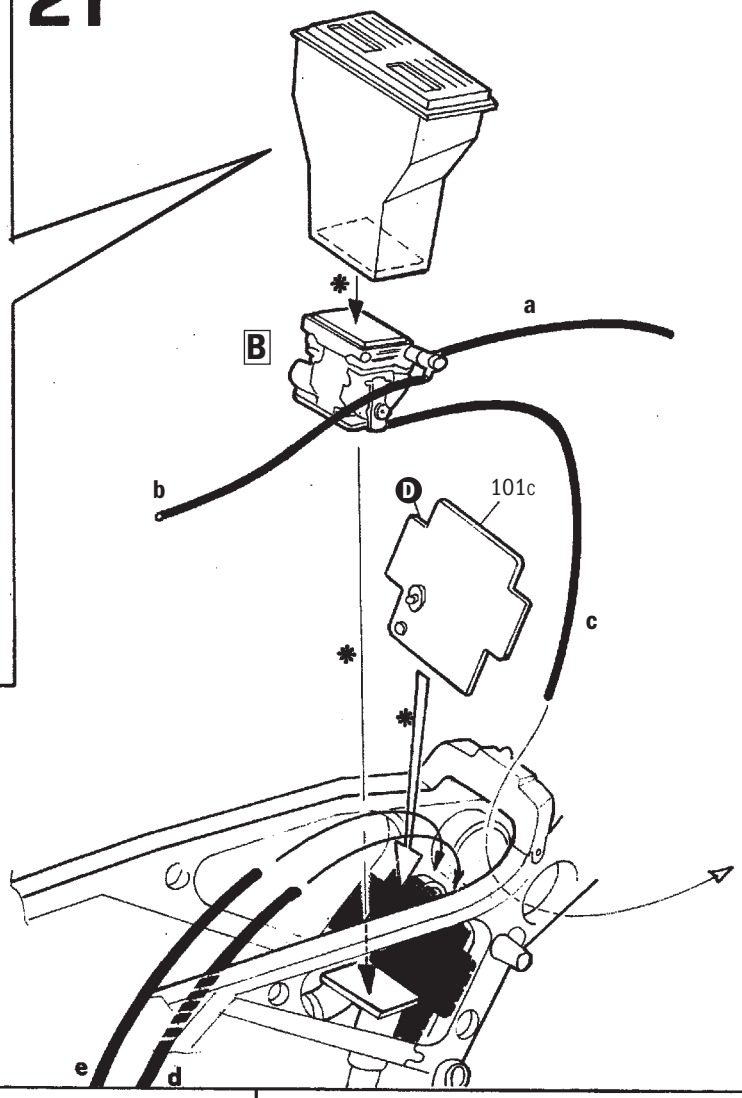
B
a
b
D
101c
c
e
d

22

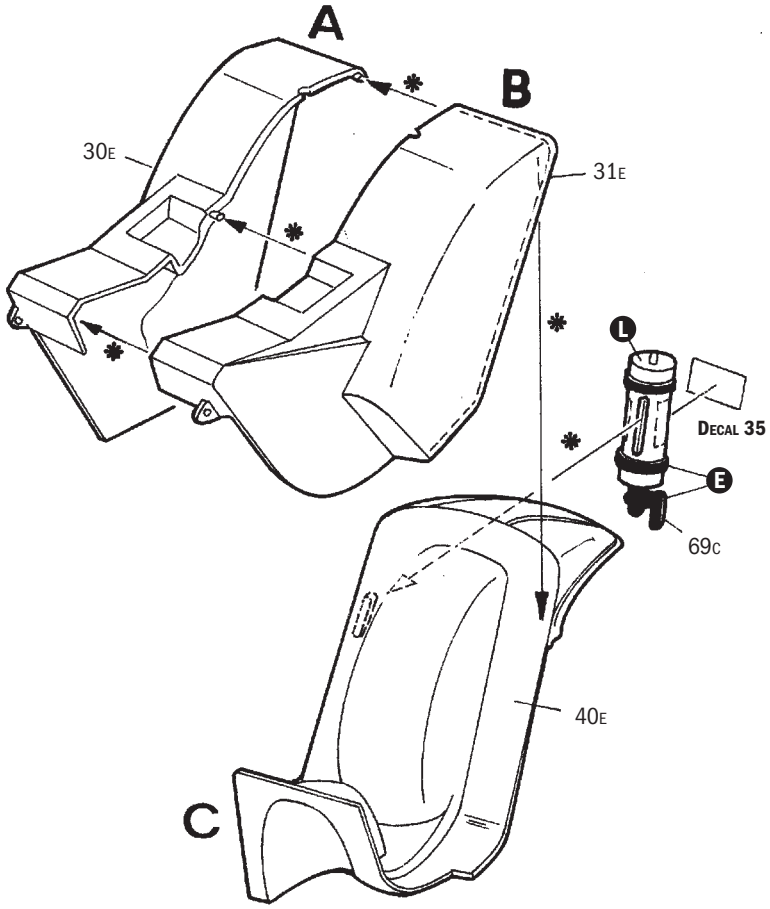
A
B
30E
31E
L
Decal 35
E
69c
40E
C

23

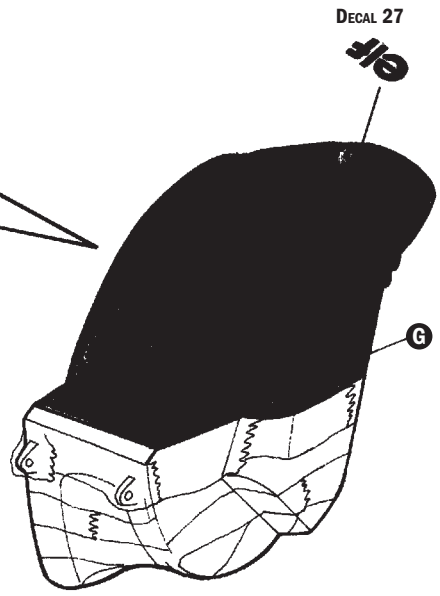
L
Decal 27
G

24

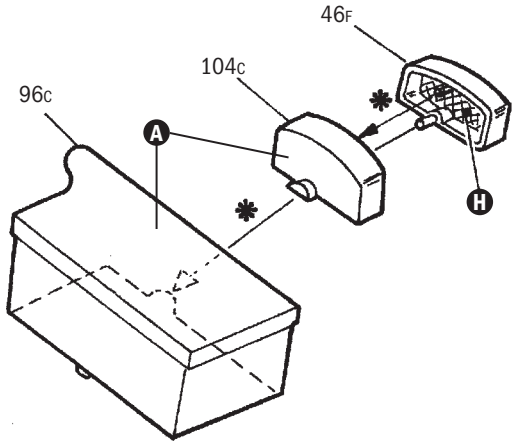
46F
104C
96C
A
H

25

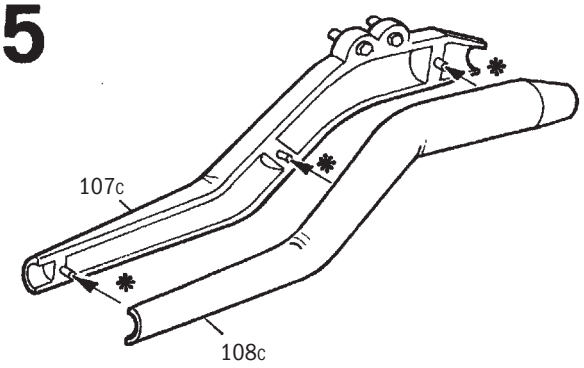
107C
108C

26

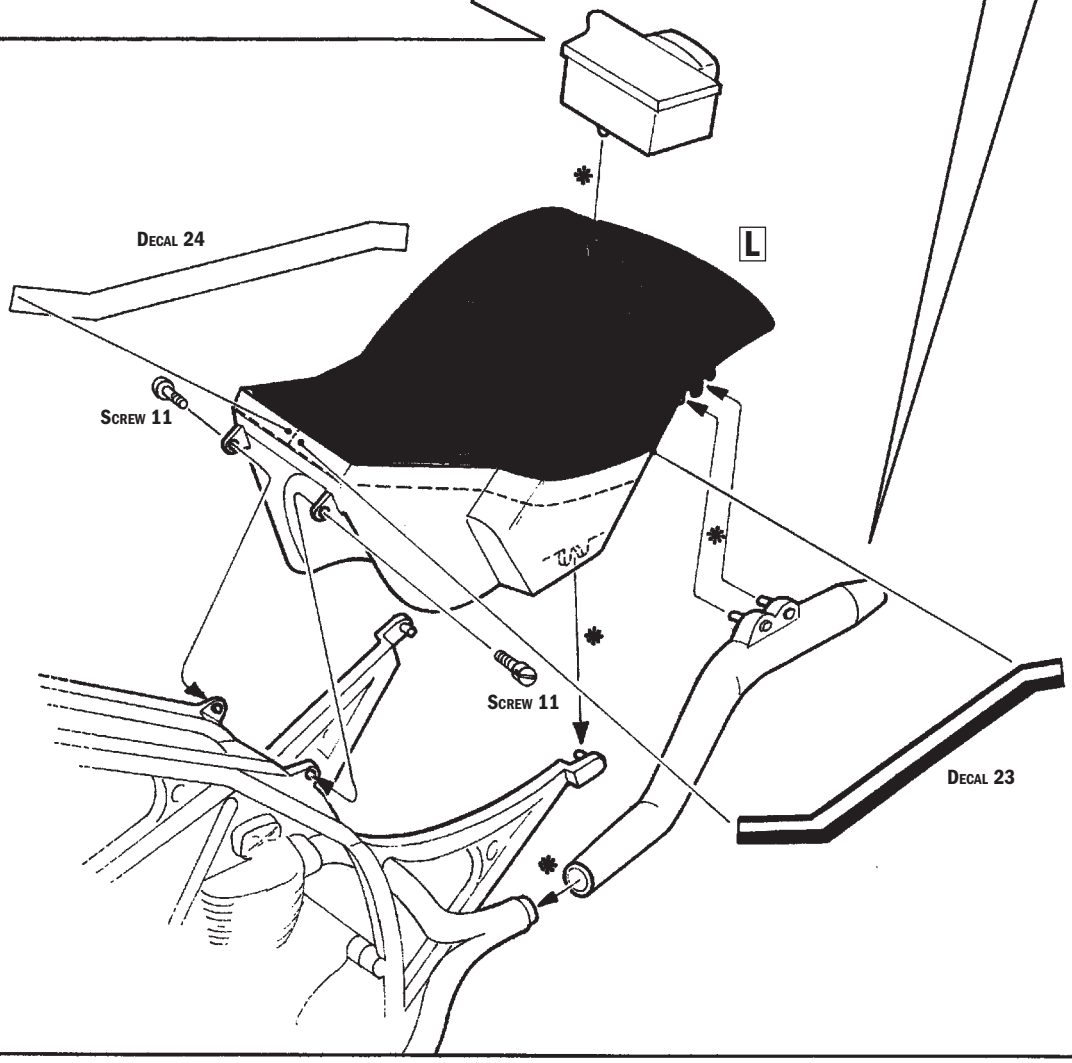
L
Decal 24
Screw 11
Screw 11
Decal 23

27 M

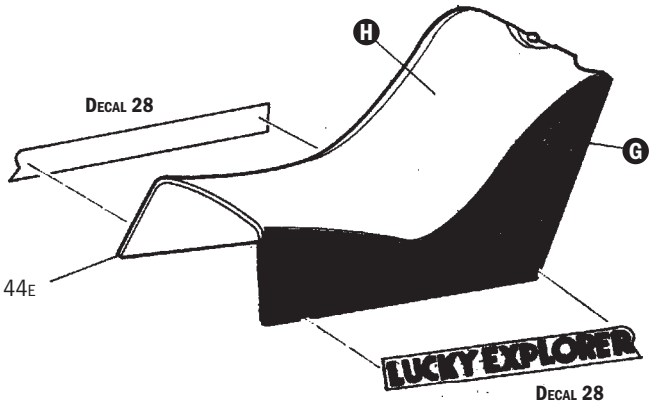
H
Decal 28
G
44E
LUCKY EXPLORER
Decal 28

28

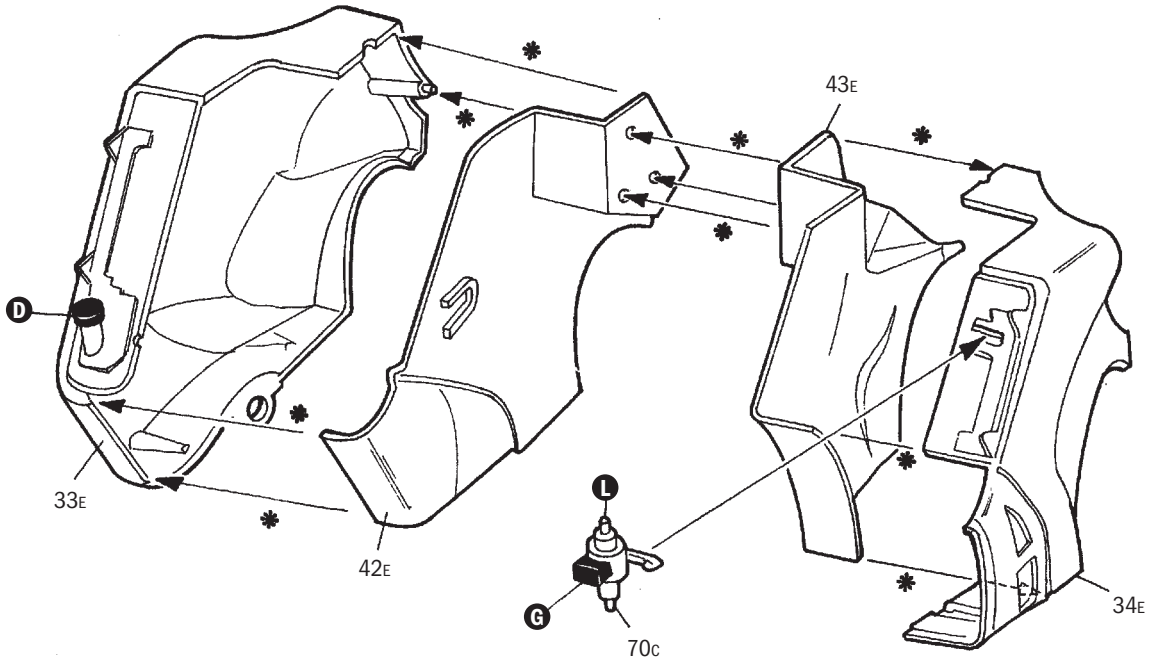

29

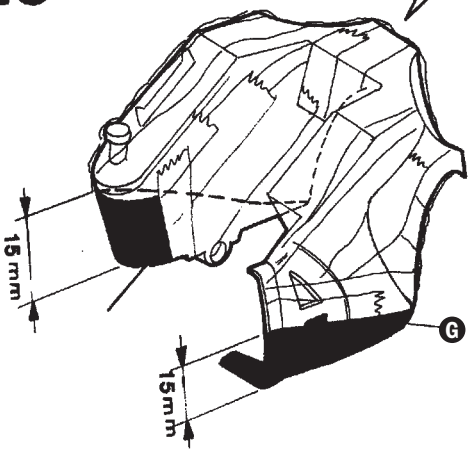

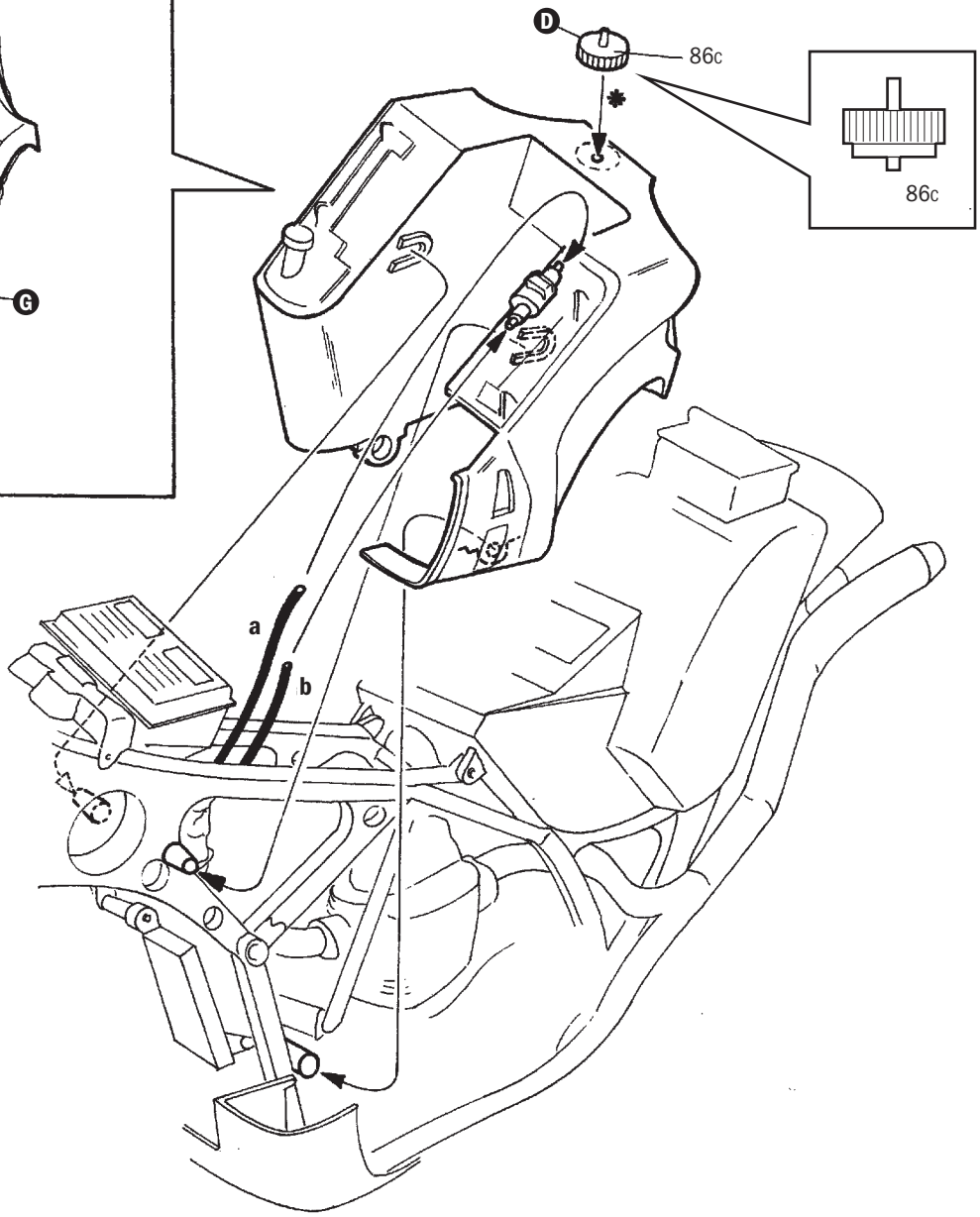

30

31 N

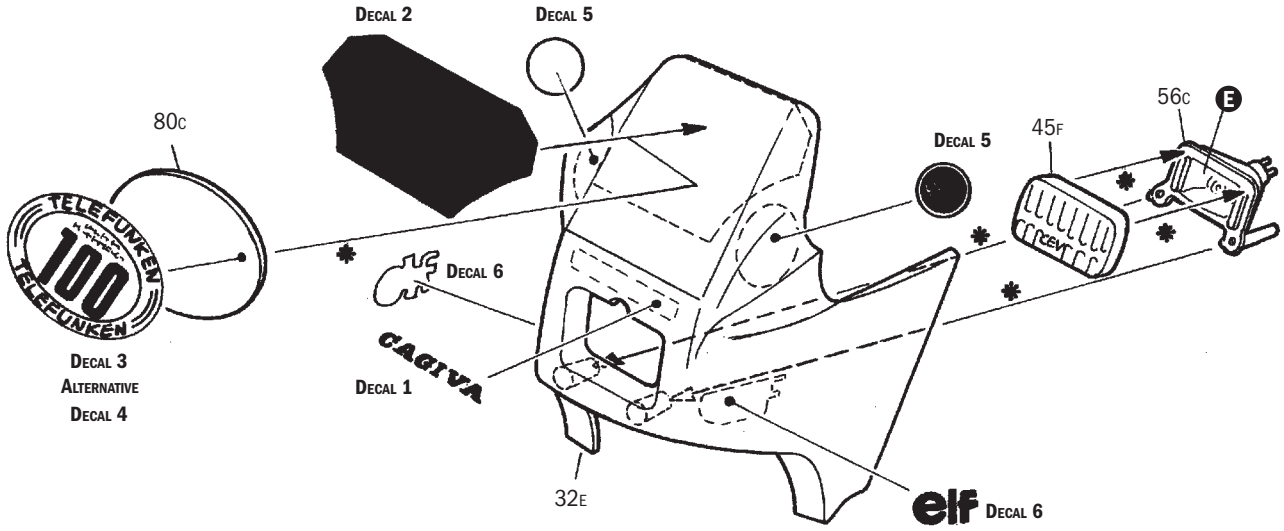
Decal 2
Decal 5
80c
Decal 5
45F
56c
E
Decal 6
Decal 3
Alternative
Decal 4
Decal 1
32E
elf
Decal 6

32

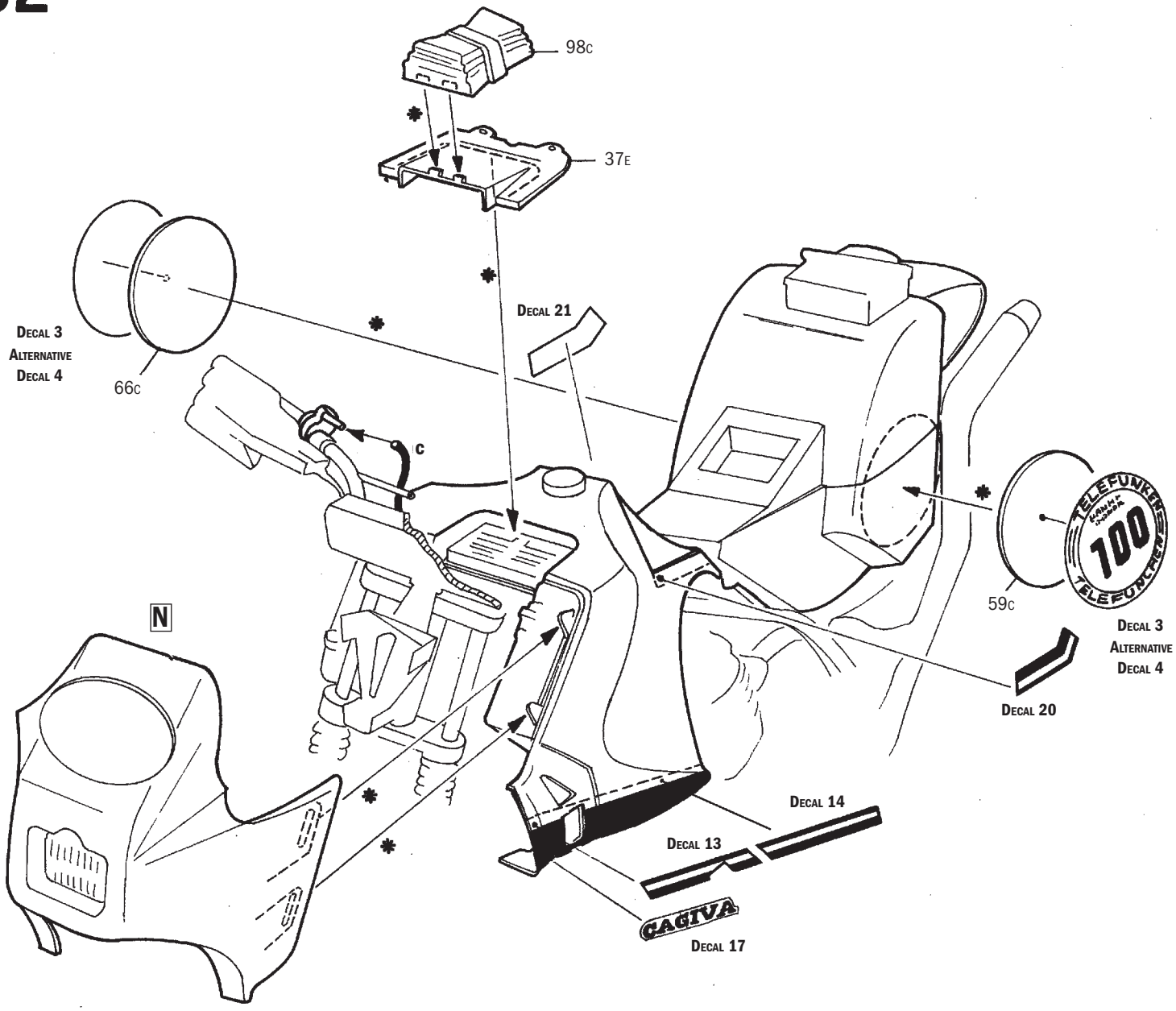
98c
37E
Decal 21
Decal 3
Alternative
Decal 4
66c
C
N
59c
Decal 3
Alternative
Decal 4
Decal 20
Decal 14
Decal 13
Decal 17

33

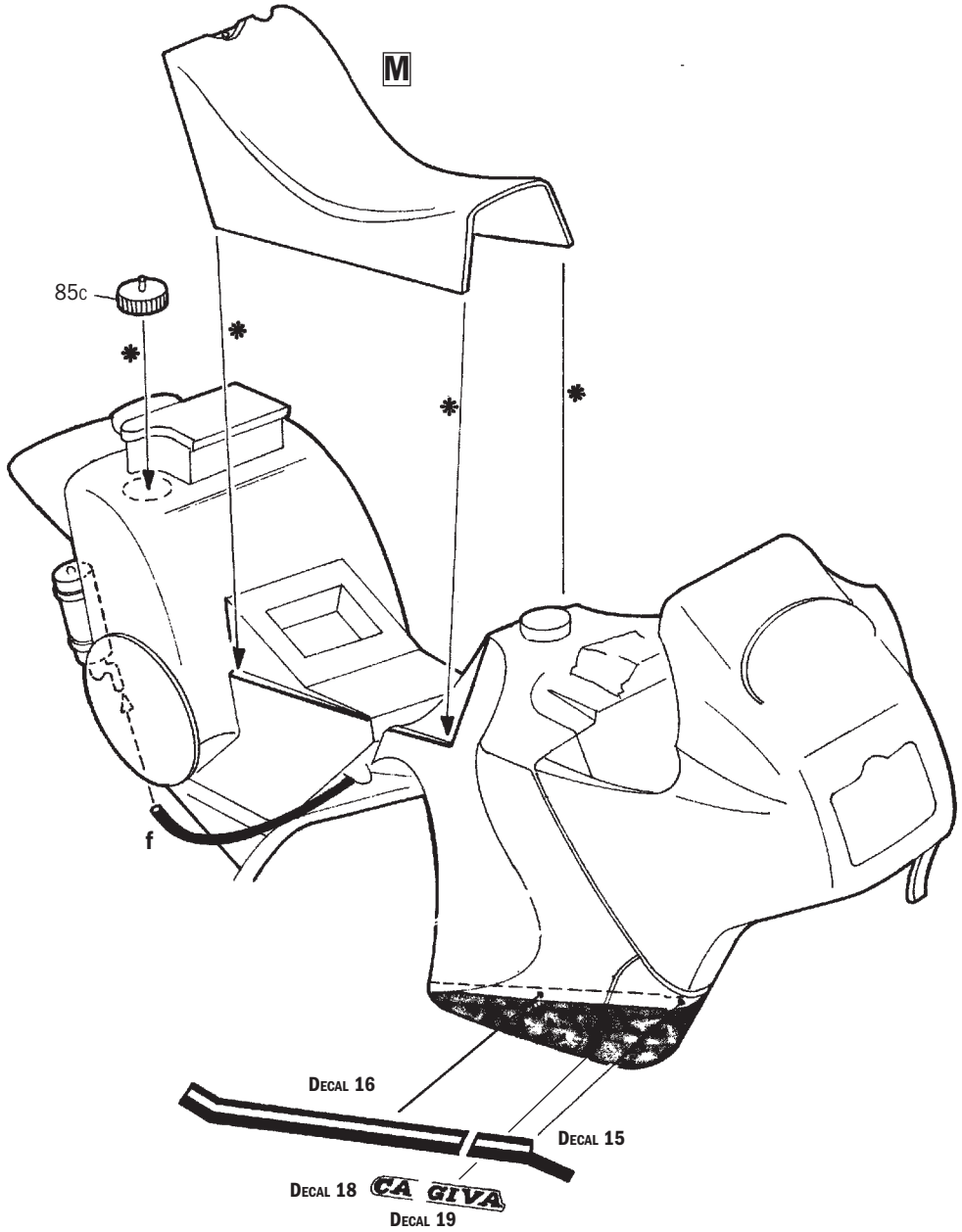

KIT No 4643 Scale 1:9 - Cagiva Elephant 850 Paris Dakar 1987

NAME
NOME
NAME
NOM
NOMBRE
NAAM

CONTACT OUR COSTUMER SERVICE ON WWW.ITALERI.COM

COUNTRY
NAZIONE
LAND
PAYS
PAIS
LAND

DATE OF BIRTH
DATA DI NASCITA
GEBURTSDATUM
DATE DE NAISSANCE
NACIDO/A EL
GEBOORTEDATUM

E-MAIL (*required)

DEFECTIVE PARTS
PARTI DIFETTOSE
DEFEKTE TEILE
PIECES DEFECTEUSES
PIEZAS DEFECTUOSAS
DEFECTE ONDERDELEN

PLACE OF PURCHASE
ACQUISTATO PRESSO
ORT DES KAUFES
LIEU D'ACHAT
LUGAR DE COMPRA
PLAATS VAN AANKOOP

☐ Retail Store
Negozio
Einzelhandel
Detaillant
Detallista
Detailhandel

☐ Hyper Market
Grande Magazzino
Andere
Grande Surface
Gran Almacen
Hypermarket

ITALERI S.p.A.
Via Pradazzo, 6/B
40012 - Calderara di Reno (BO) ITALY
fax: 0039 51 726 459
e-mail: italeri@italeri.com
www.italeri.com

Istruzioni per l'applicazione delle decalcomanie. Ritagliare le decalcomanie occorrenti dal foglio, immergerle in un bicchiere di acqua pulita per circa 20'', metterle in posizione sul modello e farle scivolare dalla carta: per una migliore aderenza comprimerle con una pezzuola pulita.

Direction for applying the decals: cut the required decals out of the sheet: dip the into a glass of clean water for about 20'' ; position the decals on the kit, letting them slide from the paper. For a better adesion, press them by means of a clean rag.

Påsättning av decaler: klipp ut den decal som skall användas och doppa den i ett glas vatten under en 20'' . Sätt decalen på plats pa modellen och lat den sakta glida av pappret. For att den skall sitta ordentligt, tryck till med en torr dik.

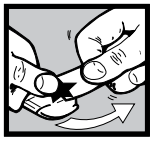

Anweisungen für Abziehbilder-Anbringung: Die benötigten Abziehbilder vom Blatt abscheiden, in ein Glas reines Wasser für etwa 20'' eintauchen, auf das Modell legen und dann vom Papierbogen abnehmen. Um eine bessere Haftung zu erzielen, die Abziehbilder mit einem reinen Tuch andrüchen.

Instruction pour l'application des décalcomanies. Couper les décalcomanies choisies et les planger environ 20'' dans un peu d'eau propre. Les placer sur le modèle en les faisant glisser de leur fauille et presser avec un morceau de chiffon puor èliminer les bulles d'air.

Istrucciones Para la aplicaciòn de las calcomanìas: cortar las requeridas, sumergirlas en un recipiente de agua limpia durante 20'' , colocar las calcomanìas sobre el modelo, hacièndolas deslizar sobre el papel. Para una mejor adherencia, presionarlas con un trampio limpio.

Transfers: knip het benodigde deel uit, dempel et ca. 20'' onder water, oudt het transfer tegen het model en schuif het vanaf het papier op zijn plaats. Met een schoon doekje aandrukken.

デカール使用法　台紙から、それぞれのマークを切り取ります。ぬるま湯に20秒くらいつけて、引き上げます。マークをすべらすようにして台紙からとり、指定の位置にはってください。やわらかな布でマーク上を押して気泡を取ってください。マーク面には、かわくまで手をふれないでください。

Указания по применению декалей: Отрежьте нужную вам часть декали от общего листа, поместите ее на 20''минуты в чистую воду, затем, выбрав необходимое место на модели, переведите туда изображение, сдвинув его с бумажной основы. Для лучшего прилипания промакните декаль чистой тряпочкой.

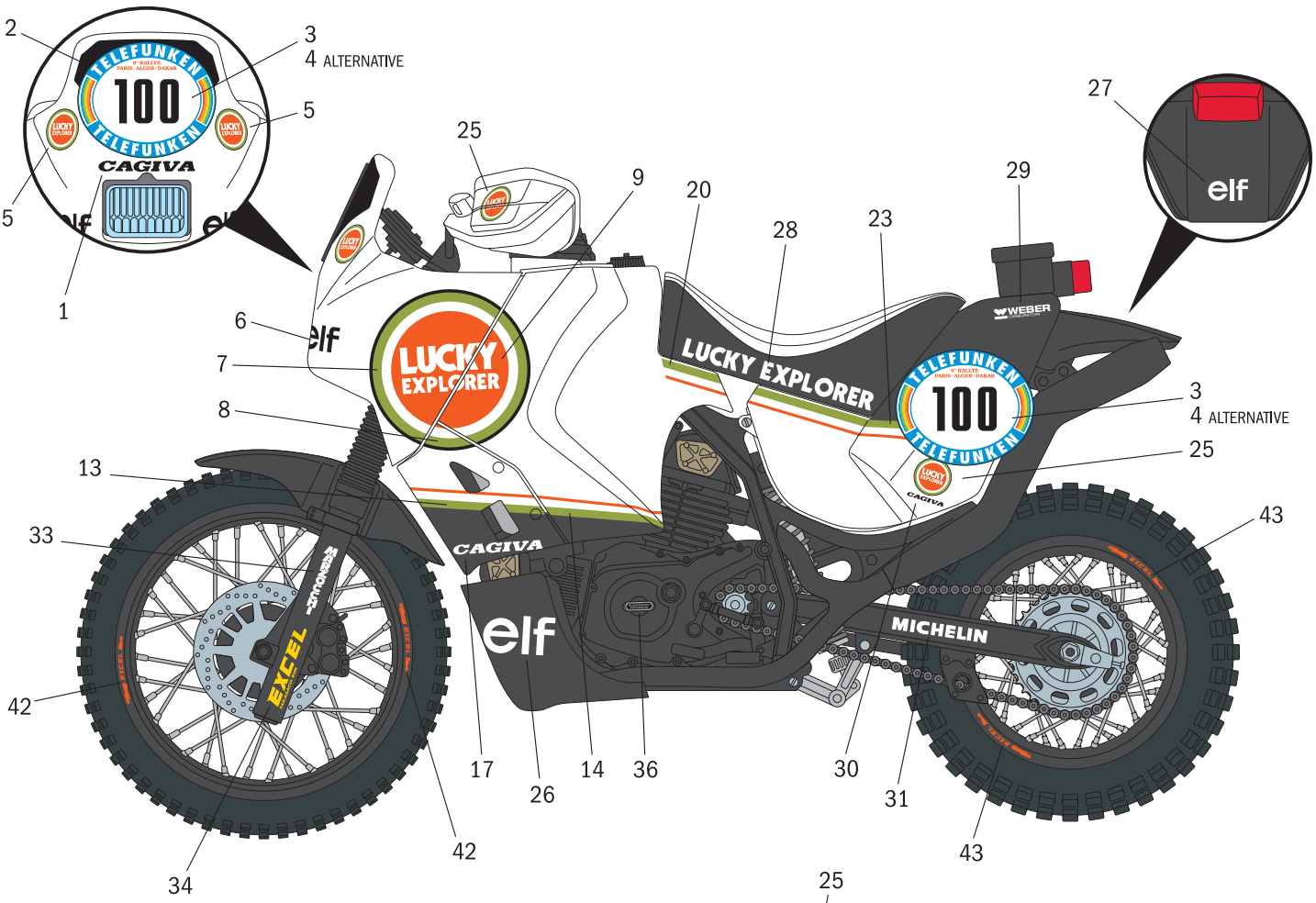

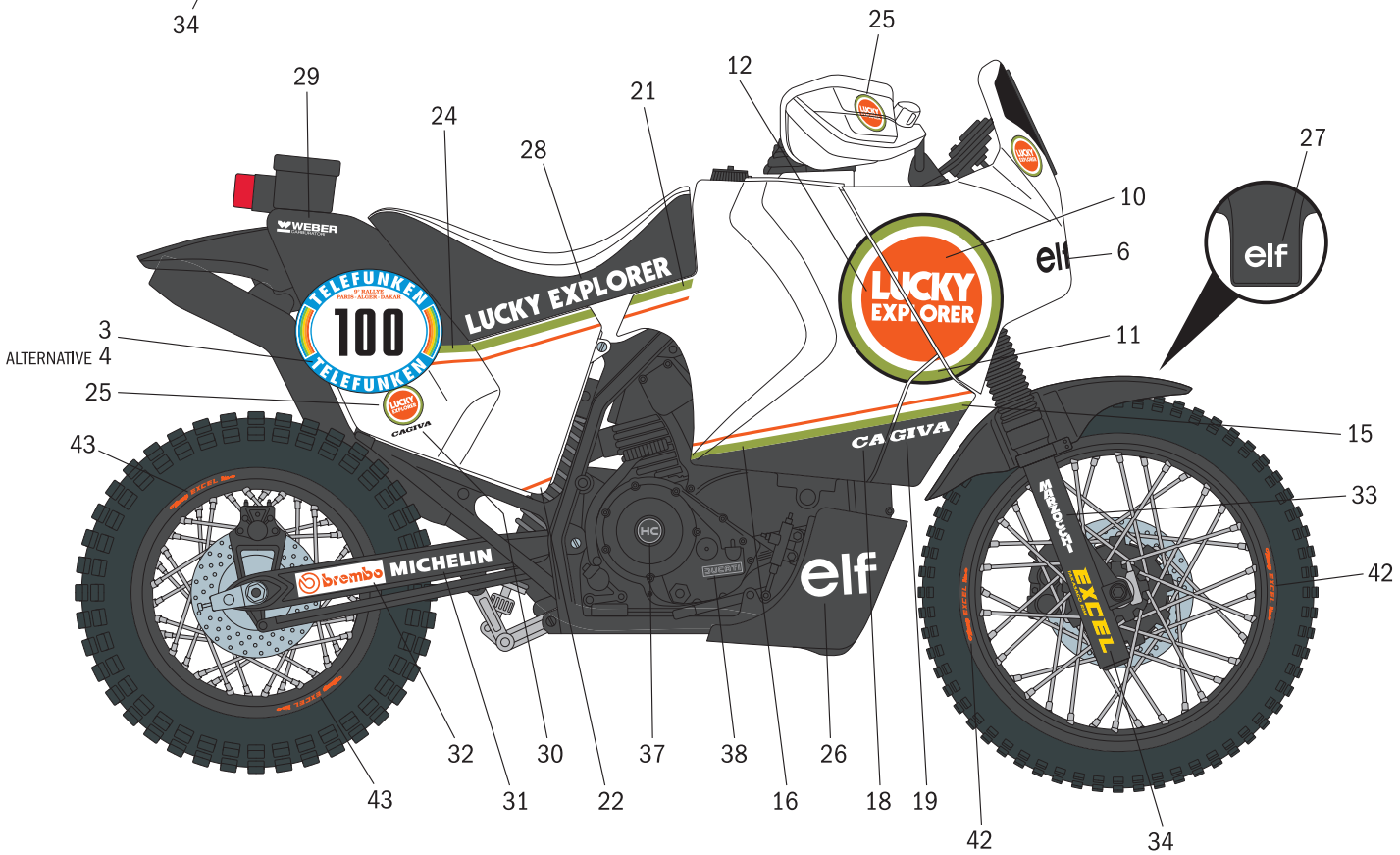

Gloss White
F.S. 17875
Italeri 4696AP

Gloss Black
F.S. 17038
Italeri 4695AP