ITALERI®
Via Pradazzo, 6/b
40012 Calderara di Reno
Bologna - Italy
www.italeri.com

Conservare il presente indirizzo per future referenze

Retain this address for future reference

Made in Italy **1:24** scale **No 3944**

Scania R143H Streamline 6x2

EN

The Scania R143H 6x2 was a powerful and reliable truck used to undertake both medium and long distance transportation tasks. The R143H version was equipped with a V8 engine characterized by its low fuel consumption and high efficiency. The cabin, with its rounded shape, was tested in wind tunnels so the ultimate design reduced air flow drag and also provided a high level of driver safety and comfort. Global commercial success and its enduring reliability have made the Scania truck a firm favorite in its field.

FR

Le Scania R143H 6x2 était un camion puissant et fiable utilisé pour le transport des charges lourdes sur de longues distances. Ce modèle était équipé d'un moteur V8, caractérisé par sa faible consommation de carburant et par son rendement élevé. La cabine, avec ses angles arrondis et son pare-brise incliné, a été dessinée après de longues études dans la soufflerie, conformément aux normes de sécurité les plus strictes de cette période. L'efficacité commerciale et la grande fiabilité ont fait en sorte qu'il soit devenu immédiatement une référence du transport routier en obtenant un bon succès des ventes dans le monde entier.

IT

Lo Scania R143H 6x2 è stato un camion potente e affidabile utilizzato per il trasporto di carichi pesanti su lunghe distanze. Questo modello era equipaggiato con un motore V8, caratterizzato dal suo basso consumo di combustibile e dal suo alto rendimento. La cabina, con i suoi angoli arrotondati ed il parabrezza a volta, è stata disegnata dopo lunghi studi nella galleria del vento in linea con le più severe norme di sicurezza del periodo. L'efficacia commerciale e la grande affidabilità ne hanno fatto da subito un punto di riferimento del trasporto stradale ottenendo un buon successo di vendite in tutto il mondo.

ES

El Scania R143H 6x2 fue un camión potente y fiable utilizado para transportar cargas pesadas a largas distancias. Este modelo se equipó con un motor V8, caracterizado por su bajo consumo de combustible y por su alto rendimiento. La cabina, con sus esquinas redondeadas y parabrisas abovedados, fue diseñada tras largos estudios en el túnel de viento conforme a las normas más estrictas de seguridad de la época. Su eficacia comercial y su gran fiabilidad lo convirtieron de forma inmediata, en un punto de referencia para el transporte por carretera, obteniendo un buen éxito de ventas en todo el mundo.

DE

Der Scania R143H 6x2 war ein leistungsstarker und zuverlässiger Lkw für den Transport schwerer Lasten über große Entfernungen. Dieses Modell hatte einen V8-Motor, der sich durch geringen Kraftstoffverbrauch und hohen Wirkungsgrad auszeichnete. Das Fahrerhaus mit den abgerundeten Ecken und der gewölbten Windschutzscheibe wurde nach langen Studien im Windkanal gemäß den strengsten Sicherheitsnormen der damaligen Zeit hergestellt. Seine Wirtschaftlichkeit und die große Zuverlässigkeit haben den Lkw sofort zu einem Bezugspunkt für den Straßentransport gemacht, wodurch weltweit gute Verkaufsergebnisse verbucht werden konnten.

RU

Грузовой автомобиль Scania R143H 6x2 был мощным и надежным средством, использовавшимся для транспортировки тяжелых грузов на дальние расстояния. Эта модель была оборудована двигателем V8, характеризующимся низким потреблением топлива и высоким КПД. Кабина с ее закругленными углами и наклоненным лобовым стеклом была разработана после длительных исследований в аэродинамической трубе в соответствии с самыми строгими стандартами безопасности того времени. Благодаря коммерческому успеху и высокой надежности, эта модель сразу же стала ориентиром в отрасли дорожных перевозок и стала пользоваться большим спросом во всем мире.

14+

EN **WARNING:** Model for adult modellers age 14 and over
IT **ATTENZIONE:** Modello per collezionisti adulti di età superiore ai 14 anni
FR **ATTENTION:** Modèle pour modélistes de 14 and et plus.
DE **ACHTUNG:** Modellbausatze Für Modellbauer über 14 Jahre.
NL **WAARSCHWING:** Geschikt voor 14 jaar en ouder.
ES **ATENCION:** Modelo para modelistas mayors de 14 anõs.

EN ATTENTION - Useful advice!
Study the instructions carefully prior to assembly. Remove parts from frame with a sharp knife or a pair of scissor and trim away excess plastic. Do not pull ol parts. Assemble the parts in numerical sequence. Use plastic cement ONLY and use cement sparingly to avoid damaging the model. Black arrows indicate parts to be glued together. White arrows indicate on which frame the parts must be assembled WITHOUT using cement. These letters (A - B - C...) indicate on which frame the parts will be found. Paint small parts before detaching them from frame. Remove paint where parts are to be cemented. Crossed out parts must not be used.

IT ATTENZIONE - Consigli utili!
Prima di iniziare il montaggio studiare attentamente il disegno. Staccare con molta cura i pezzi dalle stampate, usando un taglia-balsa oppure un paio di forbici e togliere con una piccola lima o con carta vetro fine eventuali sbavature. Mai staccare i pezzi con le mani. Montarli seguendo l'ordine delle numerazione delle tavole. Eliminare dalla stampata il numero del pezzo appena montato facendogli sopra una croce. Le frecce nere indicano i pezzi da incollare, le frecce bianche indicano i pezzi da montare senza colla. Usare solo colla per polistirolo. Le lettere (A - B - C...) ai lati dei numeri indicano la stampata ove si trova il pezzo da montare. I pezzi sbarrati da una croce non sono da utilizzare.

DE ACHTUNG - Ein nützlicher Rat!
Vor der Montage die Zeichnung aufmerksam studieren. Die einzeinen Montageteile mit einem Messer oder einer Schere vom Spritzling sorfälling entfernen. Eventuelle Grate werden mit eicer Klinge oder feinem Schmirgelpapier beseitigt. Keinesfalls die Montageteile mit den Händen entfernen. Bei der Montage der Tafelnumerieung folgen. Pfeile zeigen die zu klebenden Teile während die weissen Pfeile die ohne Leim zu montierenden Teile anzeigen. Bitte nur Plastikklebstoff verwenden. Die Buchstaben (A - B - C...) neben den Nummeren zeigt,auf welchem Spritzling der zu montierende Teil zu finden ist. Die mit einem Kreuz markierten Teile sind nicht zu verwenden.

FR ATTENTION - Conseils utiles!
Avant de commencer le montage, étudier attentivement le dessin. Détacher avec beacoup de soin les morceaux des moules en usant un massicot ou bien un pair de cisaux et couper avec une petite lame avec de papier de vitre fin ébarbagés eventuels. Jamais détacher les morceaux avec le mains Monter les en suivant l'ordre de la numération des tables. Eliminer de la moule le numéro de la pièce qui vient d'être montée, en le biffant avec une croix. Les fléches noires indiquent les pièces à coller, les fléches blanches indiquent les pièces à monter sans colle. Employer seulement de la colle pour polystirol. Les lettres (A - B - C...) aux côtés des numéros indiquent la moule où se trouve la pièces a monter. Les pièces marquèes par une croix ne sont pas a utiliser.

ES ATENCION - Consejos útiles!
Estudiar las instrucciones cuidadosamente antes de comenzar el montaje. Separar las piezas de las bandejas con un cuchillo afilado o un par de tijeras y retirar el exceso de plástico o rebada. No arrancar las piezes. Montar las piezas en orden numérico. Utilizar SOLAMENTE pegamento para plástico y en poca cantidad para evitar que se dane el modelo. Las flechas negras indican las piezas que se deben pegar juntas. Las flechas blancas indican las piece que deben ensamblarse SIN usar pegamento. Las letras (A - B - C...) indican en que bándeja se encuentran las piezas. Pintar las piezas pequeñas antes de separarlas de la bandeja. Retirar la pintura de los lugares por donde se deban pegar las piezas.

RU ПРЕДУПРЕЖДЕНИЕ - чаевые!
ПЕРЕД ТЕМ, КАК ПРИСТУПИТЬ К СБОРКЕ, ВНИМАТЕЛЬНО ИЗУЧИТЬ ЧЕРТЁЖ. ОЧЕНЬ ОСТОРОЖНО ОТСОЕДИНИТЬ РАСПЕЧАТАННЫЕ ЭЛЕМЕНТЫ, ИСПОЛЬЗОВАТЬ ДЛЯ ЭТОГО КАНЦЕЛЯРСКИЙ НОЖ ИЛИ ПАРУ НОЖНИЦ. СНЯТЬ НЕРОВНОСТИ С ПОМОЩЬЮ ТОНКОГО ЛЕЗВИЯ ИЛИ С ПОМОЩЬЮ АБРАЗИВНОЙ БУМАГИ. НЕ ОТСОЕДИНЯТЬ ЭЛЕМЕНТЫ РУКАМИ. ВЫПОЛНИТЬ СБОРКУ СОГЛАСНО ПОРЯДКУ НУМЕРАЦИИ ТАБЛИЦ. УДАЛИТЬ ИЗ СПИСКА ТОЛЬКО ЧТО СОБРАННУЮ ДЕТАЛЬ, ПЕРЕЧЁРКИВАЯ ЕЁ. ЧЁРНЫЕ СТРЕЛКИ УКАЗЫВАЮТ ДЕТАЛИ ДЛЯ СКЛЕИВАНИЯ. БЕЛЫЕ СТРЕЛКИ УКАЗЫВАЮТ ДЕТАЛИ, КОТОРЫЕ СОБИРАЮТСЯ БЕЗ КЛЕЯ. ИСПОЛЬЗОВАТЬ ТОЛЬКО КЛЕЙ ДЛЯ ПЕНОПЛАСТА. БУКВЫ (A - B - C...) НА ПРОНУМЕРОВАННЫХ СТОРОНА УКАЗЫВАЮТ ЛИСТ, ГДЕ НАХОДИТСЯ ДЕТАЛЬ. ПЕРЕЧЁРКНУТЫЕ ДЕТАЛИ НЕ ИСПОЛЬЗУЮТСЯ.

A

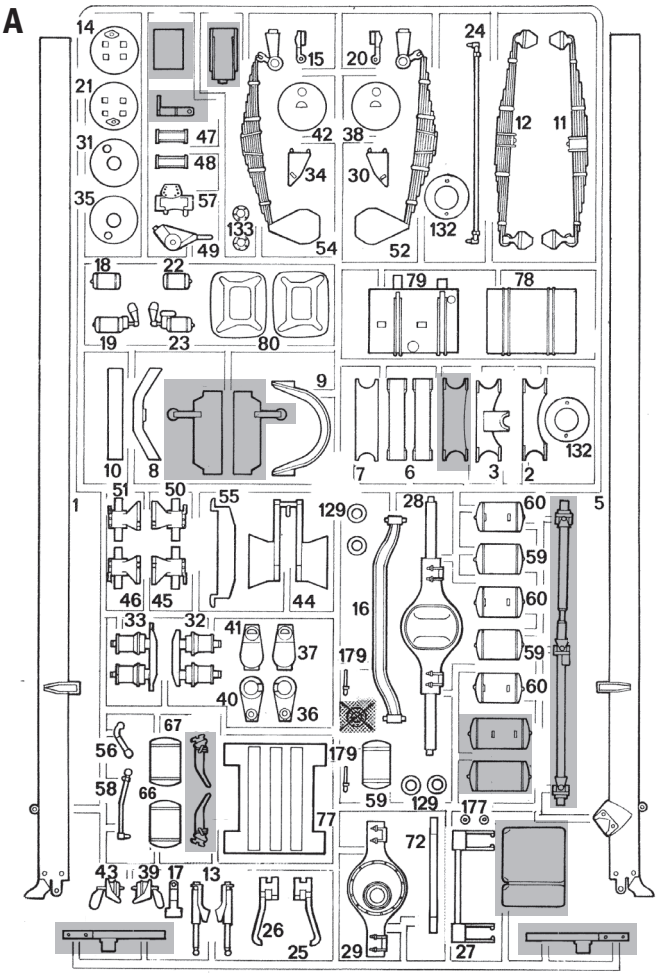

B

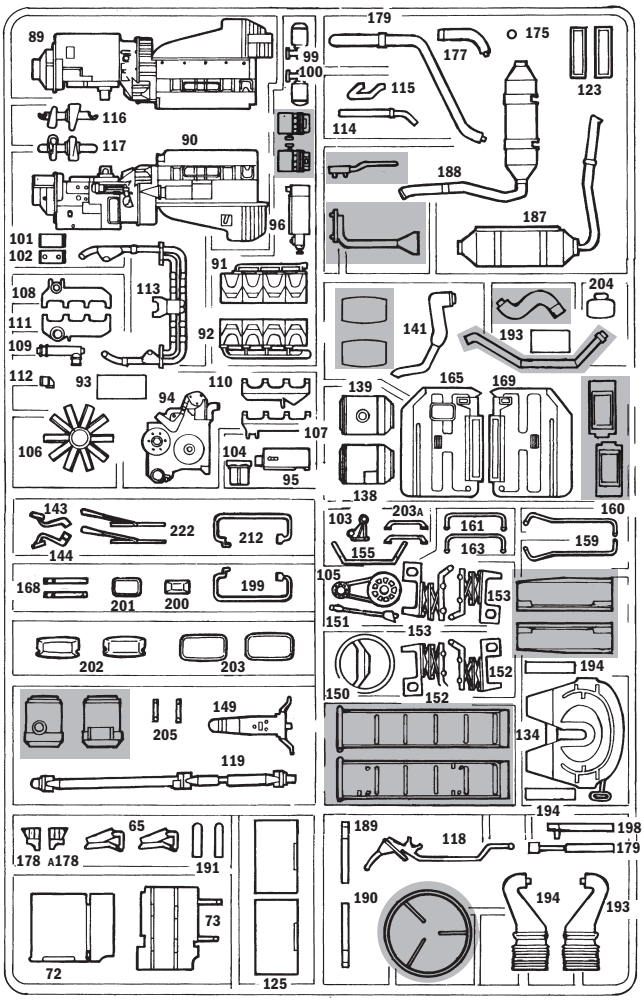

J

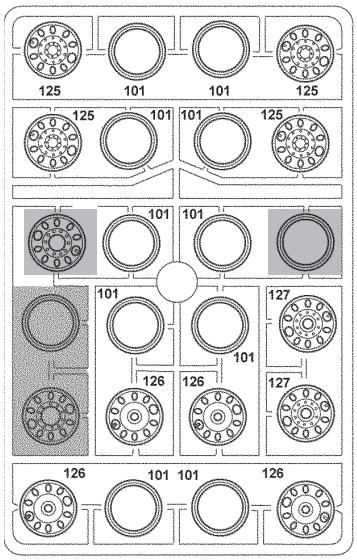

Parts not for use

Telle werden nicht verwendet

Parti da non utilizzare

Pièces à ne pas utiliser

APRIRE I FORI
DRILL HOLES
DIE LOCHER AUSBOHREN
OUVRIR LES TROUS
PERFORAR LOS AQUJEROS
BOOR GAATJES

RIBADIRE A CALDO
RIVET HOT
WARM EINNIETEN
RIVER A CHAUD
REFORZAR AL CALOR
VERHIT VASKLINKEN VARMNITA

Black Tube

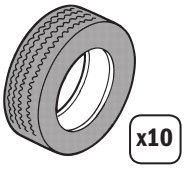

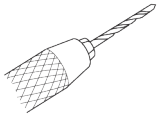

Drill holes
Die locher ausbohren
Aprire i fori
Ouvrir les trous

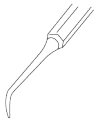

Engrave
Gravieren
Incidere
Rayonnement

C

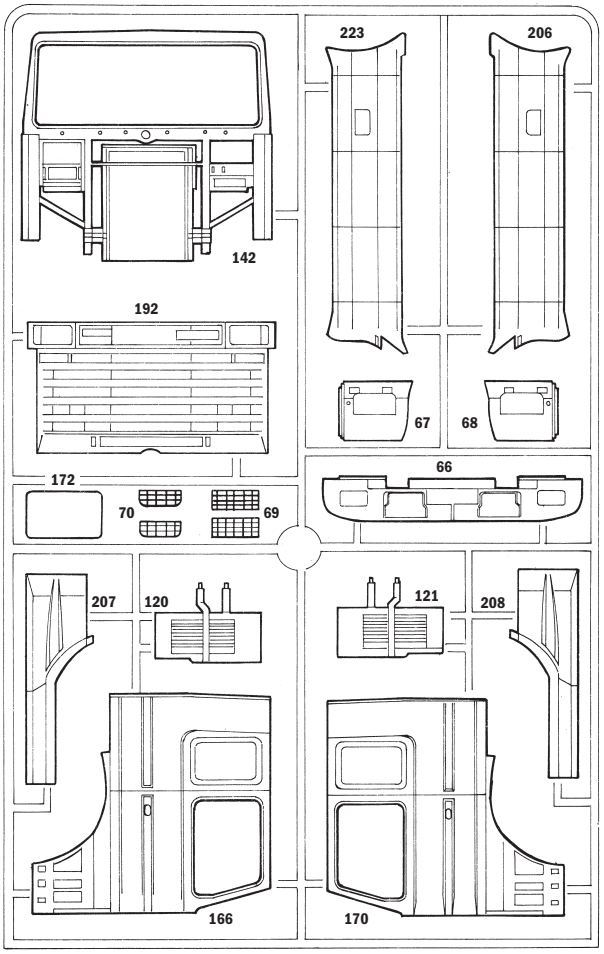

D

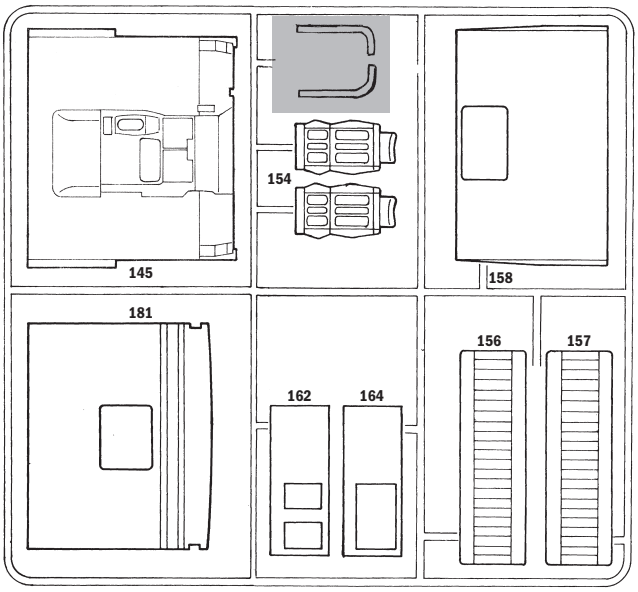

G2

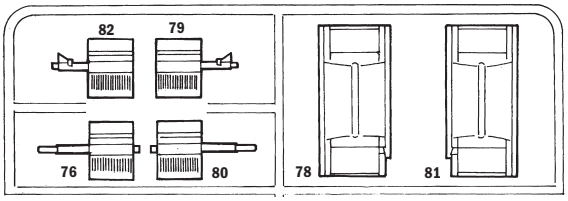

G2

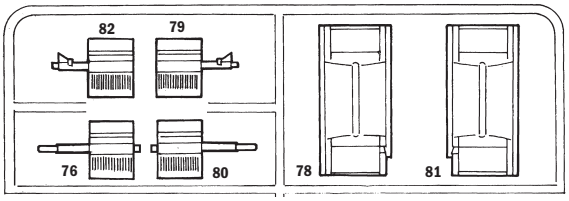

F

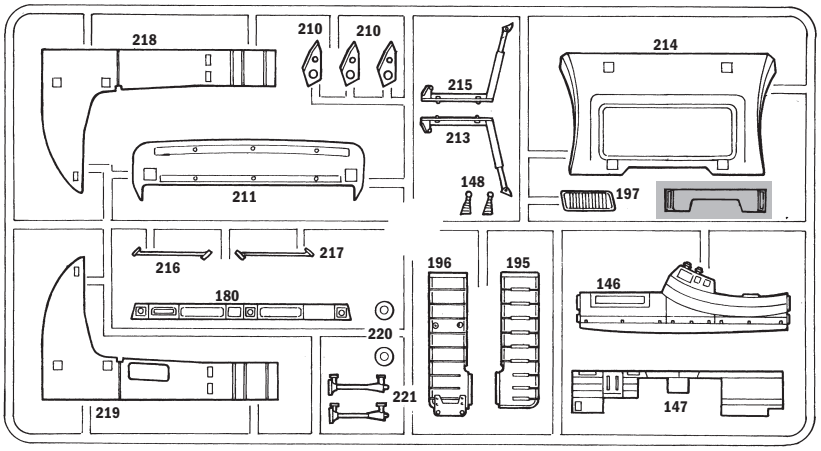

E

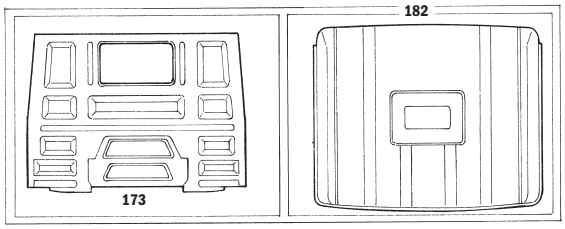

H

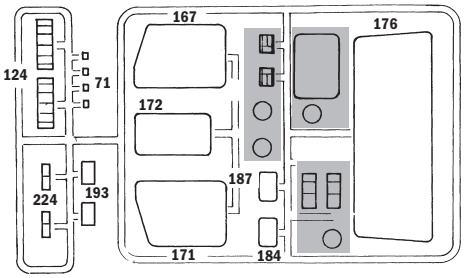

Suggested Colors

A
Gloss Red
F.S. 11302
Italeri AcrylicPaint - 4605AP

B
Black (Flat)
F.S. 37038
Italeri AcrylicPaint - 4768AP

C
Metal. Gloss Silver
F.S. 17178
Italeri AcrylicPaint - 4678AP

D
Flat Gunship Gray
F.S. 36118
Italeri AcrylicPaint - 4752AP

E
Metal. Flat Steel
F.S. 37178
Italeri AcrylicPaint - 4679AP

F
Flat Gun Metal
F.S. 37200
Italeri AcrylicPaint - 4681AP

G
Gloss Orange
F.S. 12197
Italeri AcrylicPaint - 4682AP

H
Gloss White
F.S. 17875
Italeri AcrylicPaint - 4696AP

L
Flat Light Ghost Gray
F.S. 36300
Italeri AcrylicPaint - 4762AP

1

FASE 1 : Riduzione della lunghezza del telaio

PHASE 1 : Reduction in the length of the frame

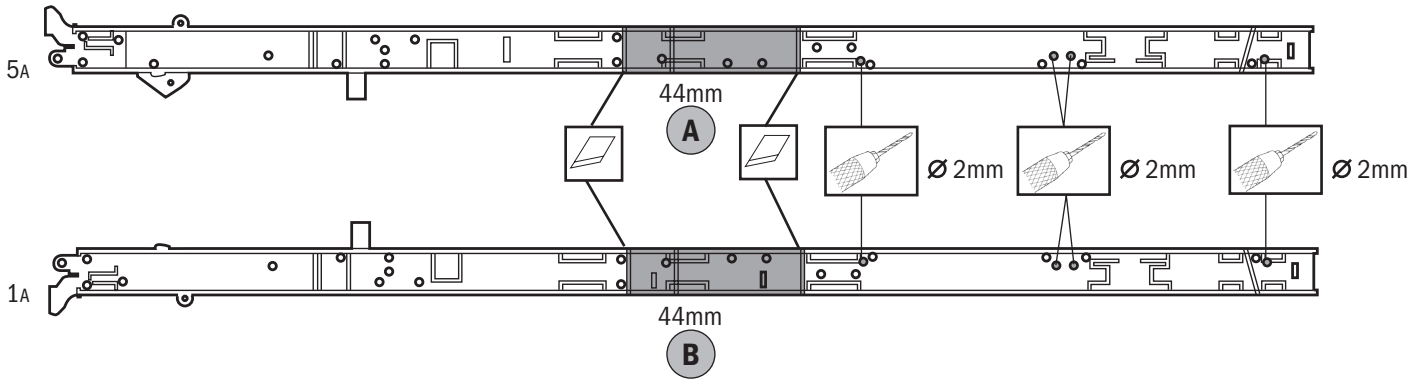

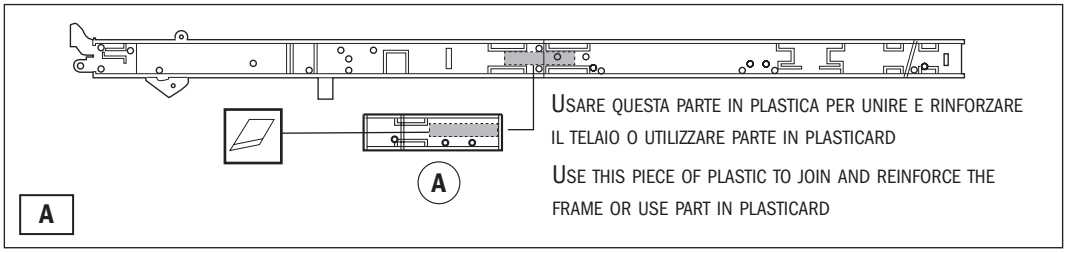

Usare questa parte in plastica per unire e rinforzare il telaio o utilizzare parte in plasticard

Use this piece of plastic to join and reinforce the frame or use part in plasticard

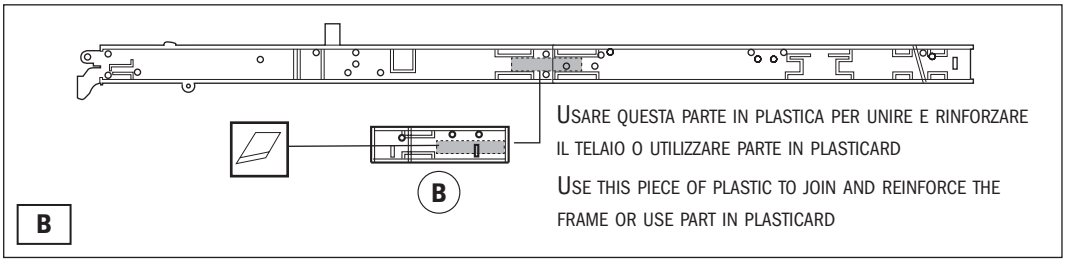

Usare questa parte in plastica per unire e rinforzare il telaio o utilizzare parte in plasticard

Use this piece of plastic to join and reinforce the frame or use part in plasticard

2

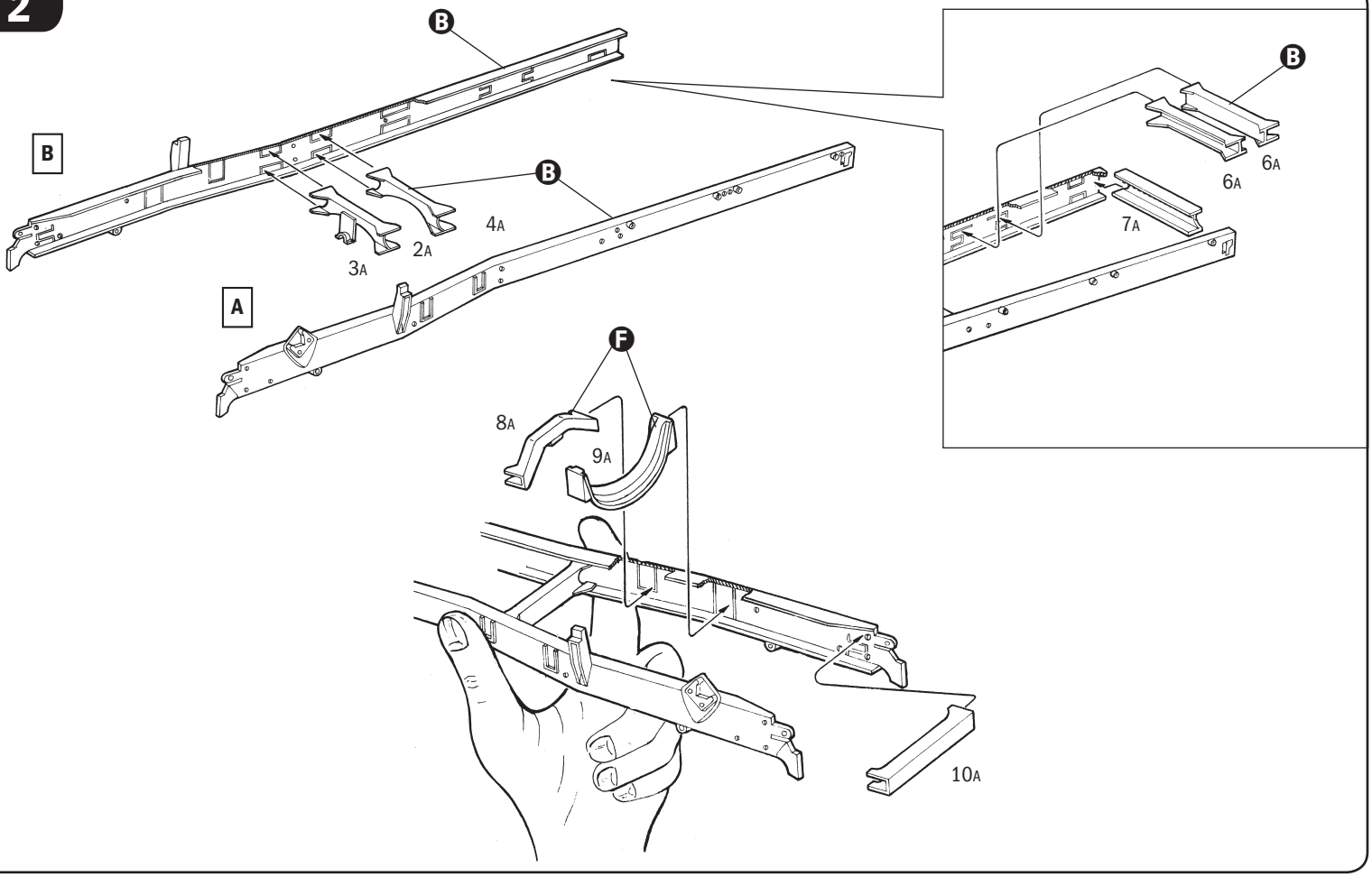
B
B
B
B
4A
2A
3A
A
6A
6A
7A
F
8A
9A
10A

3

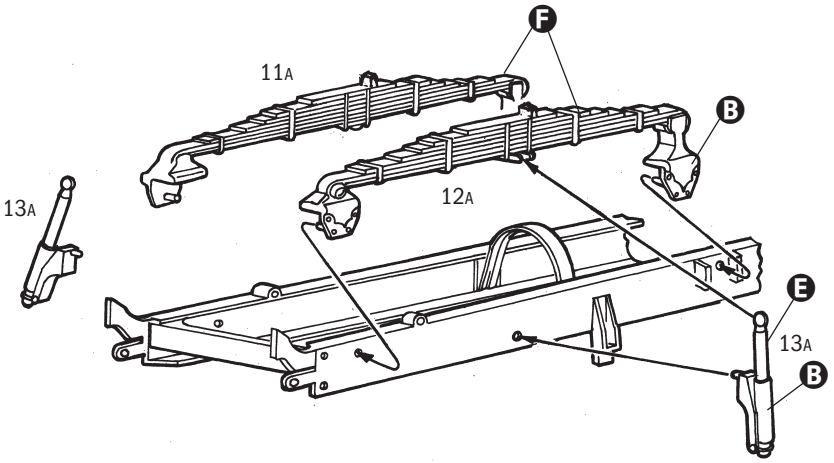
F
11A
B
12A
13A
E
13A
B

4

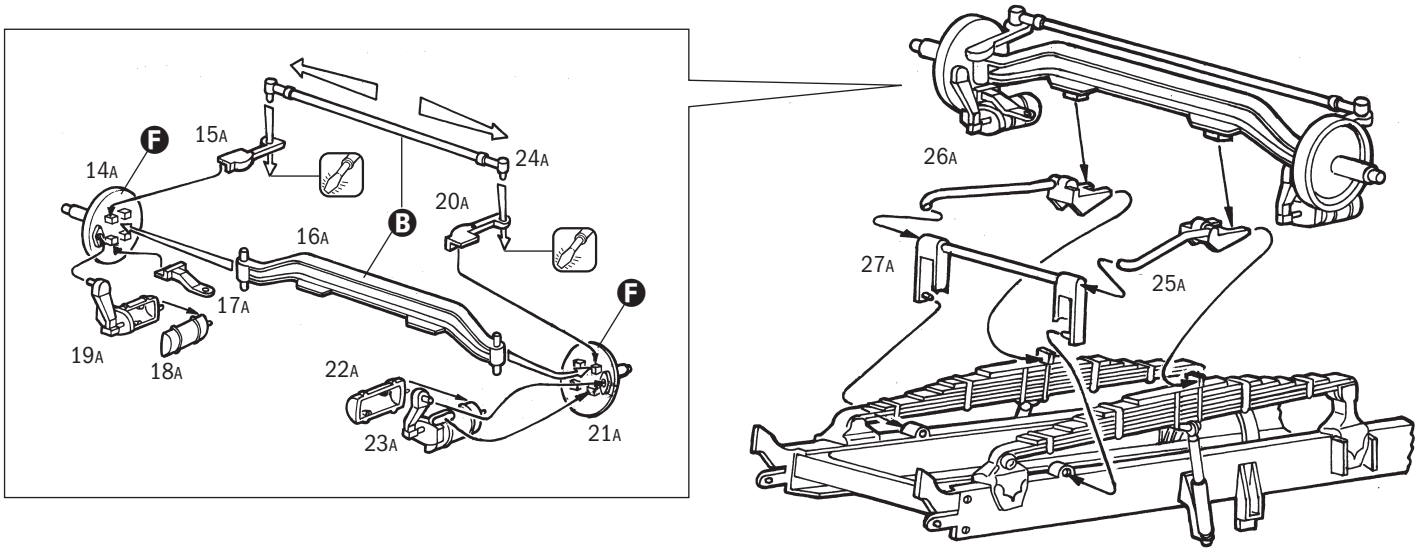
F
15A
14A
24A
20A
B
16A
F
17A
19A
18A
22A
23A
21A
26A
27A
25A

5

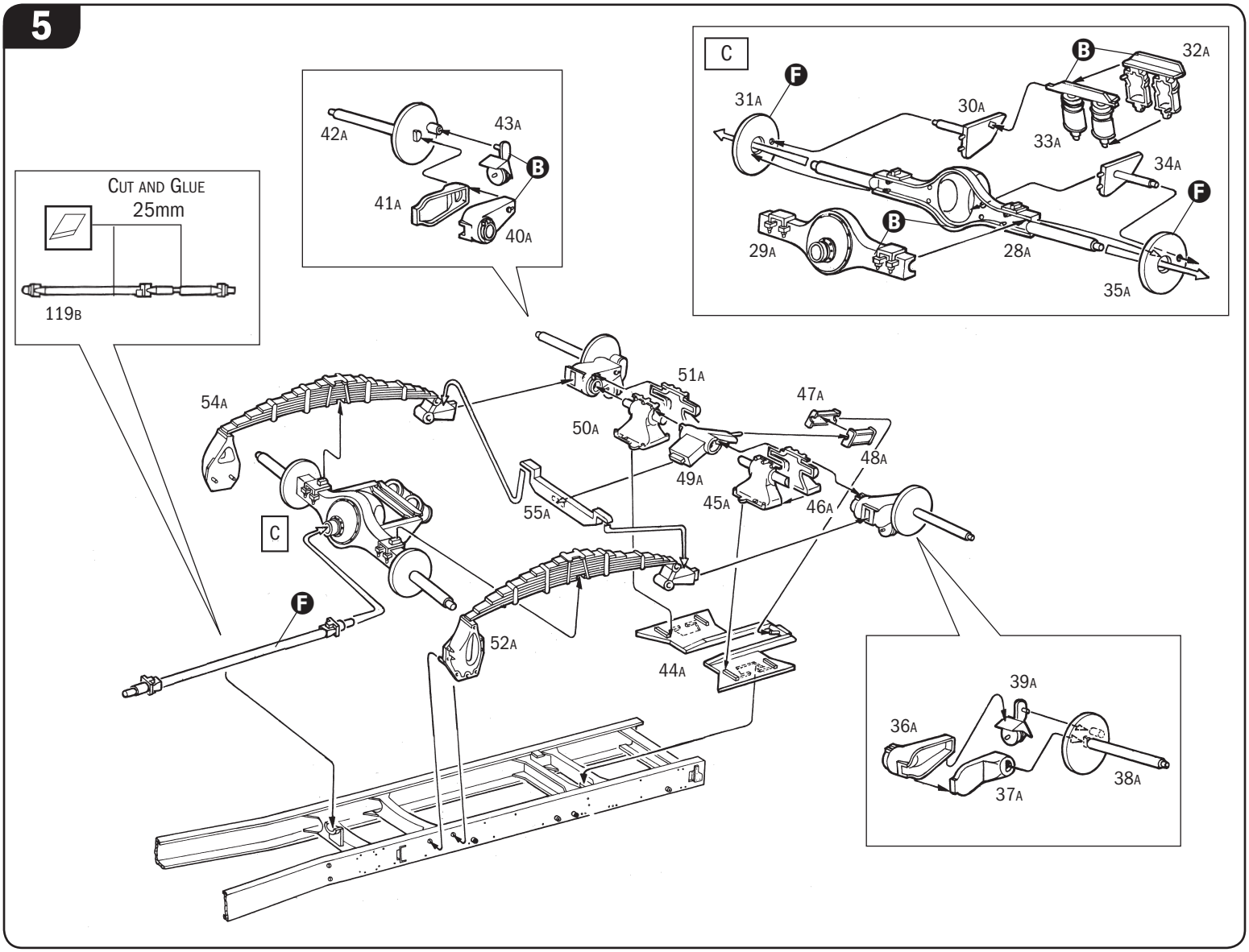
C
F
31A
B
32A
30A
33A
34A
F
B
29A
28A
35A
42A
43A
B
41A
40A
CUT AND GLUE
25mm
119B
54A
51A
47A
50A
48A
49A
45A
46A
55A
C
F
52A
44A
39A
36A
38A
37A

6

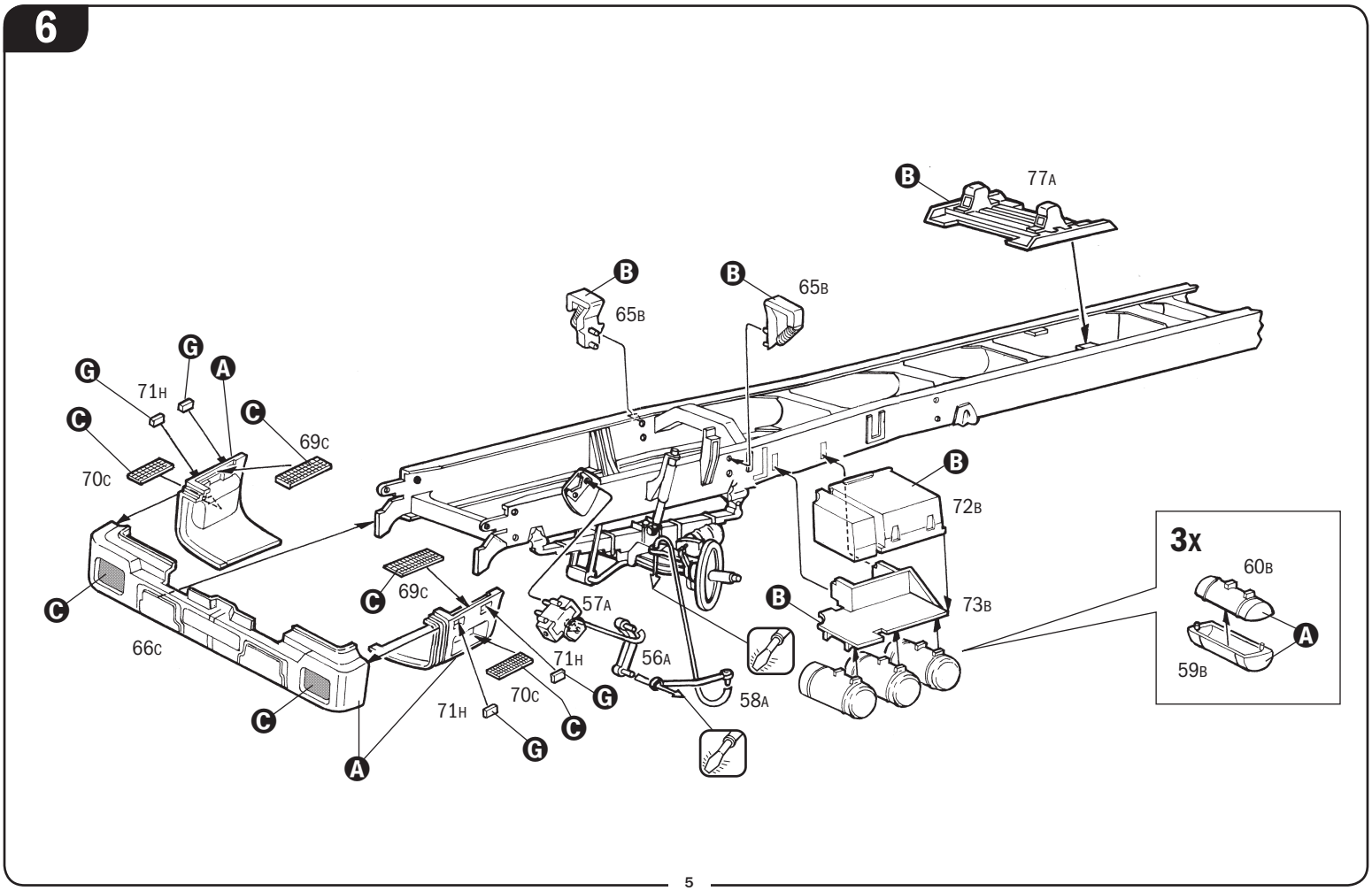
B
77A
B
65B
B
65B
G
G
A
71H
C
C
69C
70C
B
72B
3x
60B
A
59B
C
69C
C
66C
57A
B
73B
71H
56A
70C
G
C
71H
G
C
A
58A

7

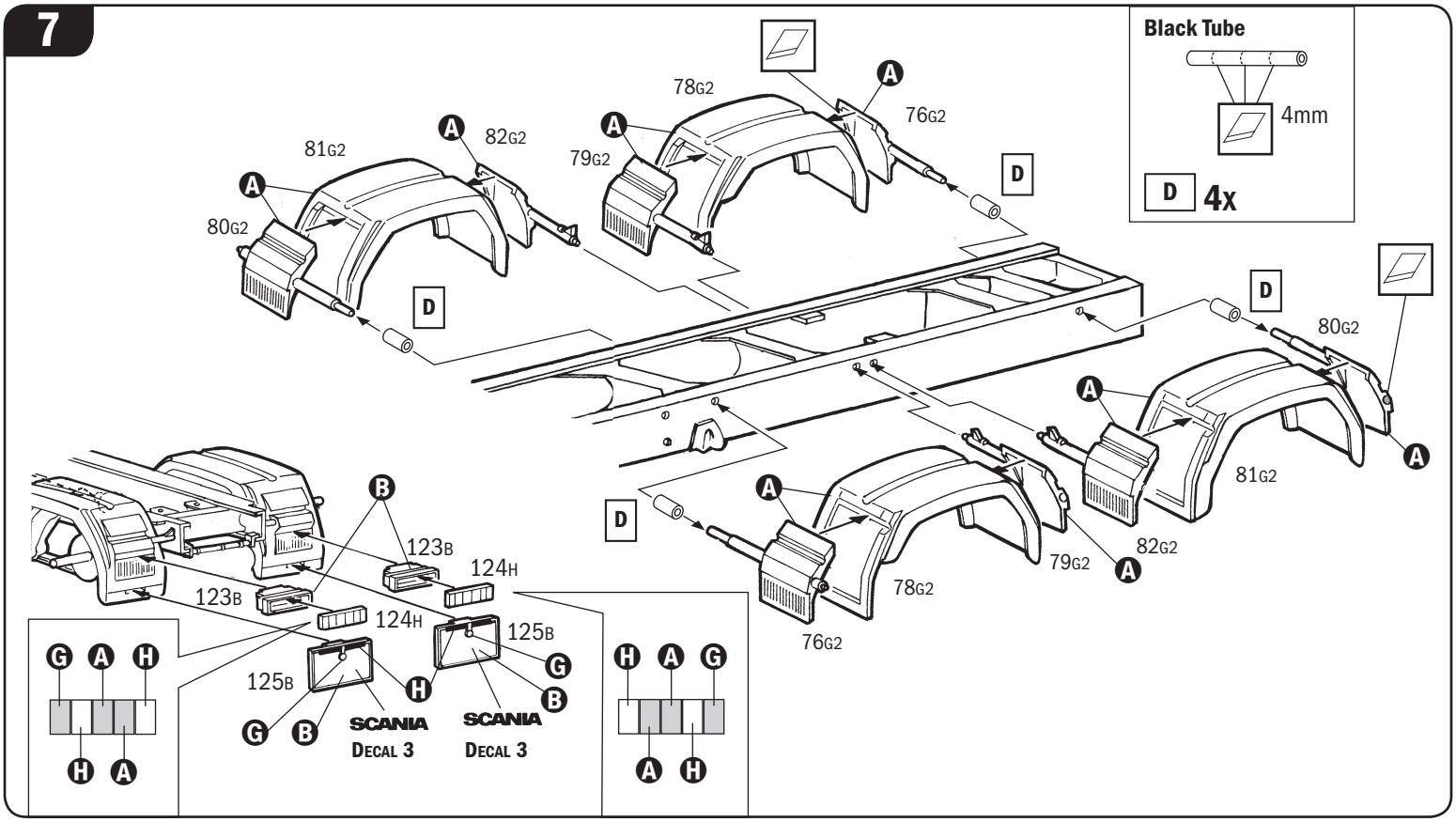
Black Tube
4mm
D 4x
81G2
82G2
80G2
78G2
79G2
76G2
D
123B
124H
125B
SCANIA
DECAL 3
SCANIA
DECAL 3

8

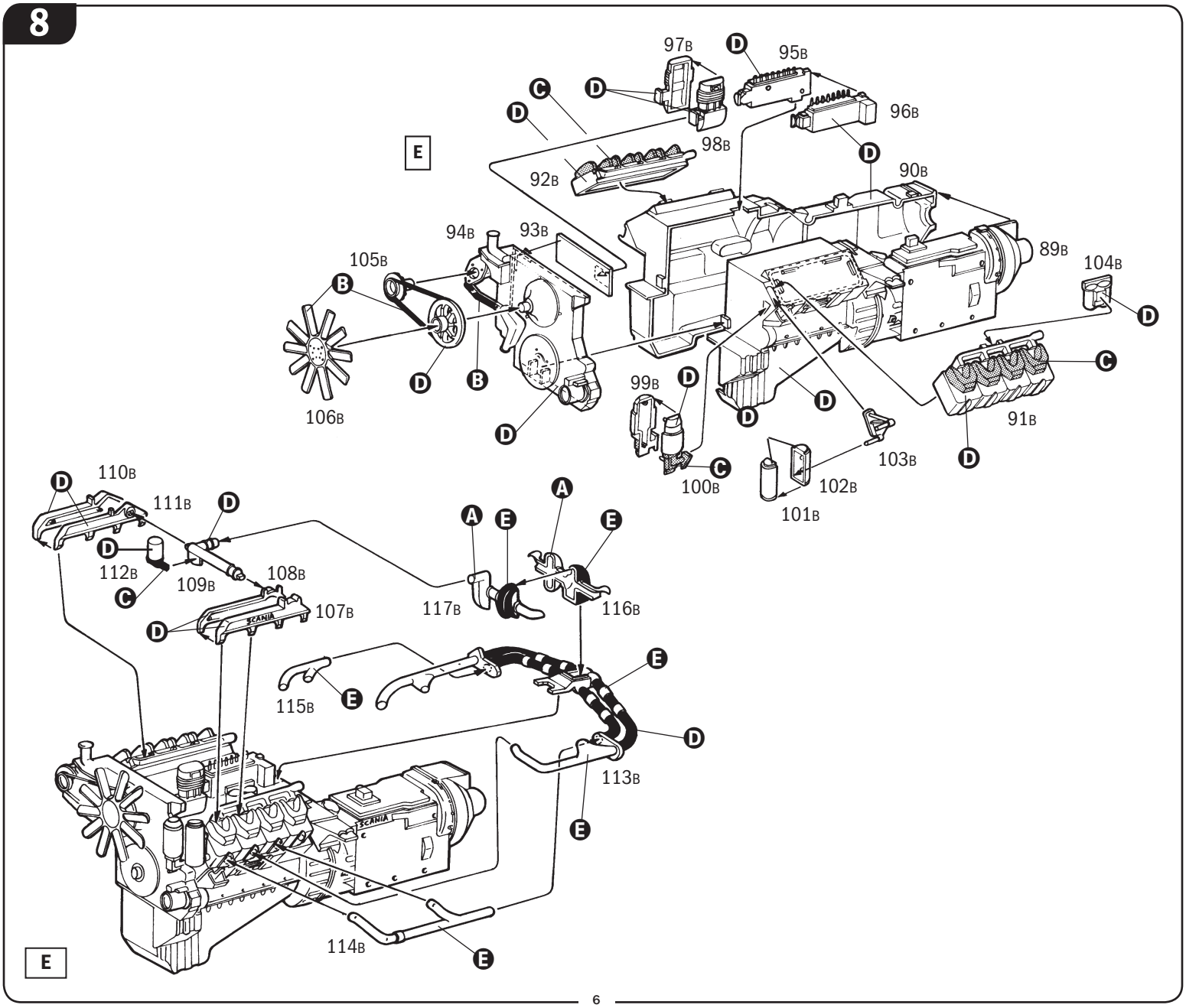
E
97B
95B
96B
98B
92B
90B
89B
104B
94B
93B
105B
106B
99B
100B
101B
102B
103B
91B
110B
111B
112B
109B
108B
107B
117B
116B
115B
113B
114B
SCANIA

9

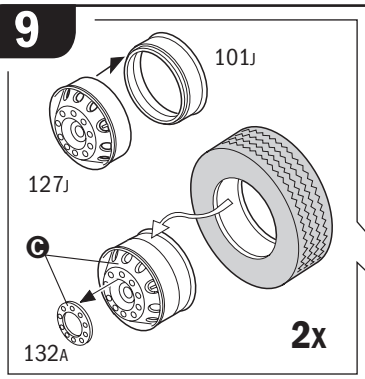

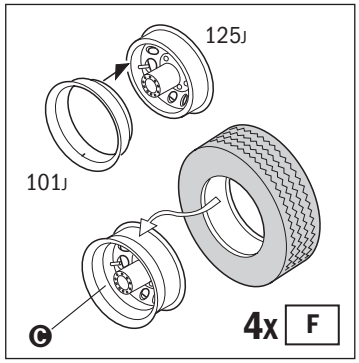

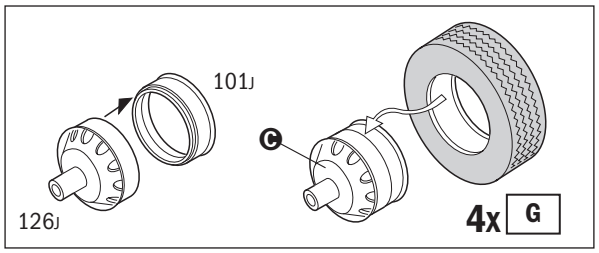

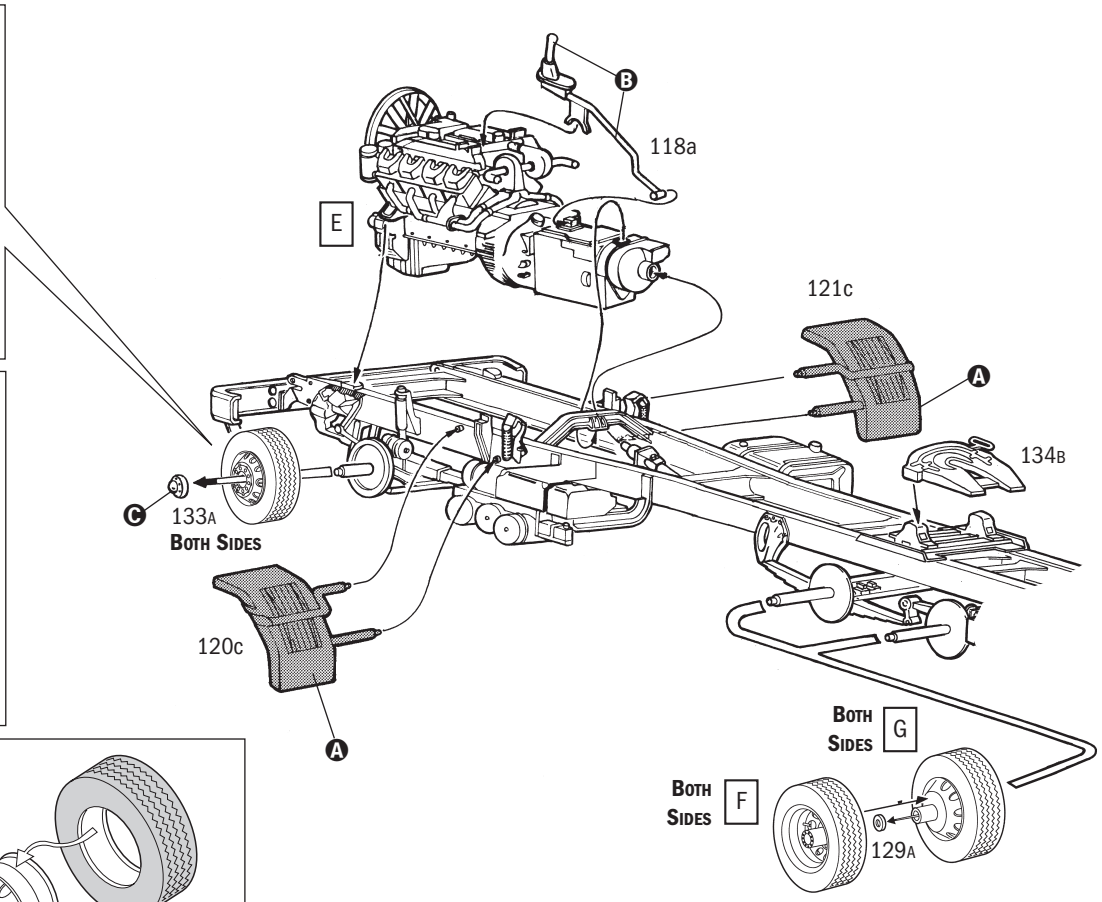

10

ATTENZIONE!
POSIZIONARE ATTENTAMENTE LA MARMITTA PRIMA DI FORARE IL TELAIO PER IL SUPPORTO DEI PEZZI 189B E 190B

ATTENTION!
POSITION THE MUFFLER CAREFULLY BEFORE DRILLING THE FRAME FOR SUPPORTING PIECES 189B AND 190B

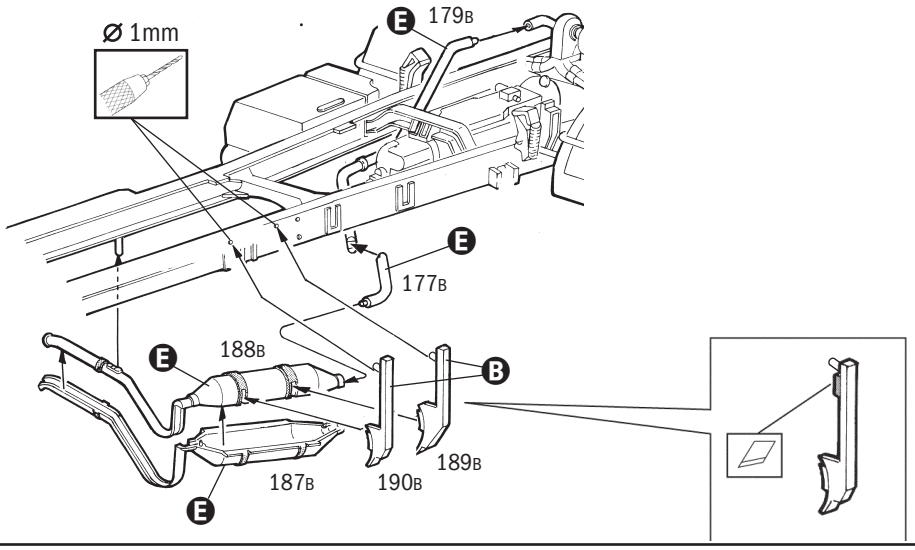

11

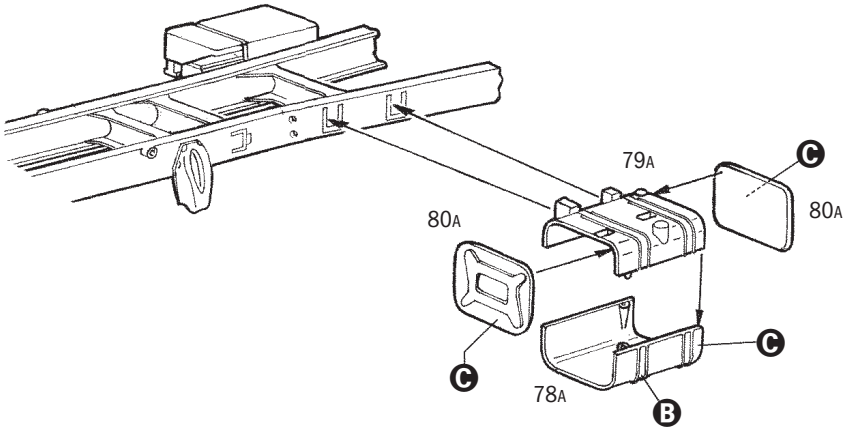

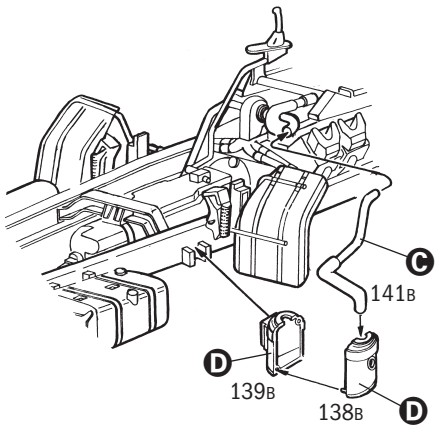

12

H

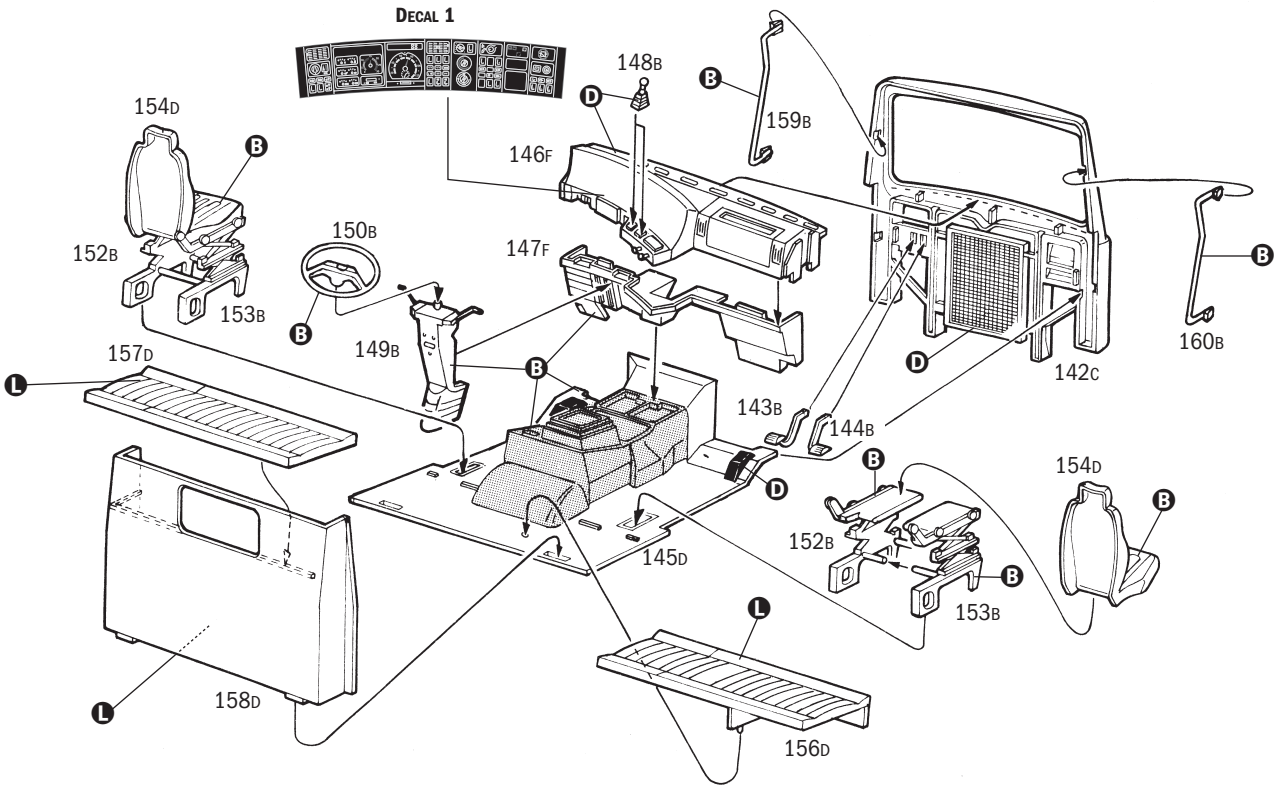
Decal 1
148B
159B
154D
146F
152B
150B
147F
153B
149B
157D
160B
142C
143B
144B
154D
152B
145D
153B
158D
156D

13

I

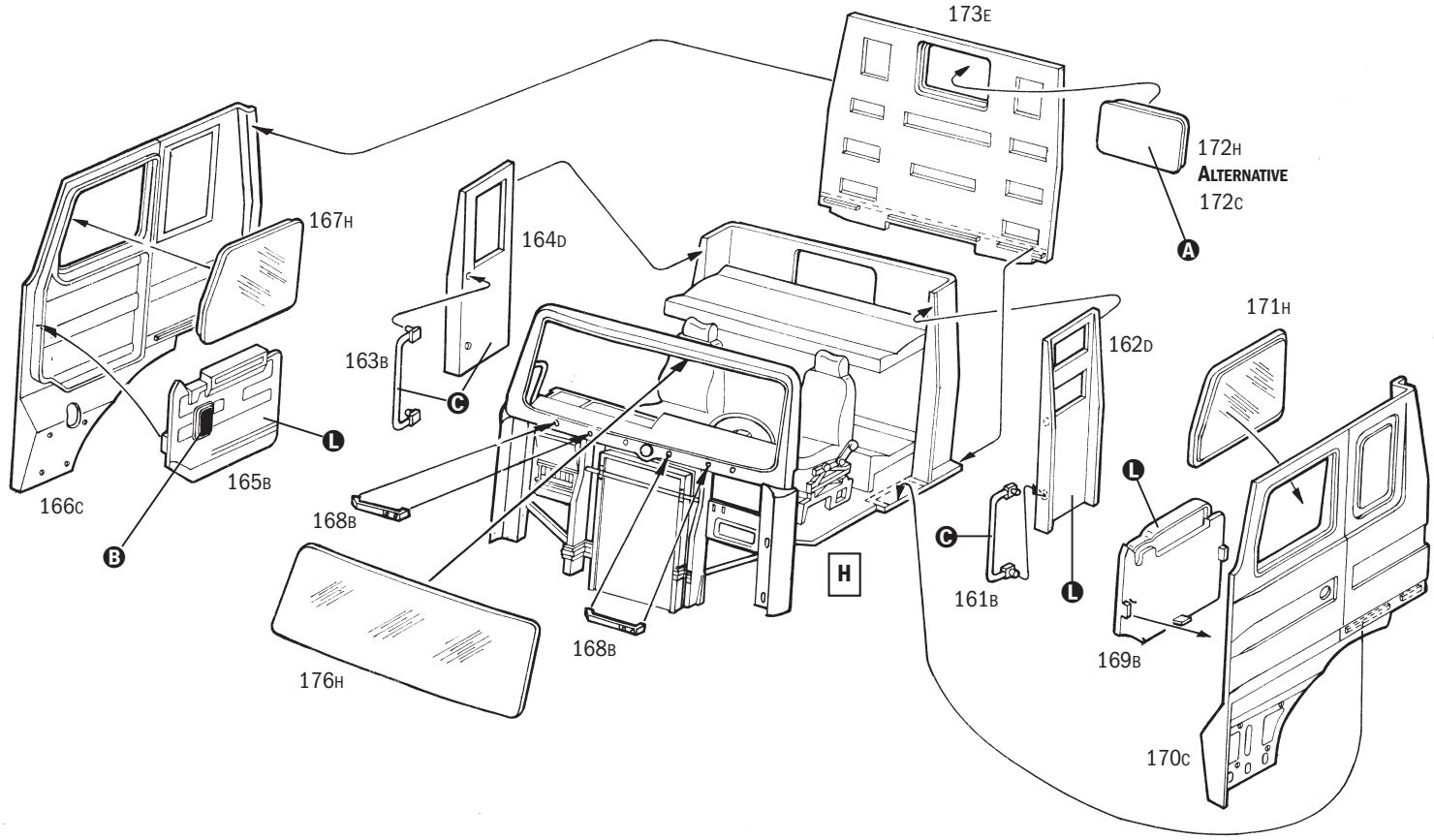
173E
172H
Alternative
172C
167H
164D
171H
163B
162D
166C
165B
168B
H
161B
168B
169B
176H
170C

14

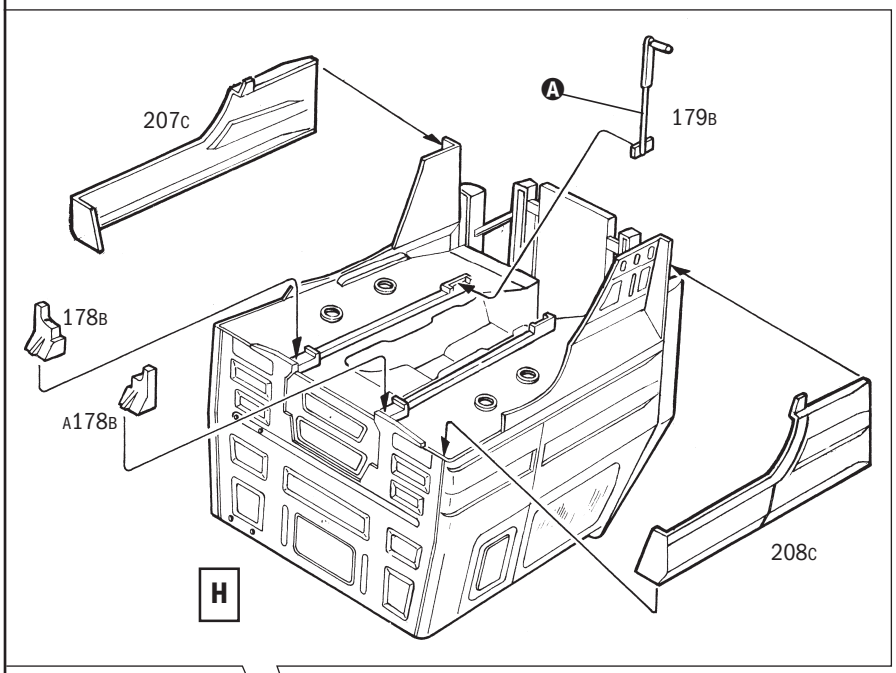
207C
A
179B
178B
A178B
208C
H

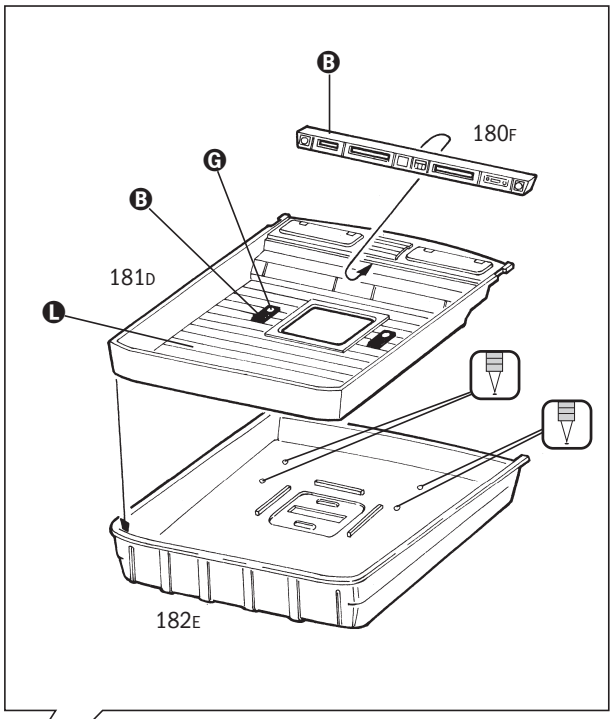
B
180F
G
B
181D
L
182E

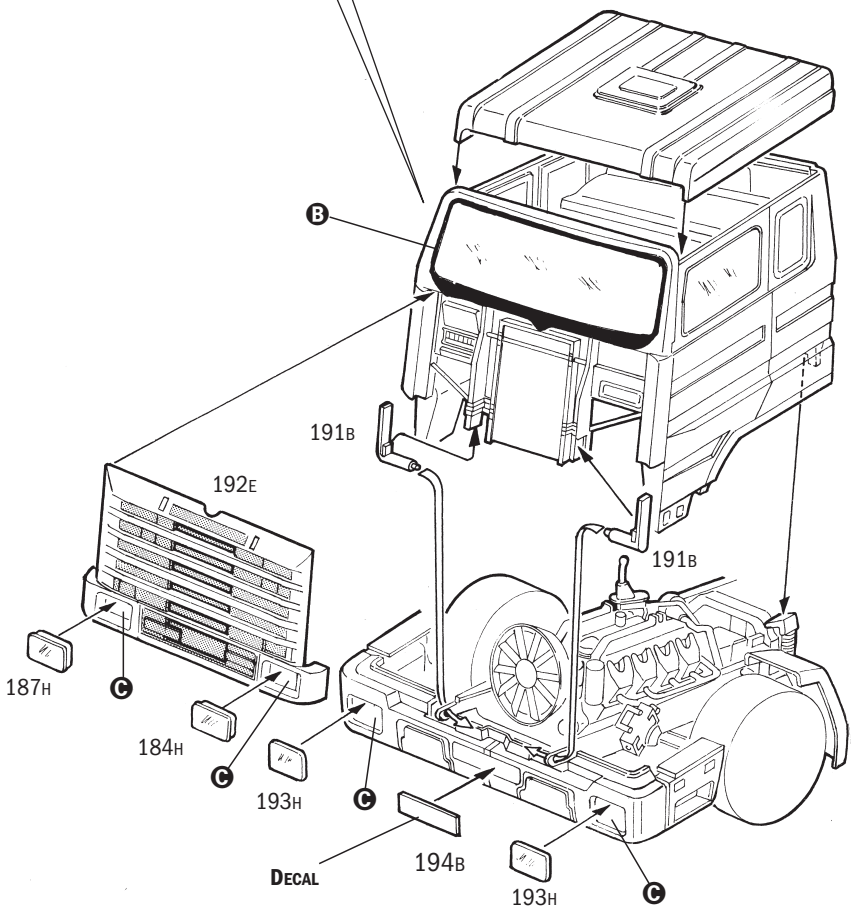
B
191B
192E
191B
187H
C
184H
C
193H
C
DECAL
194B
193H
C

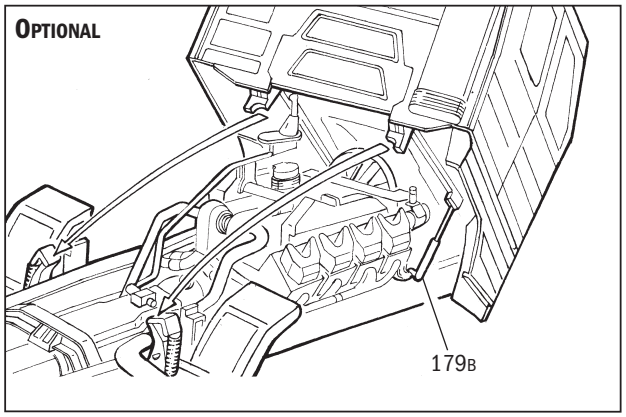
OPTIONAL
179B

15

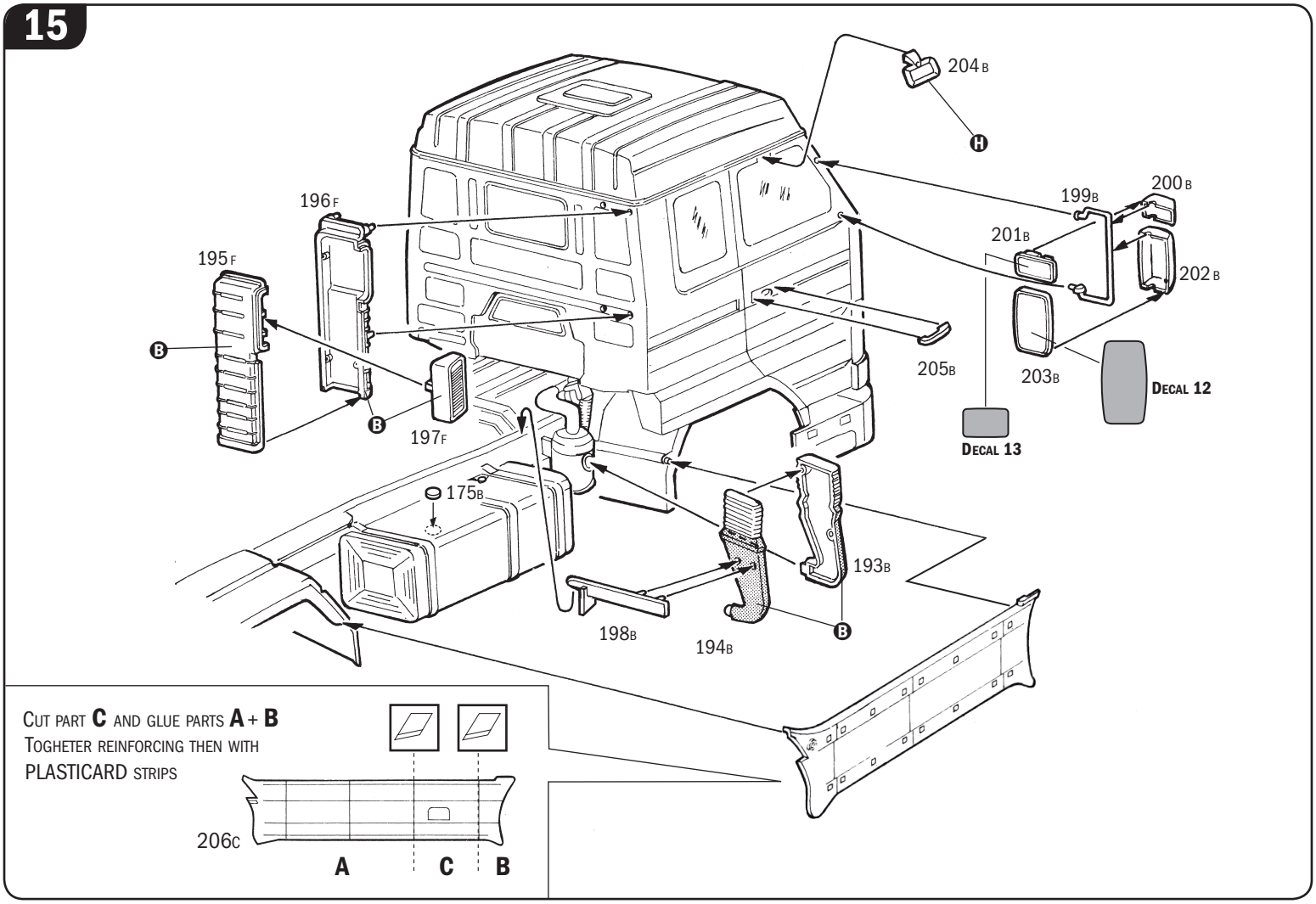
204B
H
196F
199B
200B
201B
195F
202B
B
205B
203B
DECAL 12
B
197F
DECAL 13
175B
193B
198B
194B
B
CUT PART C AND GLUE PARTS A + B
TOGHETER REINFORCING THEN WITH
PLASTICARD STRIPS
206C
A
C
B

16

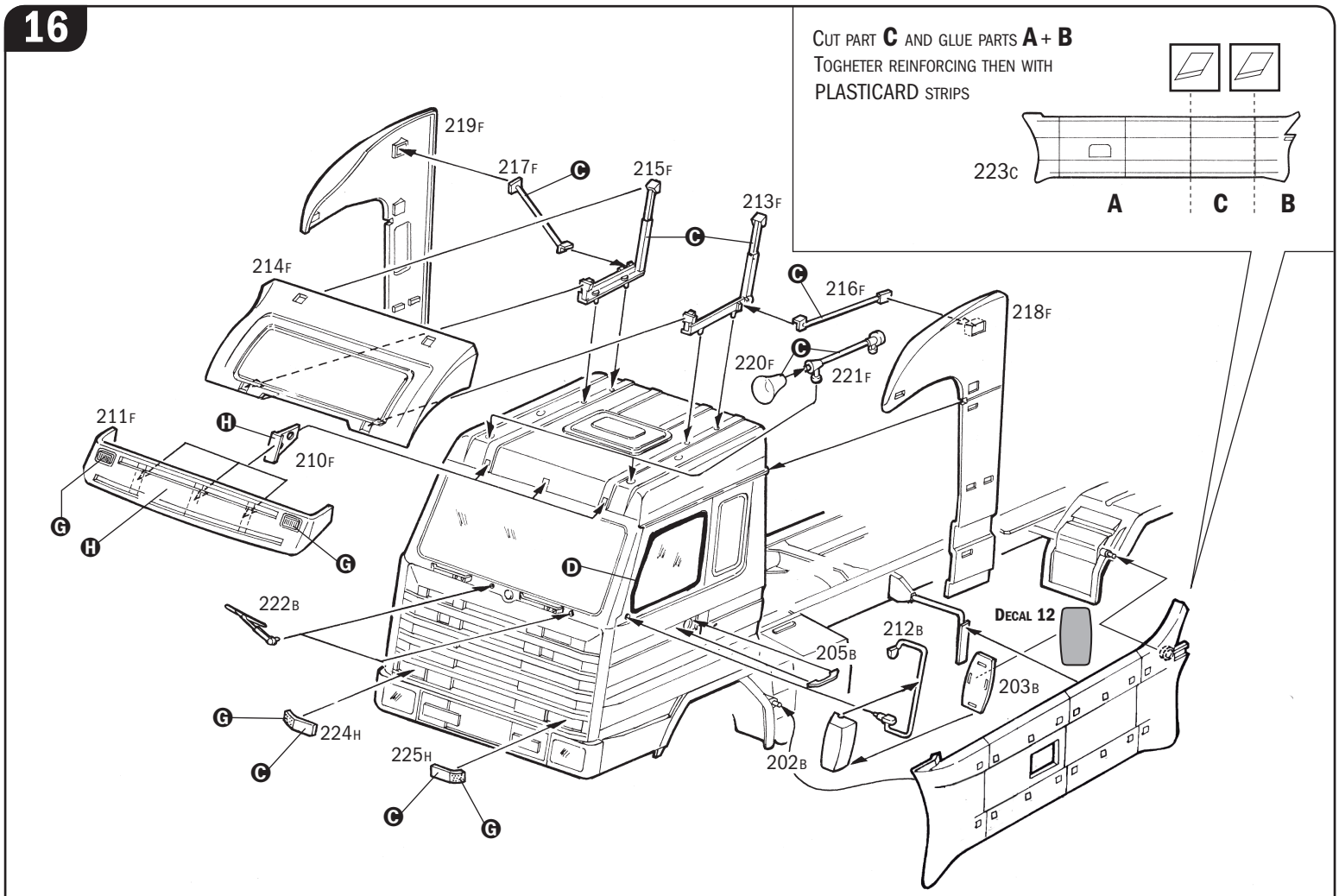
CUT PART C AND GLUE PARTS A + B
TOGHETER REINFORCING THEN WITH
PLASTICARD STRIPS
223C
A
C
B
219F
217F
C
215F
213F
C
214F
C
216F
218F
C
220F
221F
211F
H
210F
G
H
G
D
222B
DECAL 12
212B
205B
203B
G
224H
C
225H
202B
C
G

Istruzioni per l'applicazione delle decalcomanie. Ritagliare le decalcomanie occorrenti dal foglio, immergerle in un bicchiere di acqua pulita per circa 20'', metterle in posizione sul modello e farle scivolare dalla carta: per una migliore aderenza comprimerle con una pezzuola pulita.

Direction for applying the decals: cut the required decals out of the sheet: dip the into a glass of clean water for about 20''; position the decals on the kit, letting them slide from the paper. For a better adesion, press them by means of a clean rag.

Pàsättning av decaler: klipp ut den decal som skall användas och doppa den i ett glas vatten under en 20''. Sätt decalen pà plats pa modellen och lat den sakta glida av pappret. For att den skall sitta ordentligt, tryck till med en torr dik.

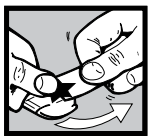

Anweisungen für Abziehbilder-Anbringung: Die benötigten Abziehbilder vom Blatt abscheiden, in ein Glas reines Wasser für etwa 20'' eintauchen, auf das Modell legen und dann vom Papierbogen abnehmen. Um eine bessere Haftung zu erzielen, die Abziehbilder mit einem reinen Tuch andrüchen.

Instruction pour l'application des décalcomanies. Couper les décalcomanies choisies et les planger environ 20'' dans un peu d'eau propre. Les placer sur le modèle en les faisant glisser de leur fauille et presser avec un morceau de chiffon puor èliminer les bulles d'air.

Istrucciones Para la aplicaciòn de las calcomanìas: cortar las requeridas, sumergirlas en un recipiente de agua limpia durante 20'', colocar las calcomanìas sobre el modelo, hacièndolas deslizar sobre el papel. Para una mejor adherencia, presionarlas con un trampio limpio.

Transfers: knip het benodigde deel uit, dempel et ca. 20'' onder water, oudt het transfer tegen het model en schuif het vanaf het papier op zijn plaats. Met een schoon doekje aandrukken.

デカール使用法　台紙から、それぞれのマークを切り取ります。ぬるま湯に20秒くらいつけて、引き上げます。マークをすべらすようにして台紙からとり、指定の位置にはってください。やわらかな布でマーク上を押して気泡を取ってください。マーク面には、かわくまで手をふれないでください。

Указания по применению декалей: Отрежьте нужную вам часть декали от общего листа, поместите ее на 20'' минуты в чистую воду, затем, выбрав необходимое место на модели, переведите туда изображение, сдвинув его с бумажной основы. Для лучшего прилипания промакните декаль чистой тряпочкой.

Gloss White
F.S. 17875
Italeri AcrylicPaint – 4696**AP**

Gloss Red
F.S. 11302
Italeri AcrylicPaint – 4605**AP**

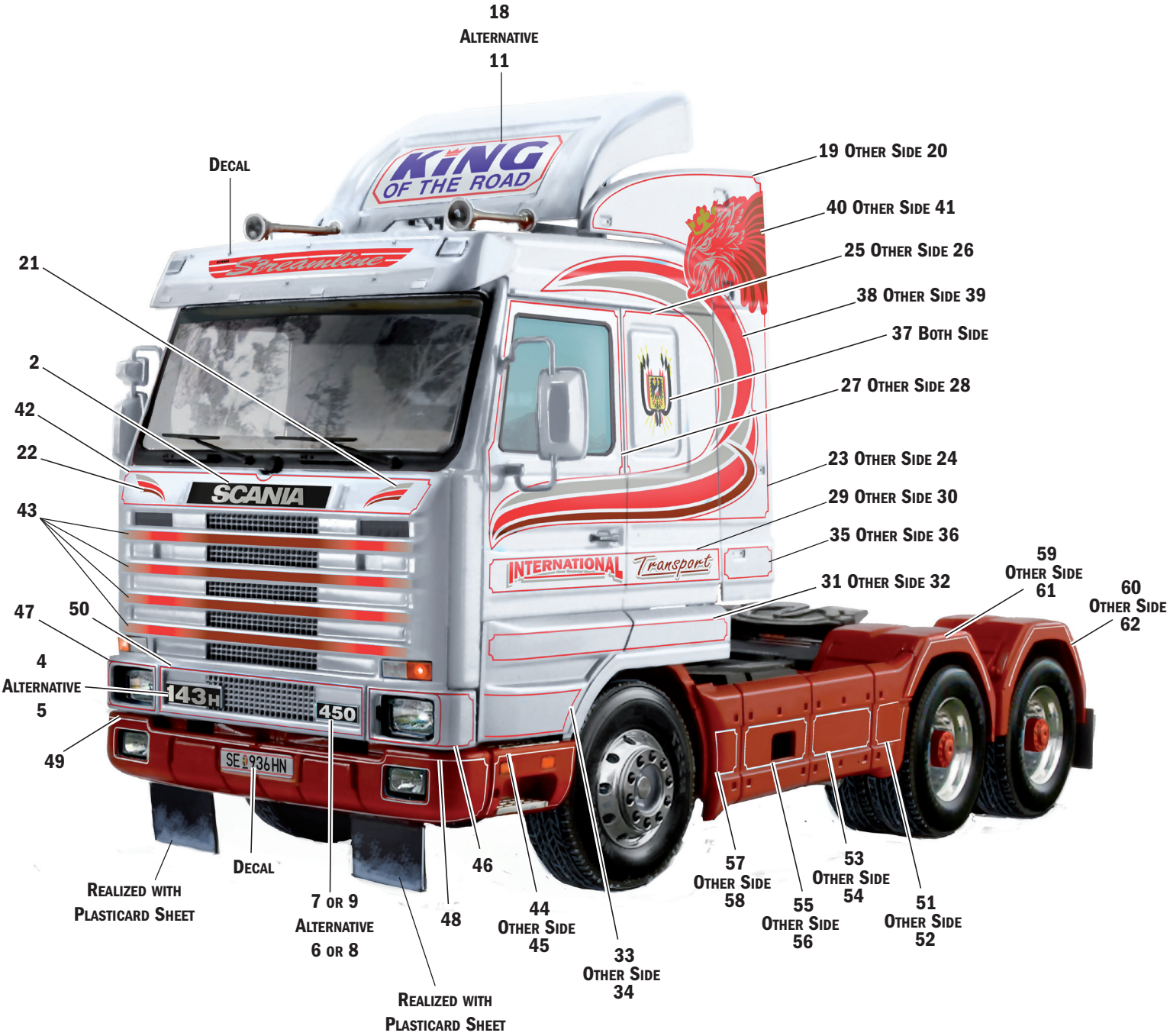

KIT No 3944 Scale 1:24 - Scania R143H Streamline 6x2

NAME
NOME
NAME
NOM
NOMBRE
NAAM _____

ADDRESS
INDIRIZZO
ADRESSE
ADRESSE
DIRECCION
ADRES _____

TOWN
CITTA'
STADT
VILLE
CIUDAD
GEMEENTE _____

POSTAL CODE
C.A.P.
POSTALEITZAHL
CODE POSTALE
CODIGO POSTAL
POSTCODE _____

COUNTRY
NAZIONE
LAND
PAYS
PAIS
LAND _____

DATE OF BIRTH
DATA DI NASCITA
GEBURTSDATUM
DATE DE NAISSANCE
NACIDO/A EL
GEBOORTEDATUM _____

E-MAIL _____

DEFECTIVE PARTS
PARTI DIFETTOSE
DEFEKTE TEILE
PIECES DEFECTEUSES
PIEZAS DEFECTUOSAS
DEFECTE ONDERDELEN

PLACE OF PURCHASE
ACQUISTATO PRESSO
ORT DES KAUFES
LIEU D'ACHAT
LUGAR DE COMPRA
PLAATS VAN AANKOOP

☐ Retail Store
Negozio
Einzelhandel
Detaillant
Detallista
Detailhandel

☐ Hyper Market
Grande Magazzino
Andere
Grande Surface
Gran Almacen
Hypermarket

ITALERI S.p.A.
Via Pradazzo, 6/B
40012 - Calderara di Reno (BO) ITALY
fax: 0039 51 726 459
e-mail: italeri@italeri.com
www.italeri.com