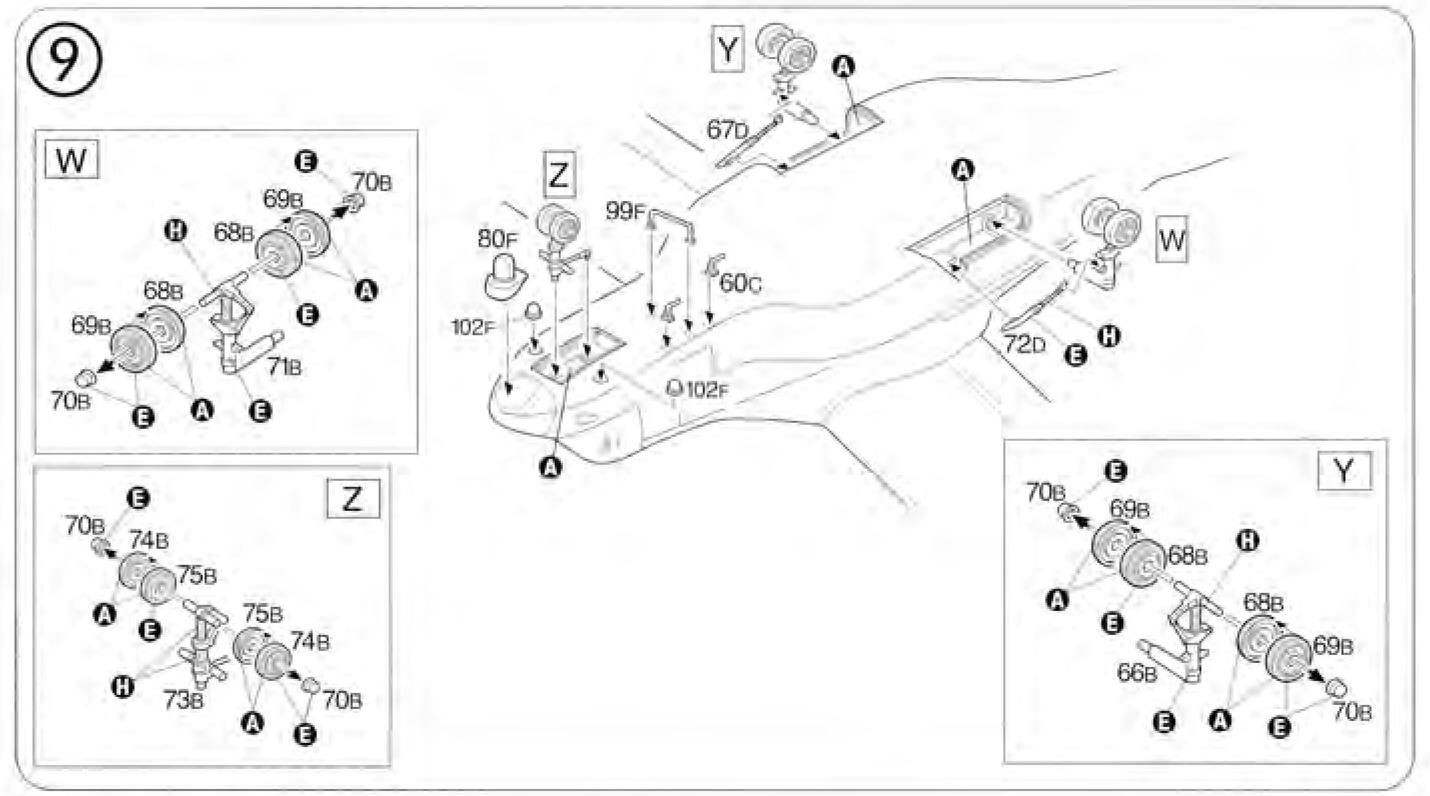

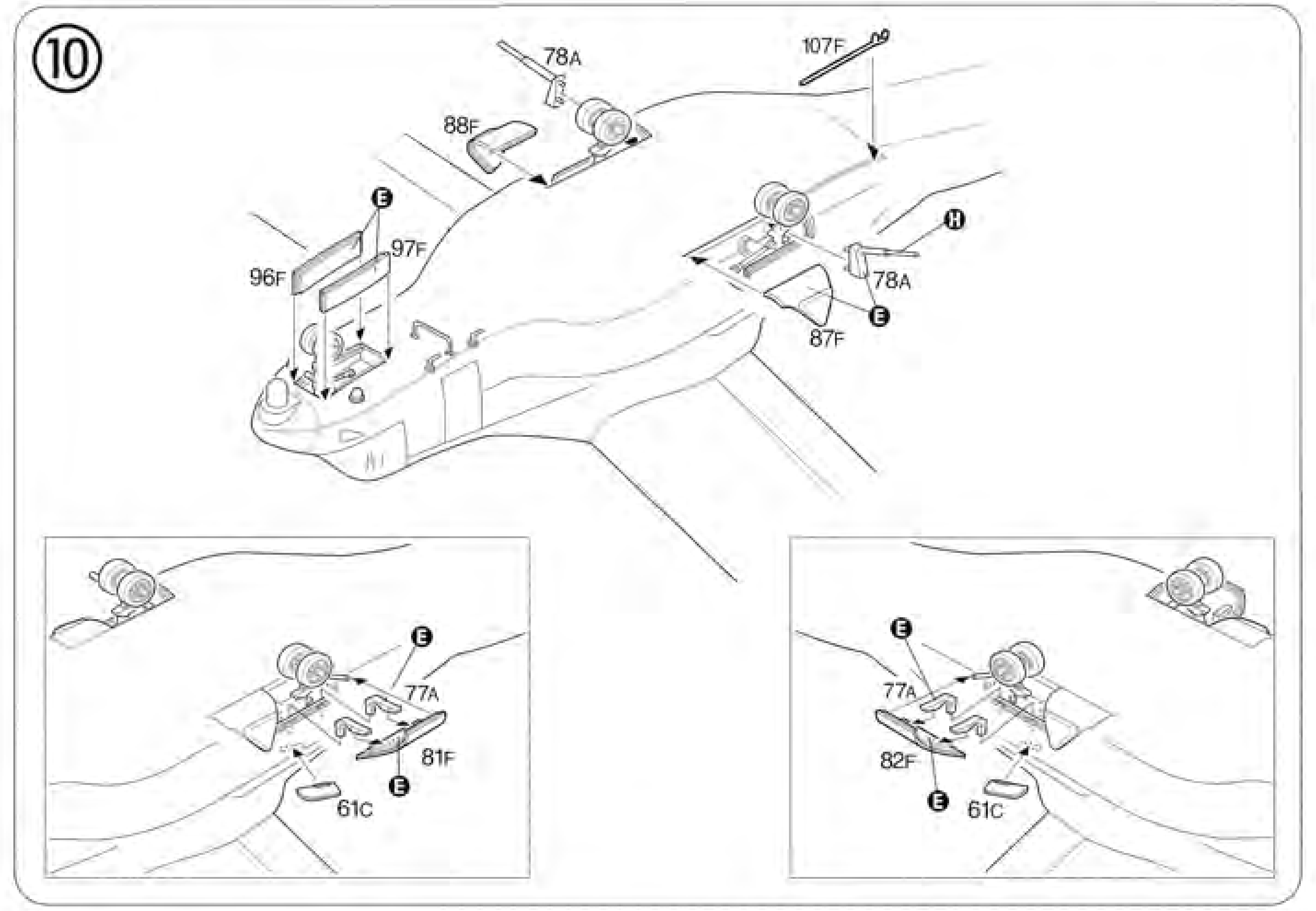

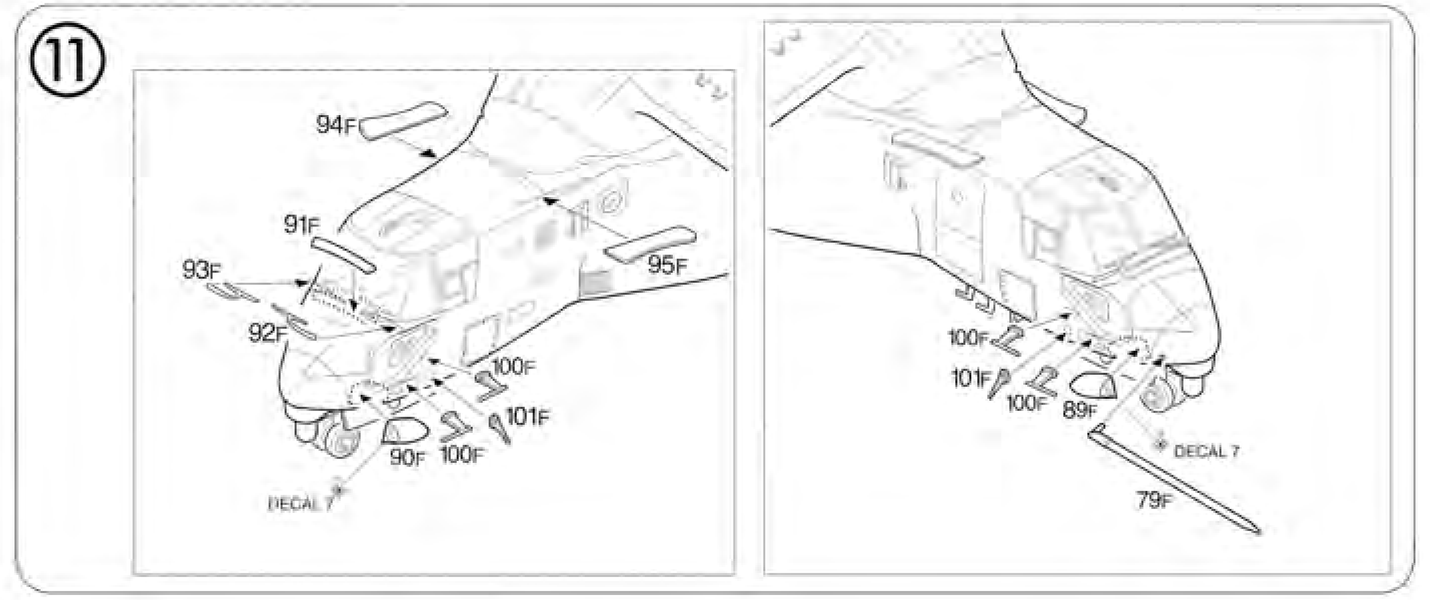

M-22 Osprey U.S. Marine
Aviation Development Aircraft 2001

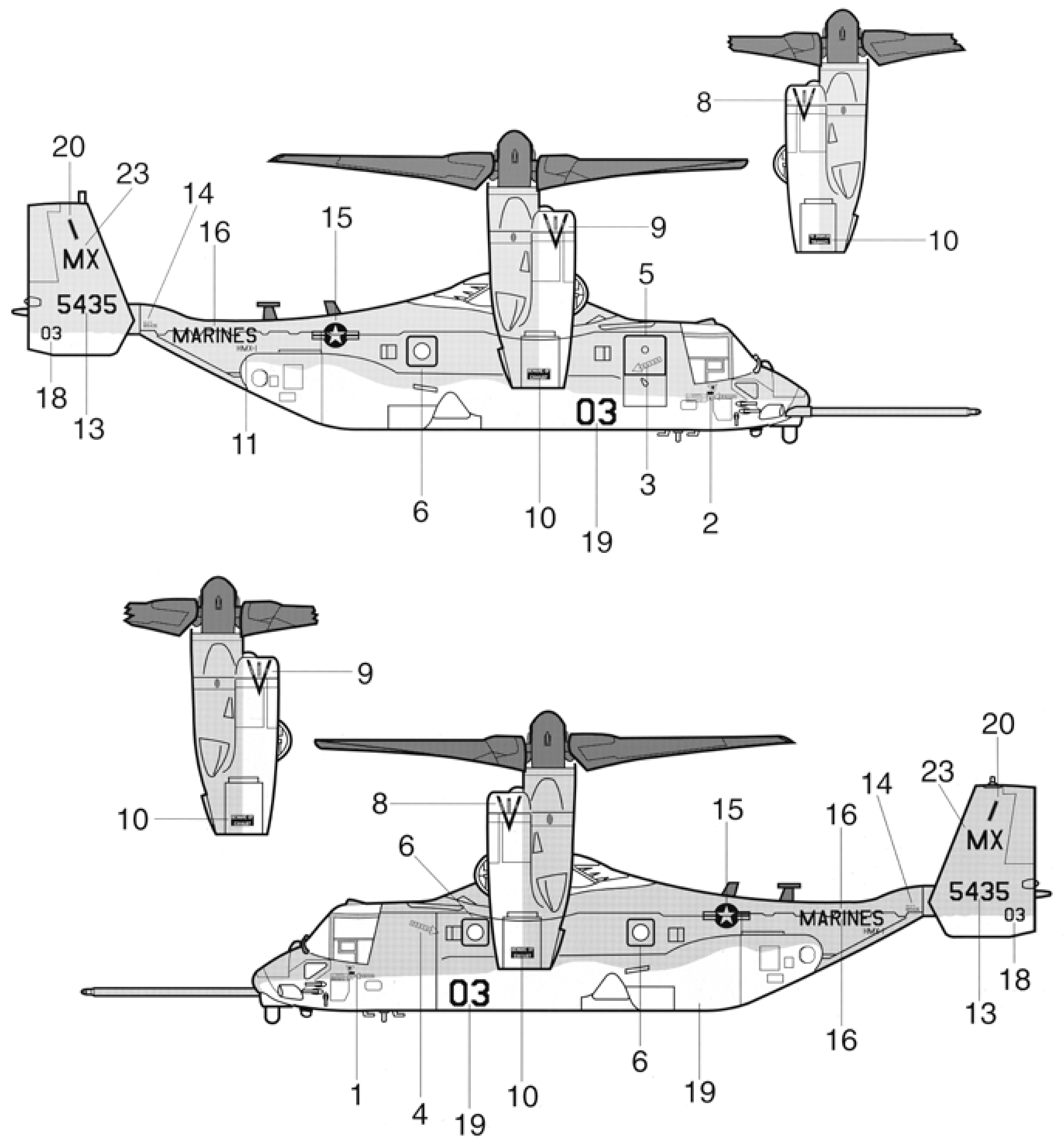

Dark Ghost Gray
F.S. 36320
Model Master – 1741
Model Master Acryl– 4761

Light Ghost Gray
F.S. 36375
Model Master – 1728
Model Master Acryl– 4762

Black (Flat)
F.S. 37038
Model Master – 1749
Model Master Acryl– 4768

Istruzioni per l'applicazione delle decalcomanie. Ritagliare le decalcomanie occorrenti dal foglio, immergerle in un bicchiere di acqua pulita per circa 1/2 minuto, metterle in posizione sul modello e farle scivolare dalla carta: per una migliore aderenza comprimerle con una pezzuola pulita.

Direction for applying the decals: cut the required decals out of the sheet: dip the into a glass of clean water for about 1/2 minute; position the decals on the kit, letting them slide from the paper. For a better adesion, press them by means of a clean rag.

Påsättning av decaler: klipp ut den decal som skall användas och doppa den i ett glas vatten under en 1/2-minut. Sätt decalen på plats pa modellen och lat den sakta glida av pappret. For att den skall sitta ordentligt, tryck till med en torr dik.

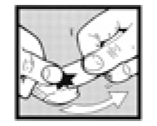

Anweisungen für Abziehbilder-Anbringung: Die benötigten Abziehbilder vom Blatt abscheiden, in ein Glas reines Wasser für etwa 1/2 Minute eintauchen, auf das Modell legen und dann vom Papierbogen abnehmen. Um eine bessere Haftung zu erzielen, die Abziehbilder mit einem reinen Tuch andrücken.

Instruction pour l'application des décalcomanies. Couper les décalcomanies choisies et les planger environ trente secondes dans un peu d'eau propre. Les placer sur le modèle en les faisant glisser de leur fauille et presser avec un morceau de chiffon puor éliminer les bulles d'air.

Istrucciones Para la aplicación de las calcomanias: cortar las requeridas, sumergirlas en un recipiente de agua limpia durante 1/2 minuto, colocar las calcomanias sobre el modelo, haciéndolas deslizar sobre el papel. Para una mejor adherencia, presionarlas con un trampio limpio.

Transfers: knip het benodigde deel uit, dempel et ca. 1/2 minuut onder water, oudt het transfer tegen het model en schuif het vanaf het papier op zijn plaats. Met een schoon doekje aandrukken.

[illegible]

Указания по применению декалей: Отрежьте нужную вам часть декали от общего листа, поместите ее на 1/2 минуты в чистую воду, затем, выбрав необходимое место на модели, переведите туда изображение, сдвинув его с бумажной основы. Для лучшего прилипания промокните деколь чистой тряпочкой.

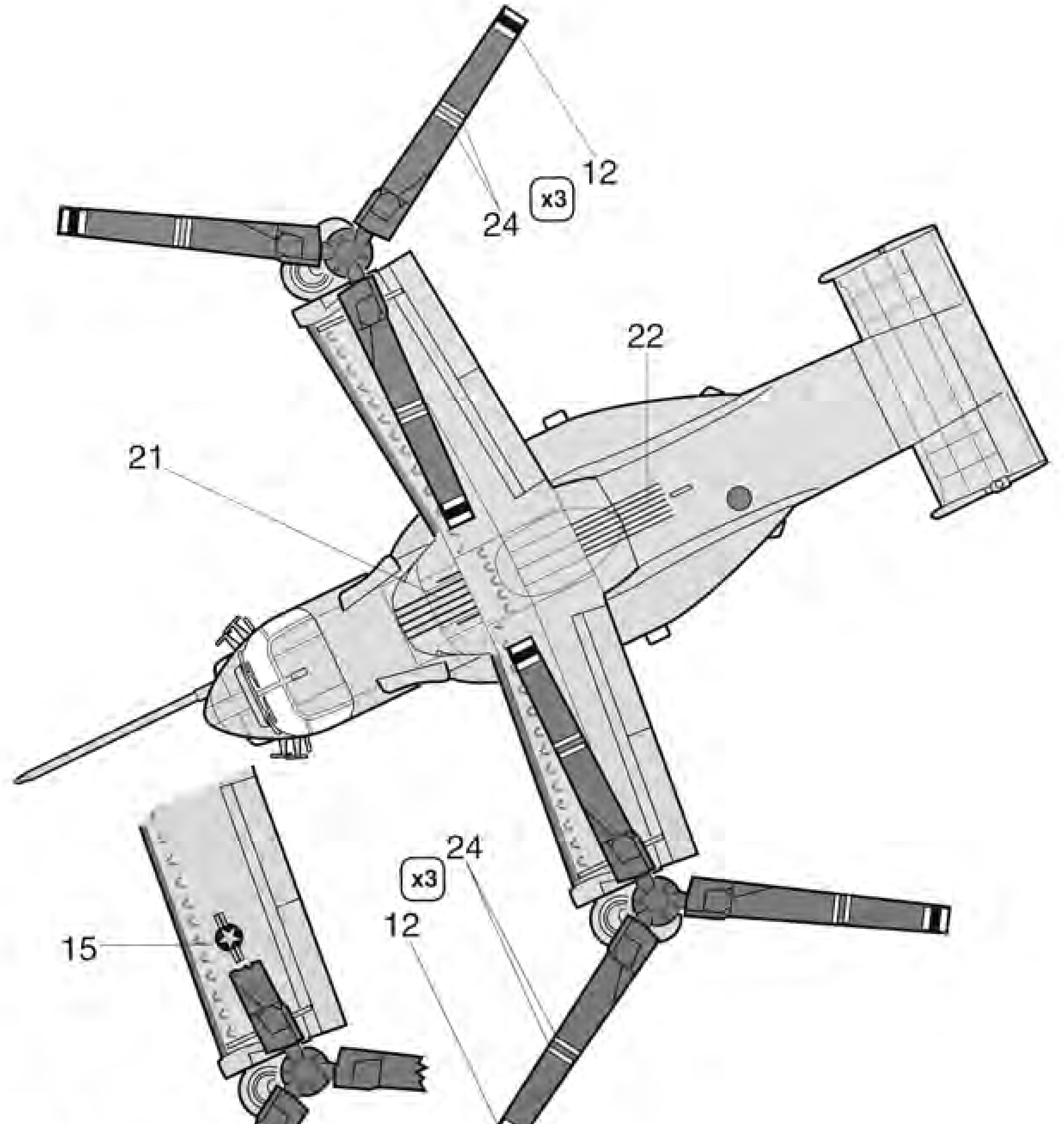

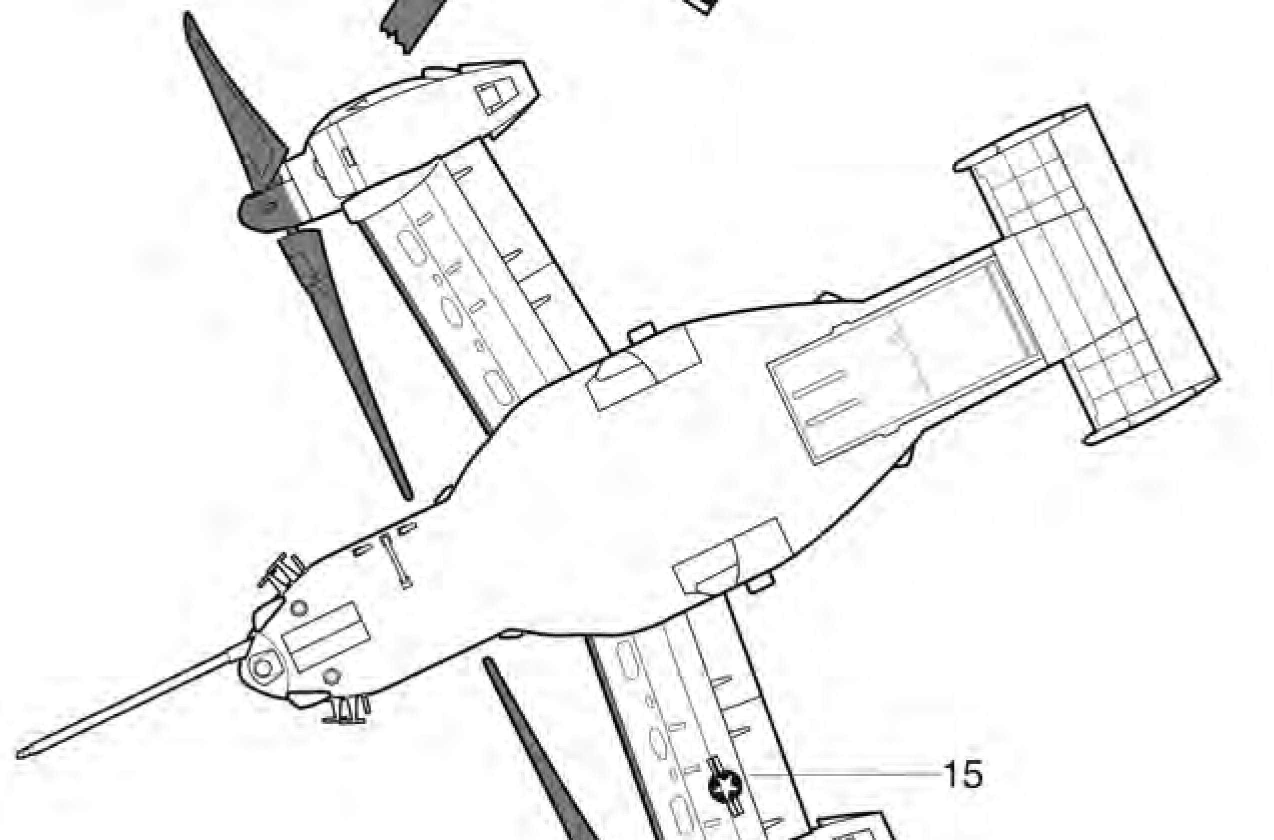

ITALERI © S.P.A. 1:48 scale MADE IN ITALY **No 2622**
VIA PRADAZZO 6/B I-40012 CALDERARA R.-BO-ITALY CONSERVARE IL PRESENTE INDIRIZZO PER FUTURE REFERENZE / RETAIN THIS ADDRESS FOR FUTUR REFERENCE

V-22 Osprey

The V-22 Osprey convertoplane is now being distributed to evaluation divisions of the US Navy and Marines to define piloting and use methods for this new, revolutionary aircraft. Thanks to its large, swing-rotors, the Osprey is able to take off and land just like a helicopter. Once off the ground, thanks to the rotation of its engines, it flies like a normal plane, reaching the speed and range hitherto unheard of for a traditional "chopper". The V-22 is set to replace the old CH-46s as a transport and assault aircraft for the Marines, and in future, it will be used for the Special Forces' aviation too.

Der V-22 Osprey stellt ein revolutionäres neues Fluggerät dar, das sowohl als Hubschrauber als auch als konventionelles Flugzeug gelten kann. Gegenwärtig ist es im Truppenversuch bei der U.S.Navy und den U.S,Marines, die derzeit Flugeigenschaften des "Hubschrauberfliegers" erproben. Dank seiner besonders grossen Schwenkrotoren ist der Osprey in der Lage, wie ein Hubschrauber zu starten und zu landen. Sobald in der Luft, wird durch die Drehung der Motoren eine für Hubschrauber bisher unerreichte Geschwindigkeit und Reichweite erzielt. V-22 sollen die alternden CH-46 als Transport- und Kampfhaubschrauber bei den Marines ersetzen und sollen auch bei den Special Forces zur Standardausrüstung werden.

Il convertiplano V-22 Osprey è attualmente in fase di distribuzione ai reparti di valutazione della Marina e dei Marines degli Stati Uniti per definire le modalità di pilotaggio e impiego di questa nuova e rivoluzionaria macchina. L'Osprey grazie ai suoi grandi rotori basculanti e in grado di decollare e atterrare come un elicottero e una volta sollevato dal suolo attraverso la rotazione dei motori assume le caratteristiche di volo di un normale aereo raggiungendo velocità e autonomia impensabili per un elicottero tradizionale. Il V-22 sostituirà i vecchi CH-46 nel ruolo di trasporto e assalto dei Marines, e negli anni a venire è previsto il suo uso anche per l'aviazione per le Forze Speciali.

Le convertiplane V-22 Osprey est entré en service dans des unités d'évaluation de l'US Navy et des Marines pour définir les procédures de pilotage et d'utilisation de ce nouvel engin révolutionnaire. Grâce à ses grands rotors basculants, le Osprey est capable de décoller et atterrir comme un hélicoptère. Une fois en l'air, grâce au pivotement de ses moteurs, il vole comme un avion conventionnel, atteignant des vitesses et un rayon d'action impensables pour un hélicoptère traditionnel. Le V-22 doit remplacer les vieux hélicoptères CH-46 dans les unités de transport et d'assaut des Marines. Il sera également utilisé par les forces spéciales.

El V-22 Osprey está actualmente siendo distribuido actualmente a diversas divisiones de la Armada y Marina de los EEUU para definir pilotaje y métodos de uso de esta nueva y revolucionaria aeronave. Gracias a sus grandes rotores giratorios, el Osprey es capaz de despegar y aterrizar como cualquier helicóptero. Una vez en el aire, gracias a la rotación de sus motores, vuela como una avión normal. Alcanzando una velocidad y autonomía imposibles para la helicóptero tradicional. El V-22 deberá reemplazar a los antiguos CH-46 como aeronave de transporte y asalto para los Marines, y en el futuro, será empleado también por las Fuerzas Especiales.

De V-22 Osprey "convertoplane" is nu verspreid onder de diverse evaluatie afdelingen van de Amerikaanse marine en het Korps Mariniers om de mogelijkheden van dit revolutionaire toestel te onderzoeken. Dankzij de draaibare motorgondels met grote propellers kan de Osprey als een helicopter landen en opstijgen. Eenmaal in de lucht worden de gondels teruggedraaid en vliegt het toestel als een gewoon vliegtuig met de bijbehorende snelheid en actieradius, die voor een gewone "chopper" onbereikbaar zijn. De V-22 wordt gezien als de vervanger van de oude CH-46 voor transport en aanvalsdoeleinden door het Korps Mariniers en in de toekomst ook voor gebruik door de Special Forces.

ATTENZIONE - Consigli utili!
Prima di iniziare il montaggio studiare attentamente il disegno. Staccare con molta cura i pezzi dalle stampate, usando un taglia-balsa oppure un paio di forbici e togliere con una piccola lima o con carta vetro fine eventuali sbavature. Mai staccare i pezzi con le mani. Montarli seguendo l'ordine delle numerazione delle tavole. Eliminare dalla stampata il numero del pezzo appena montato facendogli sopra una croce. Le frecce nere indicano i pezzi da incollare, le frecce bianche indicano i pezzi da montare senza colla. Usare solo colla per polistirolo. **A - B - C...** Le lettere ai lati dei numeri indicano la stampata ove si trova il pezzo da montare. I pezzi sbarrati da una croce non sono da utilizzare.

ATTENTION - Useful advice!
Study the instructions carefully prior to assembly. Remove parts from frame with a sharp knife or a pair of scissor and trim away excess plastic. Do not pull ol parts. Assemble the parts in numerical sequence. Use plastic cement ONLY and use cement sparingly to avoid damaging the model. Black arrows indicate parts to be glued together. White arrows indicate on which frame the parts must be assembled VITHOUT using cement **A -B - C...** These letters indicate on which frame the parts will be found. Paint small parts before detaching them from frame. Remove paint-where parts are to be cemented. Crossed out parts must not be used.

ACHTUNG - Ein nützlicher Rat!
Vor der Montage die Zeichnung aufmerksam studieren. Die einzeinen Montageteile mit einem Messer oder einer Schere vom Spritzling sortfältig entfernen. Eventuelle Grate werden mit eicer Klinge oder feinem Schmirgelpapier beseitigt. Keinesfalls die Montageteile mit den Händen entfernen. Bei der Montage der Tafelnumerierung folgen. Pfeile zeigen die zu klebenden Teile während die weissen Pfeile die ohne Leim zu montierenden Teile anzeigen. Bitte nur Plastikklebstoff verwenden. **A -B - C...** Die Buchstaben neben den Nummeren zeigt,auf welchem Spritzling der zu montierende Teil zu finden ist. Die mit einem Kreuz markierten Teile sind nicht zu verwenden.

ATENCION - Consejos utiles!
Estudiar las instrucciones cuidadosamente antes de comenzar el montaje. Separar las piezas de las bandejas con un cuchillo afilado o un par de tijeras y retirar el exceso de plástico o rebada. No arrancar las piezas. Montar las piezas en orden numérico. Utilizar SOLAMENTE pegamento para plástico y en poca cantidad para evitar que se dane el modelo. Las flechas negras indican las piezas que se deben pegar juntas. Las flechas blancas indican las piezas que deben ensamblarse SIN usar pegamento. **A - B - C...** Las letras indican en que bándeja se encuentran las piezas. Pintar las piezas pequeñas antes de separarlas de la bandeja. Retirar la pintura de los lugares por donde se deban pegar las piezas.

HUOMIO - Käytännöllisiä neuvoja
Tutki kokoonpano-ohjeita tarkkaan ennenkuin aloitat. Irroita osat askartelu-veitsellä tai saksilla ja poista ylimääräiset jäliet esim. hiekkapaperilla. Älä koskaan irroita osia vääntämällä. Kokoa osat numero jär jestyksessä. Käytä vain muovillimaa ja säästäväisesti hyvän työjäljen aikaansaamiseksi. Mustat noulet merkitsevät saumojen liimausta. Valkoiset nuolet taas ettei liimaa käytetä. **A -B - C...** Nämä kirjaimet osoittavat millä levyllä osat ovat. Ristillä merkyttyjä osia ei käytetä. Pienet osat kannattaa maalata ennen irroittamista. Muista poistaa maali tai kromaus liimauskohdista.

OBS! Några goda råg.
Innan man börjar bygga modellen skall man noga studrea ritningeb samt noga kontroleera att alla delarna finns med. Alla smådelar skall; målas medan de sitter kvar i sin ram. Bryt aldrig av en del från ramen, skär alltid försiktigt med en hobbykniv Ev. grader avlägsnas enkelt med samma kniv. Vid hopsättningen gölj; nummeranvisningen. Stryk efterhand numret på ritningen under monteringen. Svart pilar betyder att delen skall limmas, vita pilar att delen kan montera utan lim. Använd endast lim avsett för polystyrene. **A -B - C...** Bokstäverna visa på vilken ram man finner delen. Överkorsade delar skall ej användas.

OPGELET - Belangrijke bemerkingen!
Bestudeer zorgvuldig het montageplan voor het bouwen. Breek nooit onderdelen van het kader. Maak ze los met een scherp mes of kleine nageltang. Verwijder daarna al het overtollige plastic en pas de delen alvorens te lijmen. Gebruik allen lijm voor plastic modellen. Werk zorgvuldig en spaarzaam, teveel lijm zal uw model beschadigen. Zwarte pijlen duiden de te lijmen delen aan. Witte pijlen verwijzen naar bewegende delen welke niet mogen worden gelijmd. **A -B - C...** Deze letters geven de kaders aan waarin de onderdelen zich bevinden. Schilder de kleine onderdelen voor ze van het kader te snijden. Verwijder de verf van de te lijmen opperviakten.

ВНИМАНИЕ – Полезные советы: Перед сборкой внимательно изучите инструкцию. Отделяйте детали от общей отливки при помощи острого резака или кусачек, зачистите места соединения детали и отливки, удалите облой. Не отламывайте детали от отливки. Детали собирайте в порядке номеров. Для склейки применяйте ТОЛЬКО специальный клей и применяйте его ровно столько сколько необходимо для соединения деталей. Черные стрелки показывают места соединения деталей при помощи клея. Белые стрелки показывают что детали соединяются БЕЗ помощи клея. A - B - C ... Эти буквы указывают на какой из отливок размещается данная деталь. Мелкие детали окрашивайте на отливках. Перед приклеиванием окрашенных деталей зачищайте места соединений. Детали, зачеркнутые на рисунках отливок в инструкции, не применяются.

[illegible]

ATTENTION - Conseils utiles!
Avant de commencer le montage, étudier attentivement le dessin. Détacher avec beacoup de soin les morceaux des moules en usant un massicot ou bien un pair de cisaux et couper avec une petite lame avec de papier de vitre fin ébarbagés eventuels. Jamais détacher les morceaux avec le mains Monter les en suivant l'ordre de la numération des tables. Elminer de la moule le numéro de la pièce qui vient d'être montée, en le biffant avec une croix. Les flèches noires indiquent les pièces à coller, les flèches blanches indiquent les pièces à monter sans colle. Employer seulement de la colle pour polystirol. **A -B - C...** Les lettres aux côtés des numéros indiquent la moule où se trouve la pièces a monter. Les pièces marquées par une croix ne sont pas a utiliser.

くみたて前の注意
くみたてにはいる前に、よく説明書を見て、全体のくみたてを頭に入れておいてください。部品を切り離す時は、もぎとらないで、ニッパーやナイフを使って慎重に行ってください。くみたては番号順に進めてください　接着剤はプラスチックモデル用のものを使用し、少しずつつけるようにしましょう。黒い矢印は接着する所です　白い矢印は接着剤を使わずにくみたてる所です　A-B-C はそれぞれの部品グループを示します。塗料は必ずプラスチックモデル用塗料を使用し、小さな部品はランナーにつけたまま塗装するのが便利です。接着面は塗装をはがしておいてください

KIT No 2622 scale 1:48 - V-22 Osprey

NAME / NOME / NAME / NOM / NOMBRE / NAAM: ____________
ADDRESS / INDIRIZZO / ADRESSE / ADRESSE / DIRECCION / ADRES: ____________

TOWN / CITTÀ / STADT / VILLE / CIUDAD / GEMEENTE: ____________
POSTAL CODE / C.A.P. / POSTALEITZAHL / CODE POSTALE / CODIGO POSTAL / POSTCODE: ____________
COUNTRY / NAZIONE / LAND / PAYS / PAIS / LAND: ____________
DATE OF BIRTH / DATA DI NASCITA / GEBURTSDATUM / DATE DE NAISSANCE / NACIDO/A EL / GEBOORTEDATUM: ____________

DEFECTIVE PARTS / PARTI DIFETTOSE / DEFEKTE TEILE / PIECES DEFECTEUSES / PIEZAS DEFECTUOSAS / DEFECTE ONDERDELEN

PLACE OF PURCHASE / ACQUISTATO PRESSO / ORT DES KAUFES / LIEU D'ACHAT / LUGAR DE COMPRA / PLAATS VAN AANKOOP

- [ ] Retail Store / Negozio / Einzelhandel / Detaillant / Detallista / Detailhandel
- [ ] Hyper Market / Grande Magazzino / Andere / Grande Surface / Gran Almacen / Hypermarkt

ITALERI S.p.A.
Via Pradazzo, 6/B
40012 - Calderara di Reno (BO) ITALY
fax: 0039 51 726 459
e-mail: italeri@italeri.com www.italeri.com

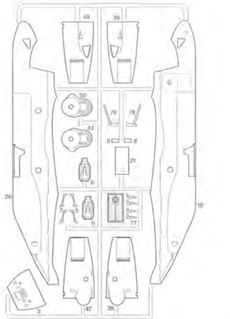

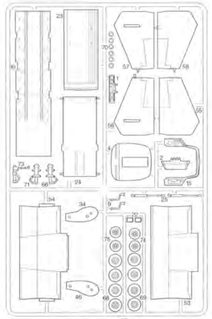

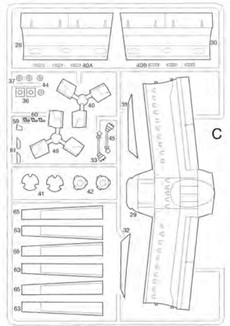

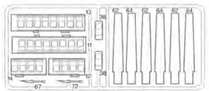

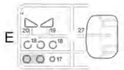

I numeri si riferiscono all'assortimento colori ITALERI MODEL MASTER
The indicated colours number refer to the ITALERI MODEL MASTER
Die angegebenen farbnummern beziehen sich auf die ITALERI MODEL MASTER
Les références indiquées concernent les peintures ITALERI MODEL MASTER

A	B	C	D
Black (Flat)	Olive Drab	Medium Gray	Green Zinc Chromate
F.S. 37038	F.S. 34087	F.S. 35237	
Model Master – 1749	Model Master – 1711	Model Master – 1721	Model Master – 1734
Model Master Acryl – 4768	Model Master Acryl – 4728	Model Master Acryl – 4746	Model Master Acryl – 4852

E	F	G	H
Gloss White	Gunship Gray	Red	Silver
F.S. 17875	F.S. 36118		
Model Master – 1745	Model Master – 1723	Model Master – 1503	Model Master – 1546
Model Master Acryl – 4696	Model Master Acryl – 4732	Model Master Acryl – 4631	Model Master Acryl – 4679

CUT
EMPTAMEN
BETAGEN
ΚΟΠΗΣΗΣ

ΠΛΑΣΤΙΚΟΣ ΣΑΓΗΝΑΣ
ΚΟΛΛΗΣΤΕ ΜΕ ΛΙΠΑΣΤΙΚΟ
ΒΑΛΛΑΣΤΕ ΣΩΣΤΑ
ΕΛΕΓΞΤΕ

①

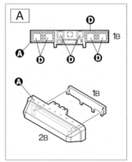

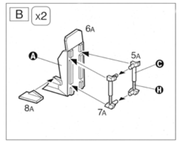

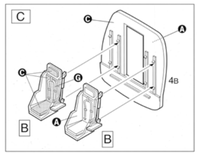

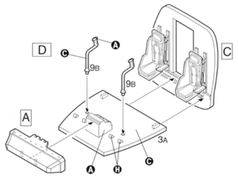

②

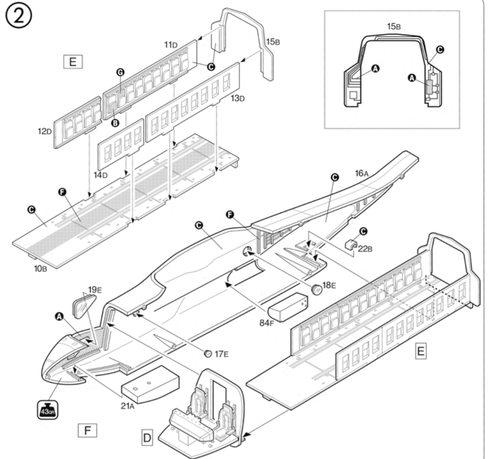

③

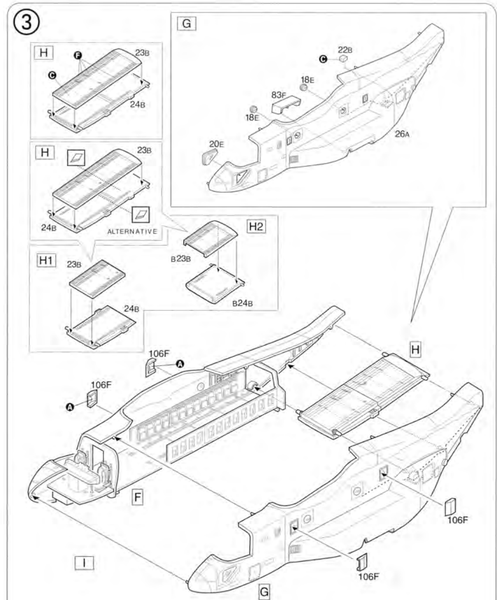

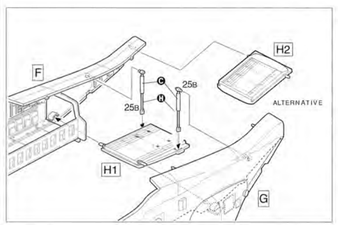

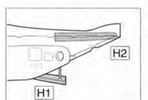

④

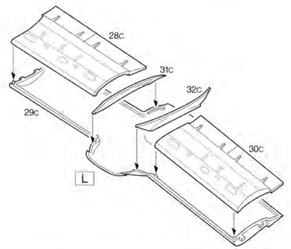

⑤

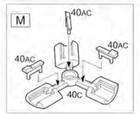

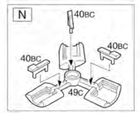

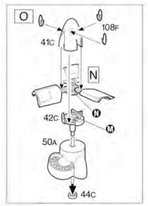

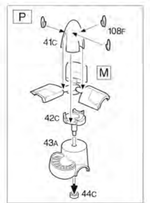

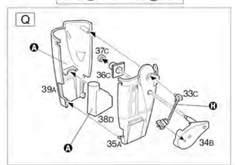

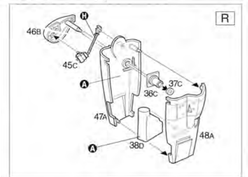

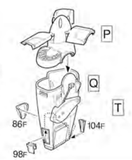

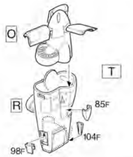

⑥

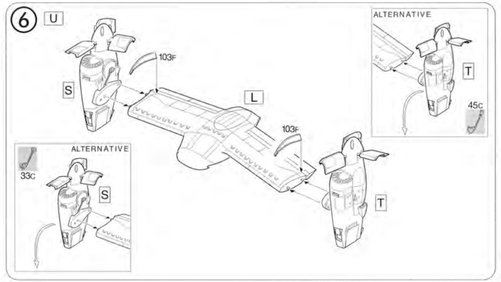

⑦

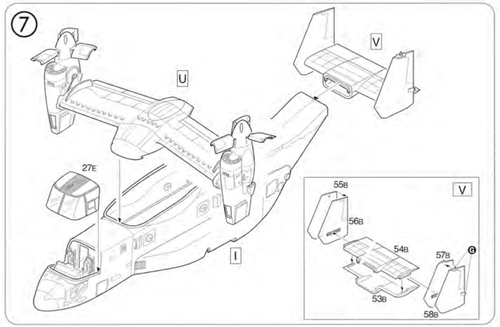
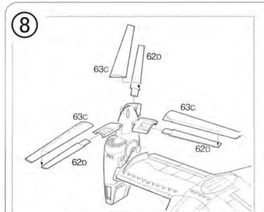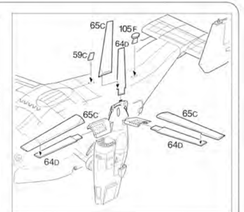
⑧