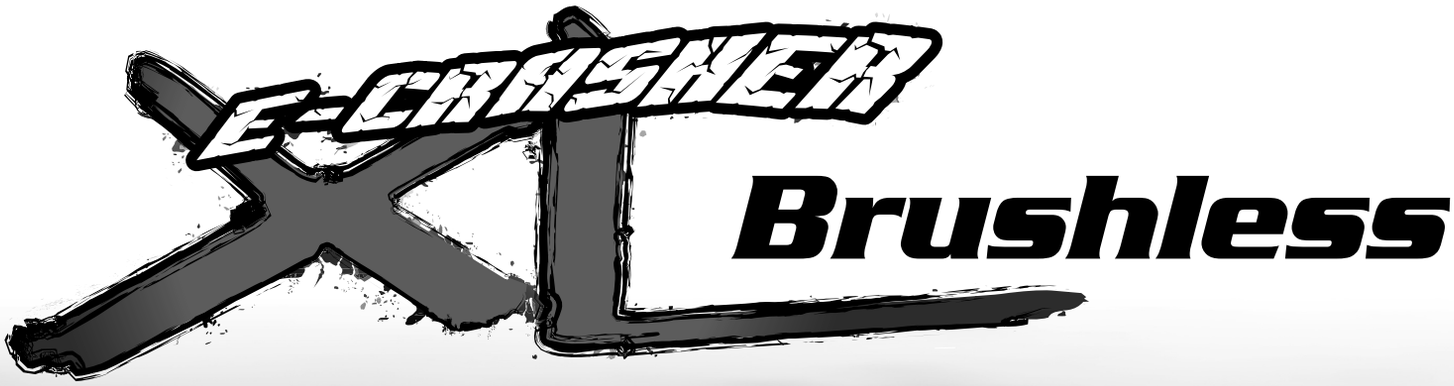

D	Betriebsanleitung	Seite	2 - 11
GB	Instruction Manual	Page	12 - 21
F	Mode d'emploi	Page	22 - 31
E	Instrucciones	Página	32 - 41
I	Istruzioni d'uso	Pagina	42 - 51

D

Sehr geehrter Kunde

Wir beglückwünschen Sie zum Kauf Ihres CARSON RC-Modellautos, das nach dem heutigen Stand der Technik gefertigt wurde.

Da wir stets um Weiterentwicklung und Verbesserung unserer Produkte bemüht sind, behalten wir uns eine Änderung in technischer Hinsicht und in Bezug auf Ausstattung, Materialien und Design jederzeit und ohne Ankündigung vor.

Aus geringfügigen Abweichungen des Ihnen vorliegenden Produktes gegenüber Daten und Abbildungen dieser Anleitung können daher keinerlei Ansprüche abgeleitet werden.

Diese Bedienungs- und Montageanleitung ist Bestandteil des Produkts. Bei Nichtbeachtung der Bedienungsanleitung und der enthaltenen Sicherheitsanweisungen erlischt der Garantieanspruch.

Bewahren Sie diese Anleitung zum Nachlesen und für die eventuelle Weitergabe des Modells an Dritte auf.

Garantiebedingungen

Für dieses Produkt leistet CARSON eine Garantie von 24 Monaten betreffend Fehler bei der Herstellung in Bezug auf Material und Fertigung bei normalem Gebrauch ab dem Kauf beim autorisierten Fachhändler. Im Falle eines Defekts während der Garantiezeit bringen Sie das Modell zusammen mit dem Kaufbeleg zu Ihrem Fachhändler.

CARSON wird nach eigener Entscheidung, falls nicht anders im Gesetz vorgesehen:

(a) Den Defekt durch Reparatur kostenlos in Bezug auf Material und Arbeit beheben;

(b) Das Produkt durch ein gleichartiges oder im Aufbau ähnliches ersetzen; oder

(c) Den Kaufpreis erstatten.

Alle ersetzten Teile und Produkte, für die Ersatz geleistet wird, werden zum Eigentum von CARSON. Im Rahmen der Garantieleistungen dürfen neue oder wiederaufbereitete Teile verwendet werden.

Auf reparierte oder ersetzte Teile gilt eine Garantie für die Restlaufzeit der ursprünglichen Garantiefrist. Nach Ablauf der Garantiefrist vorgenommene Reparaturen oder gelieferte Ersatzteile werden in Rechnung gestellt.

Von der Garantie ausgeschlossen sind:

- Beschädigung oder Ausfall durch Nichtbeachten der Sicherheitsanweisungen oder der Bedienungsanleitung, höhere Gewalt, Unfall, fehlerhafte oder außergewöhnliche Beanspruchung, fehlerhafte Handhabung, eigenmächtige Veränderungen, Blitzschlag oder anderer Einfluss von Hochspannung oder Strom.
- Schäden, die durch den Verlust der Kontrolle über Ihr Fahrzeug entstehen.
- Reparaturen, die nicht durch einen autorisierten CARSON Service durchgeführt wurden
- Verschleißteile wie etwa Sicherungen und Batterien
- Rein optische Beeinträchtigungen
- Transport-, Versand- oder Versicherungskosten
- Kosten für die Entsorgung des Produkts sowie Einrichten und vom Service vorgenommene Einstell- und Wiedereinrichtungsarbeiten.

Durch diese Garantie erhalten Sie spezielle Rechte, darüber hinaus ist auch eine von Land zu Land verschiedene Geltendmachung anderer Ansprüche denkbar.

Konformitätserklärung

Hiermit erklärt Dickie-Tamiya GmbH & Co. KG, dass sich dieses Modell einschließlich Fernsteueranlage in Übereinstimmung mit den grundlegenden Anforderungen folgender EG-Richtlinien: 98/37EG für Maschinen und 89/336/EWG über die elektromagnetische Verträglichkeit und den anderen relevanten Vorschriften der Richtlinie 1999/5/EG (R&TTE) befindet.

Die Original-Konformitätserklärung kann angefordert werden:

Dickie-Tamiya GmbH & Co. KG • Werkstraße 1 • D-90765 Fürth • Germany

Bedeutung des Symbols auf dem Produkt, der Verpackung oder Gebrauchsanleitung: Elektrogeräte sind Wertstoffe und gehören am Ende der Laufzeit nicht in den Hausmüll! Helfen Sie uns bei Umweltschutz und Recourcenschonung und geben Sie dieses Gerät bei den entsprechenden Rücknahmestellen ab. Fragen dazu beanwortet Ihnen die für Abfallbeseitigung zuständige Organisation oder Ihr Fachhändler.

Wir wünschen Ihnen viel Spaß mit Ihrem CARSON Modellauto und jederzeit gute Fahrt!

Vor dem Gebrauch Ihres neuen Modells lesen Sie bitte dieses Handbuch sorgfältig durch!

Inhalt

Vorwort 2
Lieferumfang 3
Sicherheitsanweisungen 4
Zum Betreiben des Fahrzeugs erforderliches Zubehör 5
Für den Zusammenbau erforderliches Werkzeug 6
a. Chassis 6
b. Abnehmen der Karosserie 7
c. Einbau der Antenne 7
d. Laden des Fahrakkus 8
e. Einbau des Fahrakkus 8
f. Einschalten der RC-Anlage 9
g. Steuern des Modells 10
h. Fehlersuchtabelle 11
Montageanleitung 52
Schrauben 68
Ersatzteile 69
Tuningteile 73

Lieferumfang

Sender
(nur bei RTR-Version)

Modell

D

Sicherheitsanweisungen

Funkferngesteuerte Modelle sind kein Spielzeug, ihre Bedienung muss schrittweise erlernt werden.

- Kinder unter 14 Jahren sollten das Modell nur unter Aufsicht von Erwachsenen in Betrieb nehmen.

Das Fahren von ferngesteuerten Modellautos ist ein faszinierendes Hobby, das jedoch mit der nötigen Vorsicht und Rücksichtnahme betrieben werden muss. Ein ferngesteuertes Modellauto kann in einem unkontrollierten Fahrzustand erhebliche Beschädigungen und Verletzungen verursachen, für die Sie als Betreiber haftbar sind.

Vergewissern Sie sich bei Ihrer Versicherung, ob Sie beim Ausüben Ihres Hobbys versichert sind.

Nur ein einwandfrei zusammengebautes Modell wird erwartungsgemäß funktionieren und reagieren.

Improvisieren Sie niemals mit untauglichen Hilfsmitteln, sondern verwenden Sie im Bedarfsfall nur Originalersatzteile.

Auch bei einem vormontierten Modell sollten Sie alle Verbindungen auf exakten und festen Sitz kontrollieren.

Fahren Sie niemals, ohne sich von den folgenden Punkten überzeugt zu haben:

- Fahrakku und Senderakku müssen vollständig geladen sein.
- Überprüfen Sie vor dem Start die Funkreichweite.
- Überprüfen Sie das ordnungsgemäße Ansprechen der Servos auf die Steuersignale.
- Alle Funktionsteile des Fahrzeugs sind in einwandfreiem Zustand und überprüft.
- Sämtliche Schrauben sind auf festen Sitz überprüft.
- Es ist kein RC- oder anderer Sender in der Nähe in Betrieb, der Funkstörungen verursachen könnte.

  Störsignale auf gleicher Frequenz können bewirken, dass Sie die Kontrolle über Ihr Modell verlieren.

Schalten Sie immer zuerst den Sender ein, um zu vermeiden, dass der Empfänger unkontrolliert auf ein fremdes Funksignal reagiert.

Bei gleichzeitigem Betrieb mehrerer Fahrzeuge darf das Modell nur auf einer freien Frequenz betrieben werden.

Schalten Sie nach Beendigung des Fahrbetriebes zuerst den Empfänger, dann den Sender aus.

- Fahren Sie auch nicht unter Hochspannungsleitungen oder Funkmasten oder bei Gewitter!
- Atmosphärische Störungen können die Signale Ihres Fernsteuersenders beeinflussen.
- Die Elektrik des Modells ist nicht wasserdicht. Fahren Sie deshalb nicht bei Regen, Schnee,durch Pfützen oder nasses Gras.
- Das ferngesteuerte Modell darf nur auf geeignetem Gelände und nicht auf öffentlichen Vekehrsflächen betrieben werden.
- Nicht in der Nähe von Personen und Tieren fahren!
- Fahren Sie nicht, wenn sie übermüdet oder anderweitig in Ihrer Reaktionsfähigkeit beeinträchtigt sind.
- Halten Sie immer direkten Sichtkontakt zum Modell.
- Fahren sie das Modell nur mit ordnungsgemäß angebrachter Karosserie.
- Das Modell hat Teile, die sich im Betrieb erhitzen, z. B. der Motor. Die Berührung dieser Teile während des Betriebs kann zu Verletzungen führen.

Achten Sie auf Ladezustandsanzeige Ihres Senders.

- Mit halbleeren Akkus können sie die Kontrolle über das Modell verlieren.
- Mischen Sie im Sender niemals volle Akkus/Batterien mit halbleeren oder Akkus unterschiedlicher Kapazität.
- Versuchen Sie nie, Trockenbatterien zu laden.

Bei längerem Nichtgebrauch ist der Fahrakku unbedingt zu entfernen.

Zum Schluss

Bitte lesen Sie diese Betriebsanleitung sorgfältig durch, bevor Sie irgendwelche Arbeiten beginnen.

Nach jeder Fahrt sollten Sie die wichtigsten Bauteile und Verbindungen überprüfen. Eine einzige gelockerte Schraube kann ausreichen, um Ihr Modell in eine gefährliche Situation geraten zu lassen! Warten Sie Ihr Modell regelmäßig und wechseln Sie defekte oder abgenutzte Bauteile gegen Original-Ersatzteile aus.

Wir wünschen Ihnen viel Spaß mit Ihrem CARSON-Modellauto und jederzeit gute Fahrt!

Zum Betreiben des Fahrzeugs erforderliches Zubehör

Dies ist eine Auswahl und Empfehlung der Zubehörartikel der Firma CARSON-Modelsport.

Zum Betrieb des RC-Cars benötigen Sie:

- 1x oder 2x 7,2 V Fahrakku oder 7,4 V/ 11,1 V LiPo-Akku
- 8x Mignon Batterien oder Akkus für den Sender
- 1x Steckerlader oder Tischladegerät für den Fahrakku

Für den Sender: N° 50 060 9002 x2
8 Stück Mignonakkus
1600 mAh
oder

N° 50 060 9000 x2
8 Stück Mignonakkus
2300 mAh

Y-Kabel, seriell
N° 50 090 6092

Fahrakku: Racing Pack 11,1 V
z.B.
N° 50 060 8091
Powerpack
11,1 V/ 3200 mAh

Y-Kabel, parallel
N° 50 090 6093

Fahrakku: Racing Pack 7,4 V
z.B.
N° 50 060 8090
Powerpack
7,4 V/ 4600 mAh

LiPo Balancer Modul, N° 50 060 60403

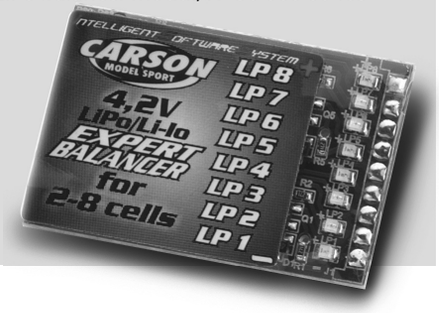

Ladegerät: z.B. N° 50 060 6039
Expert Charger 3

Ladegerät: z.B.
N° 50 060 6042
Expert Charger
Master

D

Für den Zusammenbau erforderliches Werkzeug

Modellbaumesser 30 007 4053

Sekundenkleber 30 005 3339

Spitzzange 30 007 4034

Schere 30 001 3305

Kreuzschlitz-Schraubendreher (klein und groß) und Inbusschlüssel 1,5 / 2 / 2,5 mm 30 007 4023

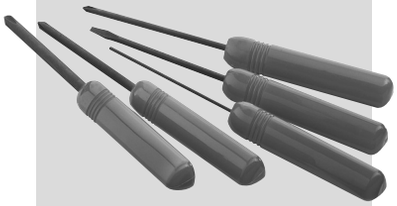

Kreuzschlüssel 30 001 3118

Pinzette 30 007 4003

Seitenschneider 30 007 4035

a. Chassis

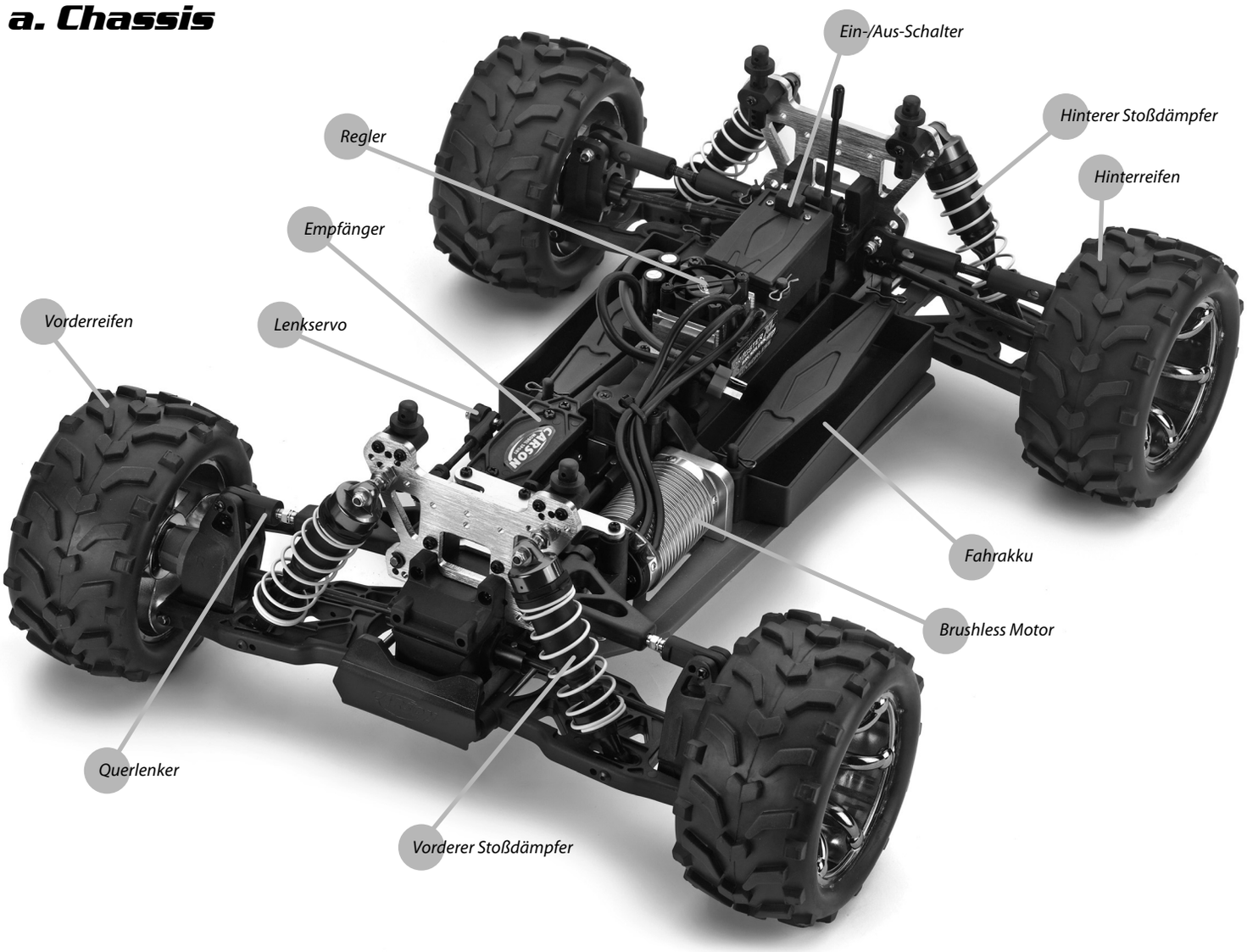

b. Abnehmen der Karosserie

- Ziehen Sie die Karosseriesplinte heraus und
- Nehmen Sie die Karosserie ab.

c. Einbau der Antenne

- Fädeln Sie den Antennendraht durch das Antennenrohr und
- Stecken Sie das Antennenrohr in den Antennenfuß auf dem Chassis.

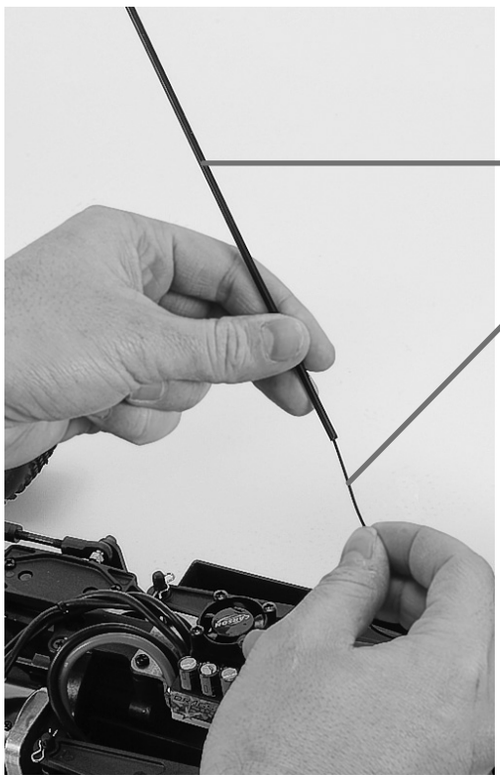

D

d. Laden des Fahrakkus

Achtung:

Verwenden Sie zum Laden der Akkus nur dafür speziell vorgesehene Ladegeräte.

Ansonsten kann Ihr Fahrakku beschädigt werden. Wir empfehlen CARSON Ladegeräte, siehe Seite 5.

Die Ladezeit ist je nach Ladegerät und Akkutyp unterschiedlich.

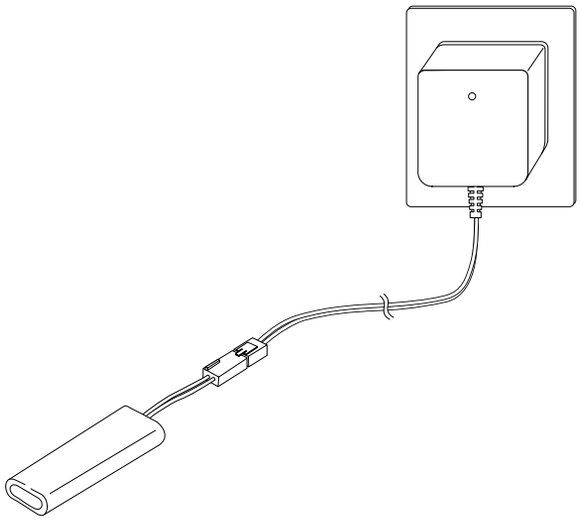

e. Einbau des Fahrakkus

- Legen Sie den Akku ein.
- Setzen Sie die Akkuhalterung auf und
- Fixieren Sie mit den Splinten.

Hinweis

- Trocken-Batterien sind nicht wiederaufladbar.
- Wiederaufladbare Akkus müssen vor dem Aufladen aus dem Modell genommen werden.
- Laden nur unter Aufsicht eines Erwachsenen.
- Beim einlegen der Akkus/Batterien auf die richtige Polarität achten.
- Leere Batterien/Akkus immer nach Gebrauch aus dem Modell entfernen.
- Die Anschlusskabel dürfen nicht kurzgeschlossen werden.
- Bitte überprüfen Sie regelmäßig die Elektronik oder Akkus, Ladegerät, Anschlussstecker, Kabel, Gehäuse und andere Teile auf Schäden.

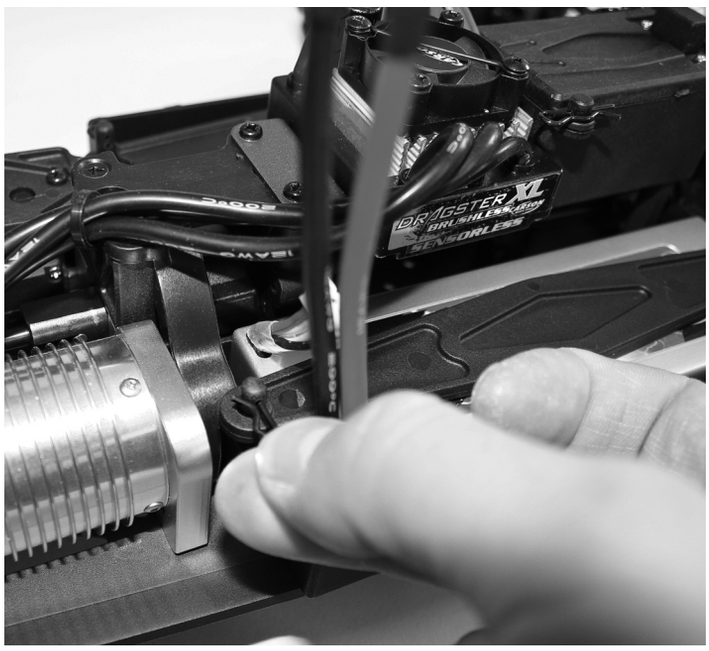

f. Einschalten der RC-Anlage

ACHTUNG!

Immer zuerst den Sender einschalten!

1 Schließen Sie den Fahrakku an.

2 Schalten Sie den Empfänger ein.

3 Setzen Sie die Karosserie auf und sichern Sie mit den Karosseriesplinten.

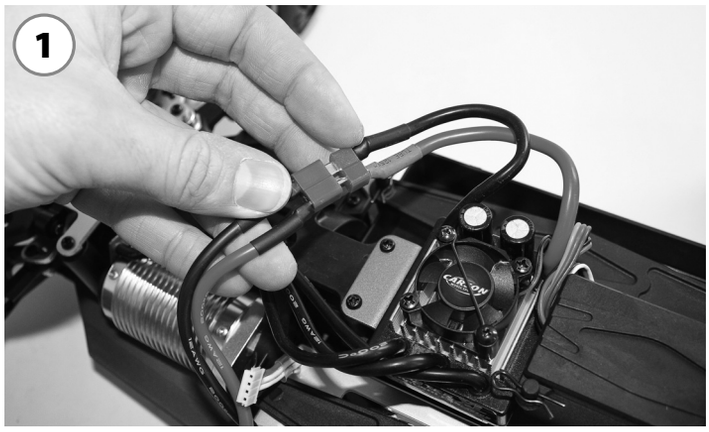

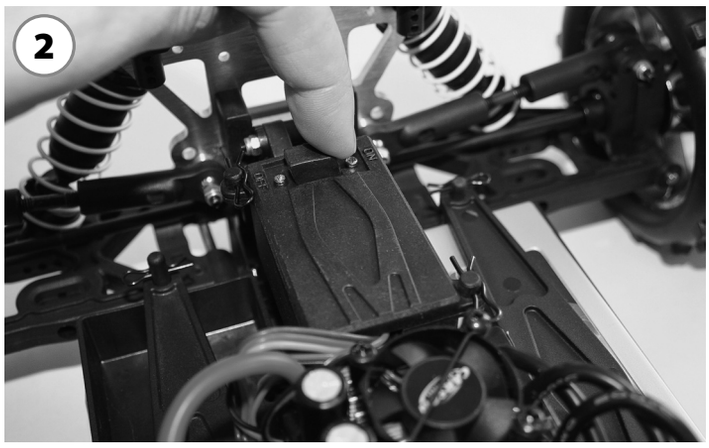

D

g. Steuern des Modells

- Stellen Sie das Modell so ab, dass die Räder frei in der Luft hängen.
- Drehen Sie das Steuerrad bis zum Anschlag nach rechts und links. Die Räder sollen dem Lenkausschlag folgen.
- Schlagen die Räder entgegengesetzt ein, betätigen sie den Servo-Reverse Schalter (ST in Position REV).

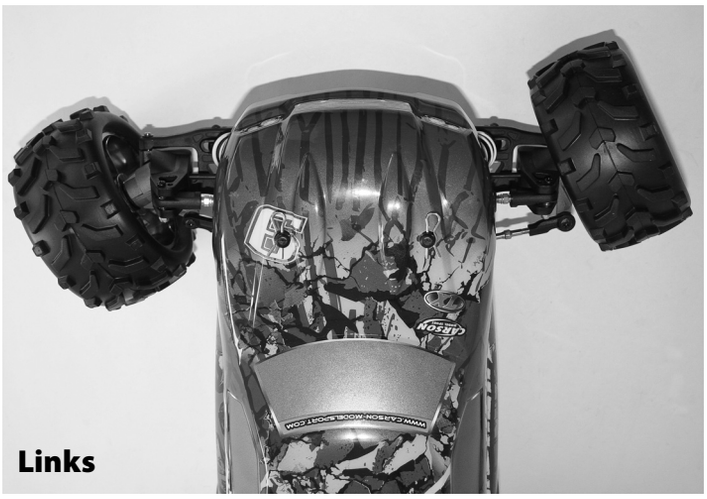

- Zum Regeln der Fahrgeschwindigkeit betätigen Sie den Gas/Bremshebel
  - nach hinten (Vorwärtsfahrt, Gas geben) bzw.
  - nach vorne (Bremsen, Rückwärtsfahrt).

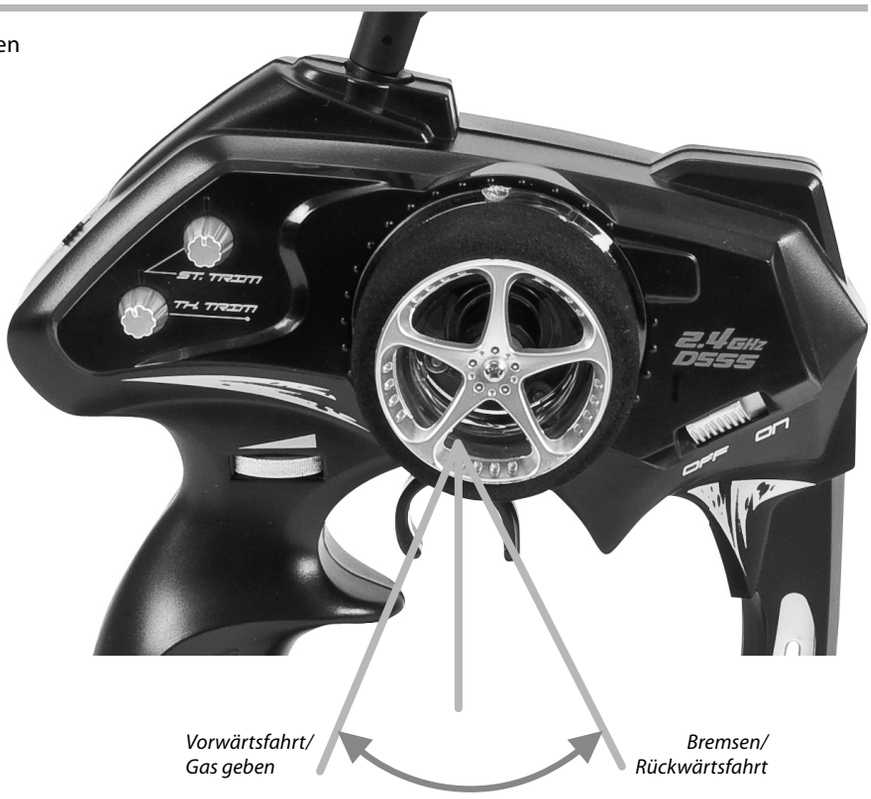

h. Fehlersuchtabelle

Fehler	Ursache	Behebung
Das Modell fährt nicht	Sender oder Empfänger sind nicht eingeschaltet	Schalten sie den Sender oder Empfänger ein
	Polarität der Akkus oder Akkutyp sind falsch	Prüfen Sie die Polarität und den Akkutyp
	Batterien/Akkus sind schwach oder ganz entleert	Tauschen Sie die Batterien aus bzw. tauschen Sie die Akkus oder laden sie die Akkus neu
Kontrollverlust	Batterien/Akkus sind schwach oder ganz entleert	Tauschen Sie die Batterien aus bzw. tauschen Sie die Akkus oder laden sie die Akkus neu
	Antenne fehlt oder ist nicht richtig befestigt	Befestigen sie die Empfängerantenne und/oder schrauben Sie die Senderantenne fest
Modell fährt nicht geradeaus	Lenkungstrim ist nicht korrekt eingestellt	Justieren Sie die Trimmung am Drehknopf
	Radmuttern sind lose	Ziehen Sie die Radmuttern fest an
Modell bleibt nicht stehen	Trimmung für den Gas/Bremshebel ist nicht korrekt eingestellt	Justieren Sie die Trimmung
Modell fährt nicht rückwärts	Trimmung für den Gas/Bremshebel ist nicht korrekt eingestellt	Justieren Sie die Trimmung
	Falsche Bedienung	Steuern sie richtig
Modell fährt zu langsam	Batterien/Akkus sind schwach	Tauschen Sie die Batterien aus bzw. tauschen Sie die Akkus oder laden sie die Akkus neu
	Motor hat an Leistung verloren	Tauschen Sie den Motor aus
	Die hinteren Radmuttern sind lose	Ziehen Sie die Radmuttern fest an
	Staub/Fremdkörper ist in das Getriebe gelangt	Schalten Sie das Modell aus und reinigen Sie das Getriebe

Dear Customer

We congratulate you for buying this CARSON RC model car, which is designed using state of the art technology.

According to our policy of steady development and product improvement we reserve the right to make changes in specifications concerning equipment, material and design at any time without notice.

Specifications or designs of the actual product may vary from those shown in this manual or on the box.

The manual forms part of this product. Should you ignore the operating and safety instructions, the warranty will be void.

Keep this guide for future reference.

Limited warranty

This product is warranted by CARSON against manufacturing defects in materials and workmanship under normal use for 24 months from the date of purchase from authorised franchisees and dealers. In the event of a product defect during the warranty period, return the product along with your receipt as proof of purchase to any CARSON store.

CARSON will, at its option, unless otherwise provided by law:

(a) Correct the defect by repairing the product without charging for parts and labour

(b) Replace the product with one of the same or similar design; or

(c) Refund the purchase price.

All replacement parts and products, and products on which a refund is made, become the property of CARSON. New or reconditioned parts and products may be used in the performance of warranty services.

Repaired or replaced parts and products are warranted for the remainder of the original warranty period. You will be charged for repair or replacement of the product made after the expiration of the warranty period.

The Warranty does not cover:

- Damage or failure caused by or attributable to acts of God, abuse, accident, misuse, improper or abnormal usage, failure to follow instructions, improper installation or maintenance, alteration, lightning or other incidence of excess voltage or current;
- Damage caused by losing control of your car;
- Any repairs other than those provided by a CARSON Authorised Service Facility;
- Consumables such as fuses or batteries;
- Cosmetic damage;
- Transportation, shipping or insurance costs; or
- Costs of product removal, installation, set-up service adjustment or reinstallation

This warranty gives you specific legal rights, and you may also have other rights which may vary according to the country of purchase.

Declaration of conformity

Dickie-Tamiya GmbH & Co. KG hereby declares that this model kit with radio, motor, battery and charger is in accordance with the basic requirements of the following European directives: 98/37 EG and 89/336/EWG and other relevant regulations of guideline 1999/5/EG (R&TTE).

The original declaration of conformity can be obtained from the following address:

Dickie-Tamiya GmbH & Co. KG • Werkstraße 1 • D-90765 Fürth • Germany

The explanation of the symbol on the product, packaging or instructions: Electronic devices are valuable products and should not be disposed of with the household waste when they reach the end of their running time! Help us to protect the environment and respect our resources by handing this appliance over at the relevant recycling points.

We wish you good luck and a lot of fun driving with your CARSON model car.

Before driving your new model carefully read these instructions!

Contents

Preface 12
Included Items 13
Safety Precautions 14
Additional Items Needed for Starting the Model 15
Tools Needed for the Assembly 16
a. Chassis 16
b. Removing Body 17
c. Installation of Antenna 17
d. Loading Battery 18
e. Insert Battery 18
f. Turn the Power Switch on 19
g. How to Control Your Model 20
h. Troubleshooting 21
Assembly 52
Screws 68
Spare Parts 69
Tuning Parts 73

GB

Included Items

Transmitter
(only for RTR version)

Model

GB

Safety Precautions

Radio controlled models are not toys, operating them has to be learned step by step.

- Children less than 14 years of age should drive the model only together with a supervising adult.

Driving a radio controlled car is a fascinating hobby which has to be practised with the necessary caution and respect.

A radio controlled model car can cause damage and injuries in case of uncontrolled driving conditions and the user is liable for this.

Make sure that you have sufficient insurance coverage in practising your hobby.

Only a well maintained model will function in a correct manner.

Only use approved spare parts and never fit any unsuitable items.

It is the user's responsibility to ensure that the model is functioning correctly and that all nuts, bolts and screws are properly tightened.

Never start driving before you have made sure the following points:

- Batteries for transmitter and receiver are well charged and of the correct voltage.
- Always check the radio operation before starting the car.
- Make sure that all Servos respond correctly to the signals of the transmitter.
- All operable parts are in good condition and you have tested their operation.
- You have made sure that all screws are tightened.
- There is no other RC or similar transmitter nearby which could cause interference.

  Any further radio signal on the same frequency can cause the loss of control for your model.

Always switch on the transmitter first to avoid any uncontrolled reaction of the receiver to a foreign radio impulse.

Make sure that nobody in your environment controls a model with the same frequency (number on the crystal).

To end the operation switch off the receiver first, then the transmitter.

- Keep your car away from high voltage cables or radio masts. Never use the model when lightning is present!
- Atmospheric disturbances can affect the signals of your remote controlling transmitter.
- The electrical connection of the model is not waterproof. Do not use the model in wet areas. Therefore do not drive while raining, snowing, in puddles or wet grass.
- Always avoid running radio control models in restricted, confined or populated areas. Choose a sufficiently open & large area; it should be free of obstacles.
- Keep away from roads, highways, people and animals!
- Do not drive, if you are overtired or your reactivity is impaired in another way.
- Watch your model constantly and do not become distracted.
- The body shell should be correctly attached to the vehicle before driving.
- Allow cooling time for the engine components before removing the body shell. These parts become extremely hot during operation and could cause serious injury.
- Pay attention to charge announcement of your transmitter.
- Ensure that the batteries for the radio and receiver are fully charged and of the correct voltage. When the batteries are running low you might loose control of your model.
- Never use fully loaded batteries and batteries which have already run low, or batteries of a different capacity at the same time.
- Never load batteries which are not rechargeable.

If not using the model for a longer time, the rechargeable battery for driving has to be removed absolutely.

Finally

Please read the instructions before operating your model.

Each time you have finished driving the model, always check the correct operation of the components. A single loose screw can result in a dangerous situation for your model. Maintain your model regularly and replace damaged or worn out parts by genuine spare parts.

We wish you great fun with your CARSON model car!

GB

Additional Items Needed for Starting the Model

This is a selection and recommendation of the accessory articles from the firm of CARSON Model Sport.

To operate the RC car you require:

- 1x or 2x 7.2 V drive battery or 7.4 V/ 11.1 V LiPo battery
- 8x mignon batteries or rechargeable batteries for the transmitter
- 1x plug-in charger or tabletop charger for the drive battery

For the transmitter:
Nº 50 060 9002 x2
8 mignon batteries
1600 mAh or

Nº 50 060 9000 x2
8 mignon batteries
2300 mAh

Serial Y-cable
Nº 50 090 6092

Drive battery: racing pack 11.1 V
e.g.
Nº 50 060 8091
Power pack
11.1 V/ 3200 mAh

Parallel Y-cable
Nº 50 090 6093

Drive battery: racing pack 7.4 V
e.g.
Nº 50 060 8090
Power pack
7.4 V/ 4600 mAh

LiPo balancer module, Nº 50 060 60403

Charger unit: e.g. Nº 50 060 6039
Expert Charger 3

Charger unit: e.g.
Nº 50 060 6042
Expert Charger
Master

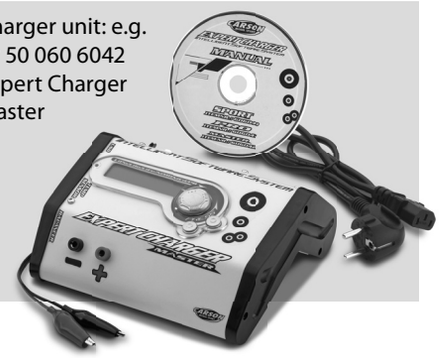

GB

Tools Needed for the Assembly

Modelling knife *30 007 4053*

Instant adhesive *30 005 3339*

Needle nose pliers *30 007 4034*

Scissors *30 001 3305*

Philips screwdriver (small and big) 1,5 / 2 / 2,5 mm *30 007 4023*

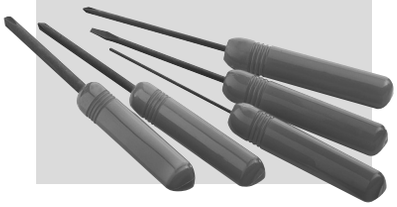

Hexagonal wrench *30 001 3118*

Tweezers *30 007 4003*

Side cutter *30 007 4035*

a. Chassis

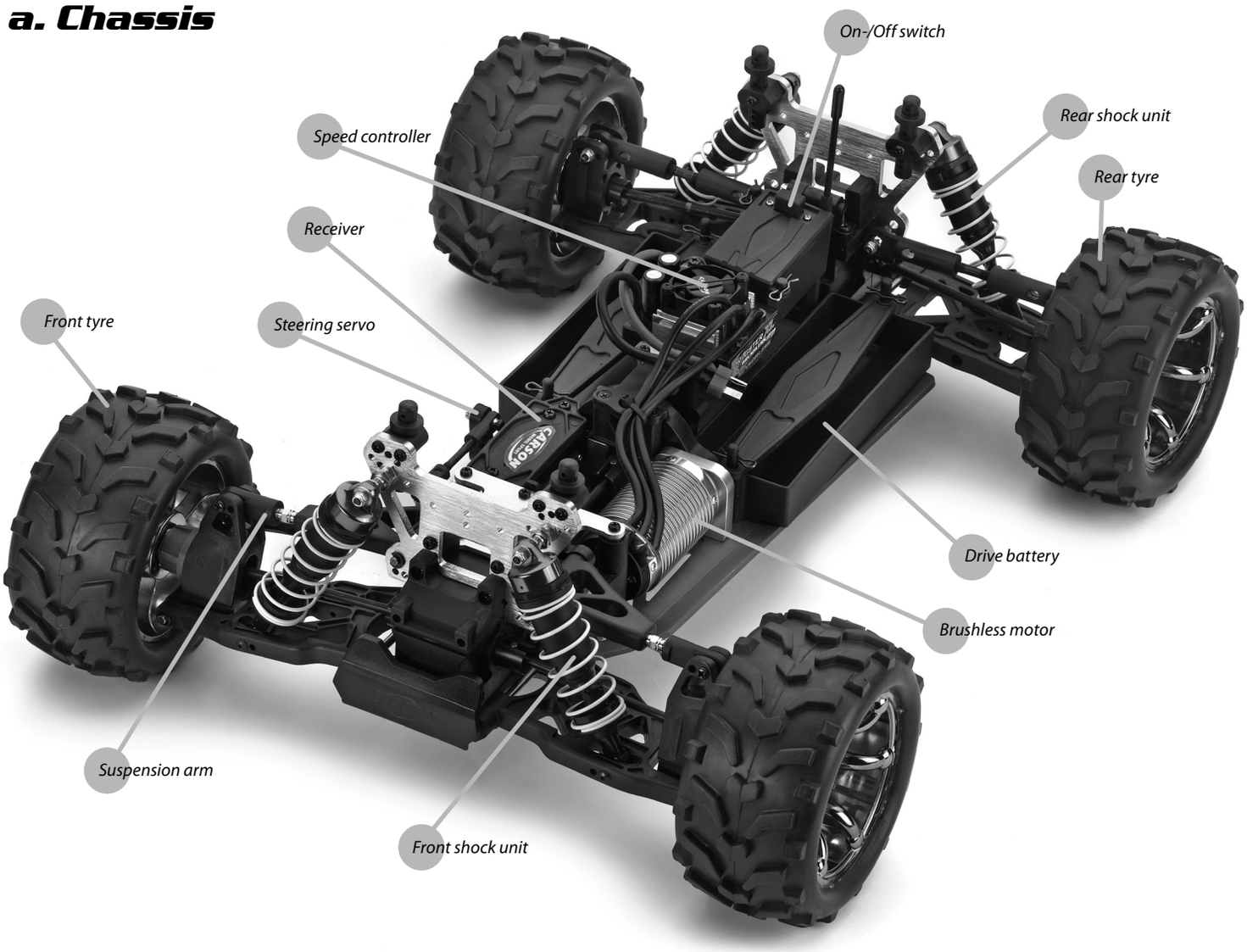

b. Removing Body

- Remove hook pin and
- Take body off.

c. Installation of Antenna

- Thread the antenna cord through the antenna pipe and
- Put the antenna pipe into the antenna foot on the chassis.

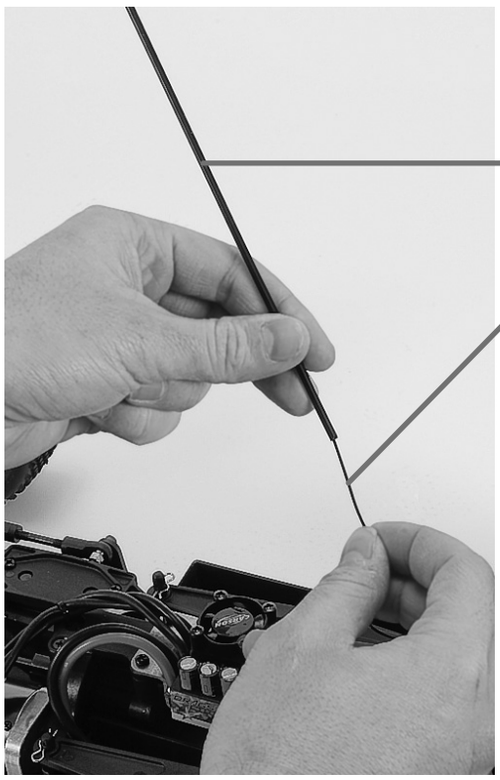

GB

d. Loading Battery

Beware:

Only use the specially provided charger units to charge the batteries.

Otherwise your drive battery could be damaged. We recommend CARSON chargers, see page 15.

The charging time will vary according to the charger unit and battery type.

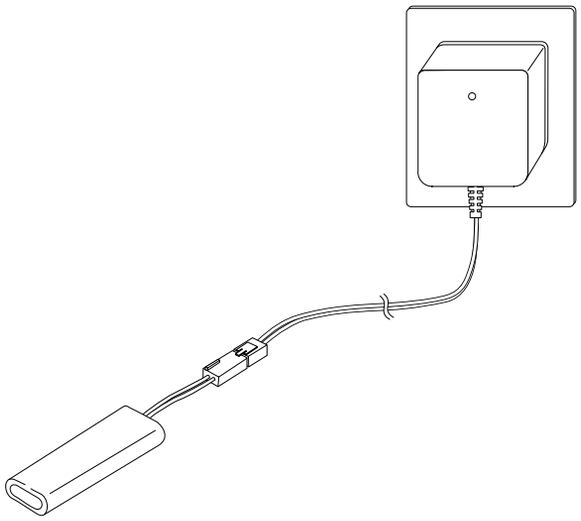

e. Insert Battery

- Insert the battery.
- Put the battery holder on it and
- Fix it with the hook pins.

Advice

- Non-rechargeable batteries are not to be recharged.
- Rechargeable batteries are to be removed from the toy before being charged.
- Rechargeable batteries are only to be charged under adult supervision.
- Batteries are to be inserted with the correct polarity.
- Exhausted batteries are to be removed from the toy.
- The supply terminals are not to be short-circuited.
- Regular examination of transformer or battery charger for any damage to their cord, plug, enclosure and other parts.

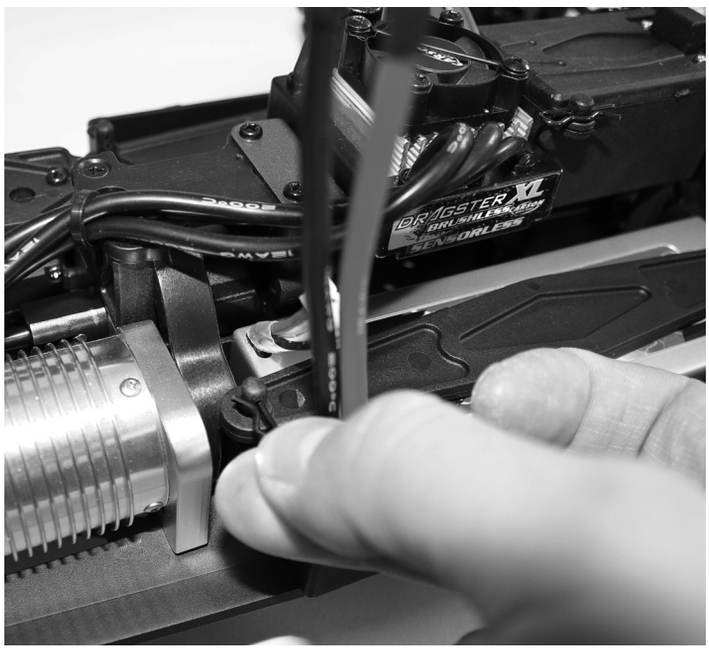

f. Turn the Power Switch on

CAUTION!

Always turn the transmitter's power switch ON first!

1 Connect the rechargeable battery for the driving.

2 Switch on the receiver.

3 Put the body on and fix it with the body split pins.

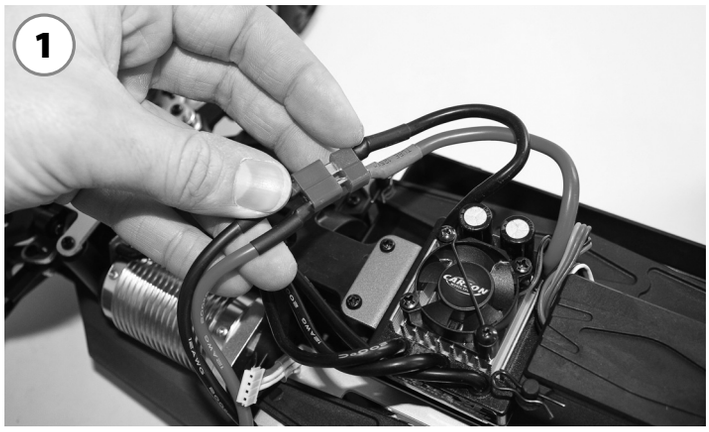

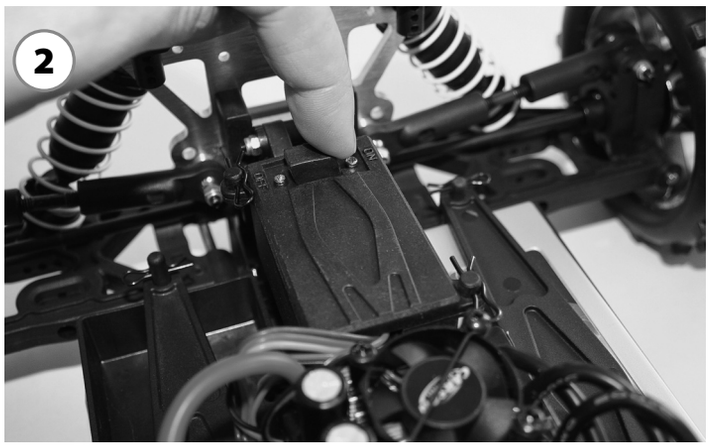

g. How to Control Your Model

- Raise the tyres off the ground.
- Turn the steering wheel to the right and left as far as it will go. The wheels are to follow the steering direction.
- If the wheels operate in the opposite direction, operate the servo Reverse switch (ST in position REV).

GB

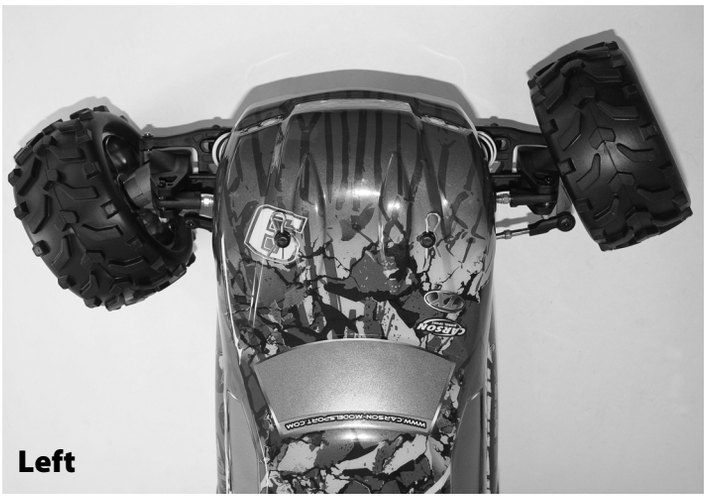

- For regulating the driving speed operate the gas/brake
  - lever to the rear (driving forward, to give speed)
  - and/or forward (braking, reverse movement)

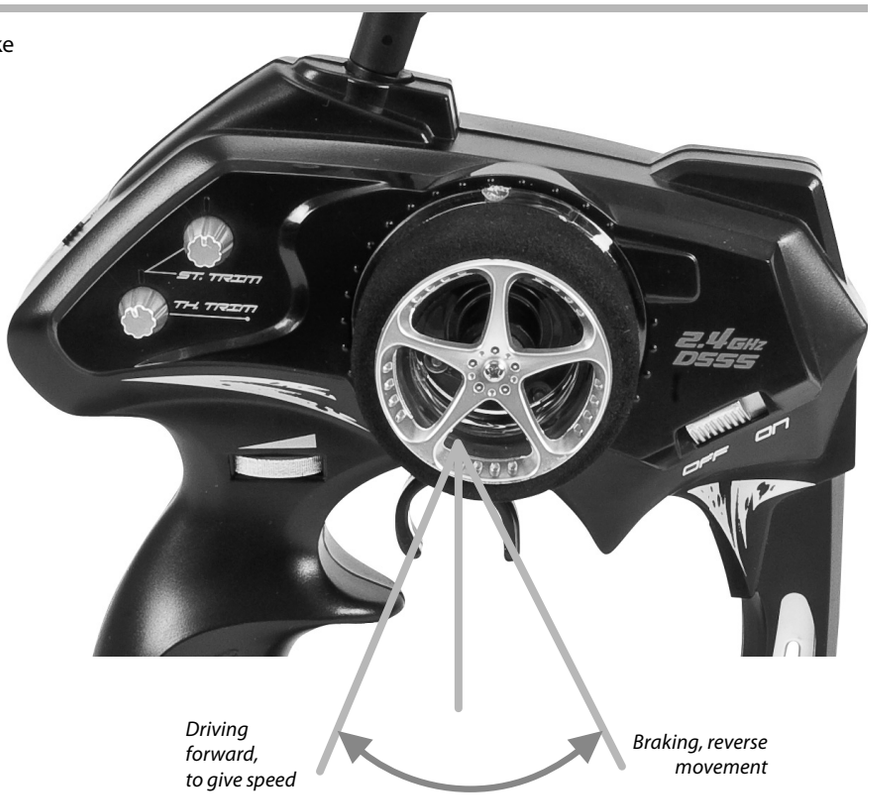

h. Troubleshooting

Problem	Cause	Correction
Model doesn´t move	Transmitter or chassis power switch is not „ON“	Switch transmitter or receiver power on
	Polarity or battery type is wrong	Check polarity and type
	Batteries have run down	Change batteries or charge them
Loss of control	Batteries have run down	Change batteries or charge them
	Antenna is missing or not attached properly	Attach receiver antenna and screw tight transmitter antenna
Doesn´t run straight	Steering trim is not adjusted correctly	Make adjustment
	Front and rear wheel nuts are too lose	Tighten wheel nuts
Doesn´t stop	Throttle trim is not adjusted correctly	Make adjustment
Doesn´t reverse	Throttle trim is not adjusted correctly	Make adjustment
	Wrong action	Control properly
Running too slowly	Batteries have run down	Change batteries or charge them
	Motor has lost power	Change to spare motor
	Rear wheel nuts are too loose	Tighten wheel nuts
	Dust or foreign objects are inside gears	Turn the power switch „OFF“ and clean out gears

Cher client

Toutes nos félicitations pour l'acquisition de votre voiture en modèle réduit CARSON RC, un modèle dernier cri.

En vertu de notre engagement pour un développement et une amélioration continus de nos produits, nous nous réservons le droit d'effectuer des modifications dans les spécifications de nos équipements, nos matériaux et de notre conception à tout moment et sans avertissement préalable.

Les spécifications ou les versions du produit acheté peuvent différer de celles affichées dans le manuel ou sur l'emballage.

Le présent manuel fait partie du produit. Tout non-respect des instructions et des consignes de sécurité qui y sont incluses dispense le fabricant de toute garantie.

Conserver le présent manuel comme document de référence, et également pour pouvoir le transmettre par la suite à un tiers avec la voiture.

F

Conditions de garantie

CARSON vous garantit pour 24 mois à partir de la date d'achat (pièces justificatives à l'appui) que la voiture est exempte de tout défaut. L'utilisation inappropriée, l'usure des éléments au cours de l'utilisation, les transformations de votre propre chef, l'application ou l'utilisation incorrecte, l'endommagement des batteries ou d'autres équipements au cours de l'utilisation ou l'emploi abusif un l'endommagement causé par le transport, n'est pas couvert par la responsabilité civile. En cas de défaut survenant durant la période de garantie, rapportez la maquette avec le justificatif d'achat à votre distributeur.

CARSON décide alors, sauf dispositions autres prévues par la législation :

(a) De remédier gratuitement au défaut de matériel et de fabrication en réparant le produit ;

(b) De remplacer le produit par un produit identique ou similaire ; ou

(c) De rembourser le prix de vente.

L'intégralité des pièces ainsi que des produits pouvant faire l'objet d'un échange deviennent la propriété de CARSON. Les nouvelles pièces ou celles ayant été retraitées peuvent être utilisées dans le cadre des prestations de garantie.

Les pièces réparées ou remplacées ne sont sous garantie que pour la durée restante de la période de garantie initiale. Après expiration de la période de garantie, les réparations effectuées ou les pièces détachées fournies sont facturées.

La garantie ne couvre pas :

- Tout dommage ou défaillance causé par force majeure, abus, accident, utilisation abusive, erronée ou anormale, non respect des instructions, mauvaise mise en route ou maintenance insuffisante, altération, éclair ou tout autre conséquence d'une surtension ou d'un courant excessif ;
- Tout dommage provoqué par la perte de contrôle de la voiture ;
- Toute réparation autre que celles réalisées par un organisme agrée par CARSON ;
- Les consommables tels que les fusibles et les batteries ;
- Des dommages esthétiques ;
- Le transport, l'expédition et les frais d'assurance ; et
- Les frais de retour, d'installation, de mise au point et de remise en route du produit.

Cette garantie vous attribue des droits spécifiques, vous pouvez par ailleurs également prétendre à d'autres droits en fonction du pays d'achat.

Déclaration de conformité

Dickie-Tamiya GmbH & Co. KG déclare par la présente que ce kit de modélisme, avec émetteur, moteur, batterie et chargeur respecte les exigences de base des directives européennes suivantes : 98/37 EG et 89/336/EWG ainsi que les autres régulations de la directive 1999/5/EG (R&TTE).

La déclaration de conformité originale peut être demandée à l'adresse suivante :

Dickie-Tamiya GmbH & Co. KG • Werkstraße 1 • D-90765 Fürth • ALLEMAGNE

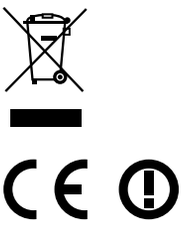

Signification du symbole se trouvant sur le produit, l'emballage et le mode d'emploi : Les appareils électroniques sont des produits de valeur et ne doivent pas être éliminés avec les autres déchets ménagers une fois parvenus à la fin de leur cycle de vie. Aidez-nous à préserver l'environnement et à respecter nos ressources en remettant cet appareil aux points de recyclage concernés.

Nous vous souhaitons beaucoup de plaisir avec la conduite de votre modèle réduit CARSON !

Lire attentivement ces instructions avant d'utiliser ce nouveau modèle réduit.

Contenu

Préface 22
Périmètre de livraison 23
Consignes de sécurité 24
Articles nécessaires au démarrage du modèle 25
Outils nécessaires au montage de la voiture 26
a. Châssis 26
b. Retrait de la carrosserie 27
c. Montage de l'antenne 27
d. Charger l'accu moteur 28
e. Montage de l'accu moteur 28
f. Allumer l'émetteur 29
g. Conduite de la voiture 30
h. Tableau de recherche des erreurs 31
Assemblage 52
Vis 68
Pièces détachées 69
Pièces tuning 73

F

Périmètre de livraison

Emetteur (uniquement pour la version RTR)

Modèle

Consignes de sécurité

Les maquettes télécommandées par radio ne sont pas des jouets et leur utilisation doit être apprise pas à pas.

- Les enfants de moins de 14 ans ne doivent utiliser la maquette que sous la surveillance d'adultes.

Les maquettes télécommandées sont un fascinant passe-temps, mais qui exige une certaine prudence et retenue. Une maquette télécommandée utilisée de manière incontrôlée peut entraîner des dégradations et des blessures considérables engageant votre responsabilité en tant qu'utilisateur.

Assurez-vous auprès de votre assurance que vous êtes couvert lorsque vous vous adonnez à ce passe-temps.

F

Seules les maquettes bien montées fonctionnent et réagissent correctement.

N'improvisez jamais en utilisant des accessoires inadéquats ; en cas de besoin, utilisez toujours exclusivement des pièces détachées originales.

Même lorsque vous utilisez une maquette déjà montée, assurez-vous préalablement que toutes les liaisons sont bien fixées.

Ne mettez jamais la maquette en route sans avoir vérifié les points suivants :

- L'accu moteur et l'accu de l'émetteur doivent être complètement chargés.
- Avant de démarrer, vérifiez la portée de la liaison radio.
- Vérifiez que les servos réagissent correctement aux signaux de commande.
- Toutes les pièces fonctionnelles du véhicule doivent être en parfait état et contrôlées.
- Vérifiez que toutes les vis sont bien serrées.
- Il ne doit pas y avoir d'émetteur RC ou autre à proximité, car cela pourrait entraîner des perturbations de la commande radio.

  Les signaux perturbateurs de même fréquence peuvent vous faire perdre le contrôle de votre maquette.

Commencez toujours par allumer l'émetteur pour empêcher que le récepteur ne réagisse de manière incontrôlée à un signal radio étranger.

En cas d'utilisation de plusieurs véhicules, sélectionnez une fréquence libre pour la commande de la maquette.

Après utilisation, éteignez toujours le récepteur avant d'éteindre l'émetteur.

- N'utilisez pas la maquette sous des lignes haute tension, des mâts radio ou pendant des orages !
- Les perturbations atmosphériques peuvent influer sur les signaux de votre émetteur de commande à distance.
- Le système électrique de la maquette n'est pas étanche. Ne l'utilisez donc pas par temps de pluie ou de neige, dans des flaques ou dans de l'herbe mouillée.
- La maquette télécommandée ne doit être utilisée que sur un terrain adapté et non sur des voies de circulation publiques.
- Ne pas utiliser la maquette à proximité de personnes et d'animaux !
- N'utilisez pas la maquette si vous êtes très fatigué ou si vos capacités de réaction sont restreintes pour une quelconque raison.
- Gardez toujours le contact visuel avec la maquette.
- N'utilisez la maquette que si la carrosserie est correctement montée.
- Certaines parties de la maquette chauffent en cours d'utilisation, par exemple le moteur. Leur contact peut entraîner des blessures.
- Faites attention à l'affichage de l'état de charge de votre émetteur.
- Si les accus sont à moitié déchargés, vous pouvez perdre le contrôle de la maquette.
- Ne mélangez jamais dans l'émetteur des piles pleines et à moitié vides ou bien des accus de capacité différente.
- N'essayez jamais de charger des piles sèches.

En cas de non-utilisation prolongée, l'accu moteur doit impérativement être retiré.

Derniers conseils :

Lire attentivement les conseils suivants avant de commencer quelqu'un travail.

Après chaque utilisation, les parties importantes et les connecteurs de la voiture doivent être inspectés. Une pièce défectueuse peut provoquer à elle seule un accident. Vérifier régulièrement la voiture et remplacer si nécessaire les pièces défectueuses avec des pièces de rechange d'origine.

Nous vous souhaitons beaucoup de plaisir avec votre modèle réduit CARSON !

Articles nécessaires au démarrage du modèle

Il s'agit là d'une sélection et recommandation pour les accessoires de la société CARSON-Modelsport.

Pour faire fonctionner la voiture RC, vous avez besoin de :

- 1 x ou 2 x accu moteur 7,2 V où 7,4 V / 11,1 V LiPo accu
- 8 x piles Mignon ou accus pour l'émetteur
- 1 x chargeur à fiche ou chargeur sur table pour l'accu moteur

F

Pour l'émetteur : N° 50 060 9002 x2
8 accus Mignon
1600 mAh
ou

N° 50 060 9000 x2
8 accus Mignon
2300 mAh

Câble Y, série
N° 50 090 6092

Accu moteur : Racing Pack 11,1 V
p. ex.
N° 50 060 8091
Powerpack
11,1 V/ 3200 mAh

Câble Y, parallèle
N° 50 090 6093

Accu moteur : Racing Pack 7,4 V
p. ex.
N° 50 060 8090
Powerpack
7,4 V/ 4600 mAh

Module « LiPo Balancer », N° 50 060 60403

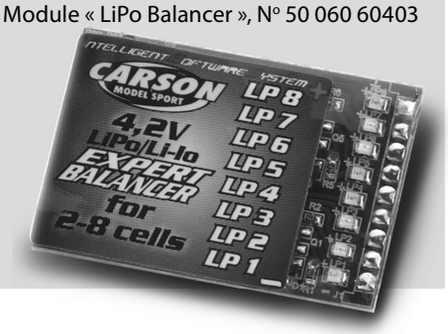

Chargeur : p. ex. N° 50 060 6039
Expert Charger 3

Chargeur : p. ex.
N° 50 060 6042
Expert Charger
Master

Outils nécessaires au montage de la voiture

Couteau de bricolage 30 007 4053

Colle à prise rapide 30 005 3339

Pinces pointues 30 007 4034

Ciseaux 30 001 3305

Tournevis (petit et grand) et clé à six pas 1,5 / 2 / 2,5 mm 30 007 4023

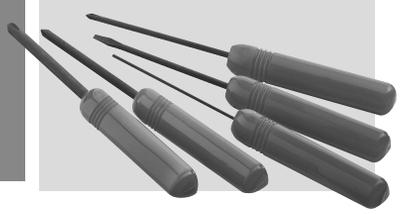

Clé hexagonale (Allen) 30 001 3118

Pincette 30 007 4003

Pinces coupantes 30 007 4035

F

a. Châssis

Interupteur

Pare-chocs arrière

Régulateur

Pneu arrière

Récepteur

Pneu avant

Servo de direction

Accu moteur

Moteur Brushless

Bras de suspension

Pare-choc avant

b. Retrait de la carrosserie

- Retirez les goupilles de la carrosserie et
- défaites la carrosserie.

c. Montage de l'antenne

- Faites passer le fil d'antenne par le tube d'antenne et
- Insérez le tube de l'antenne dans le pied de l'antenne sur le châssis.

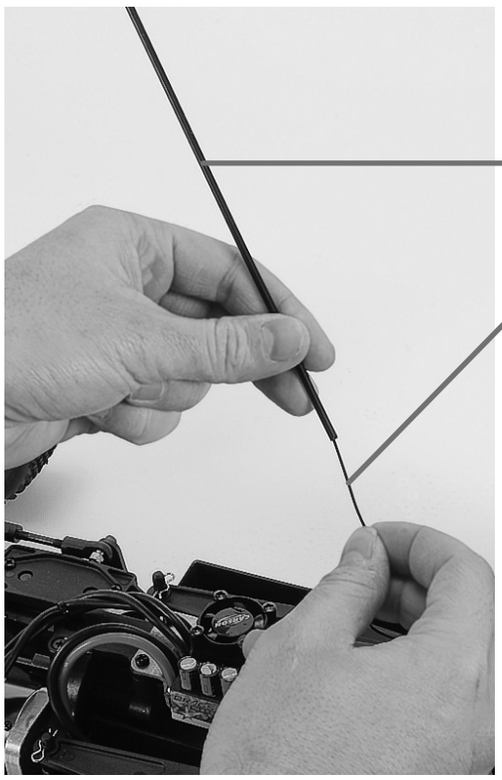

d. Charger l'accu moteur

Attention :

Pour charger les accus, utiliser exclusivement les chargeurs prévus à cet effet.

Cela risquerait sinon d'abîmer votre accu moteur.
Nous recommandons les chargeurs CARSON, regardez à la page 25.

La durée de recharge varie selon le chargeur et le type d'accu.

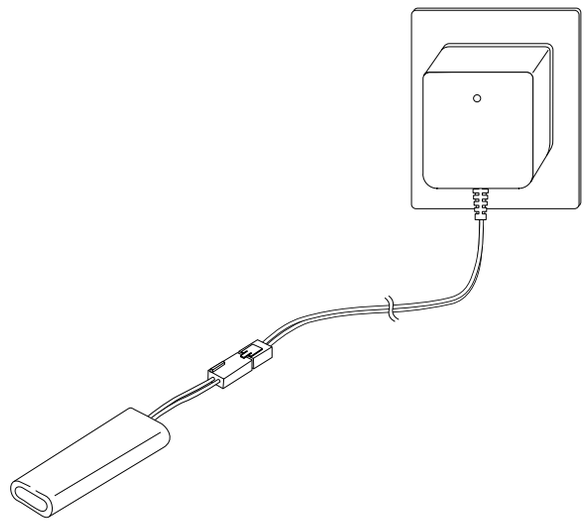

F

e. Montage de l'accu moteur

- Insérez l'accu.
- Placez la fixation pour accu et
- Fixez-le avec les goupilles.

Remarque

- Les piles sèches ne sont pas rechargeables.
- Les accus rechargeables doivent être retirés de la maquette avant d'être rechargés.
- Recharge uniquement sous la surveillance d'un adulte.
- Faire attention à la polarité en insérant les accus/ les piles.
- Après utilisation, retirer les piles/ accus vides de la maquette.
- Les câbles utilisés pour le raccordement ne doivent pas être court-circuités.
- Veuillez vérifier régulièrement le système électronique, les accus, le chargeur, les fiches, les câbles, le boîtier et les autres pièces pour vous assurer qu'ils ne sont pas endommagés.

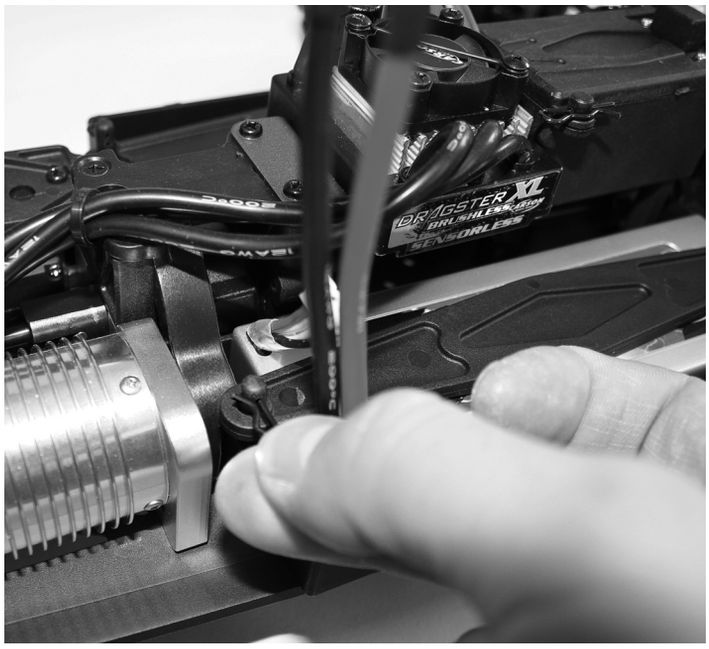

f. Allumer l'émetteur

ATTENTION !

Toujours allumer l'émetteur en premier !

F

1 Raccordez l'accu moteur.

2 Allumez le récepteur.

3 Montez la carrosserie et fixez-la avec les goupilles.

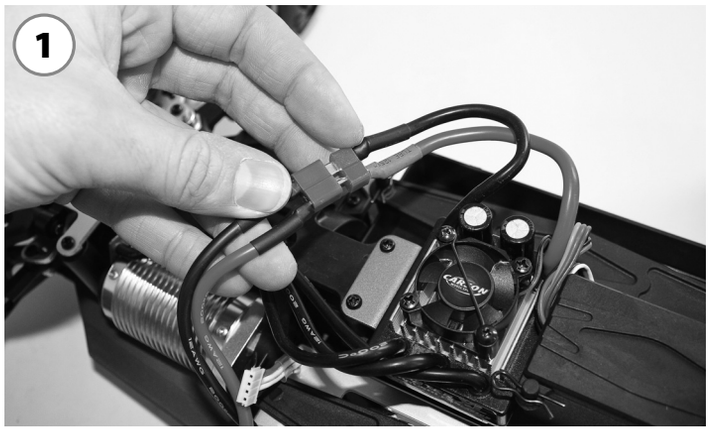

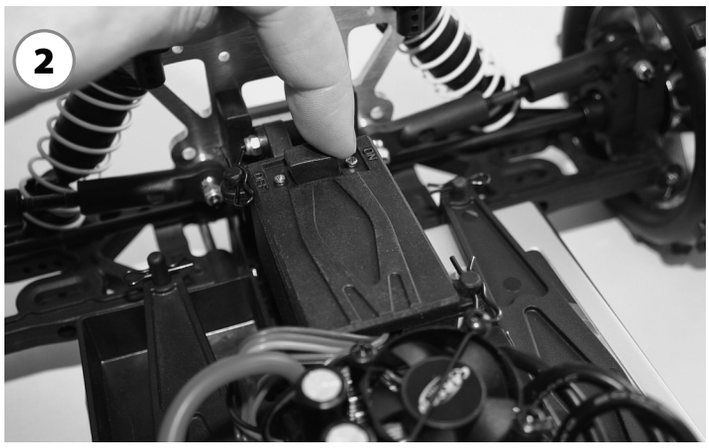

g. Conduite de la voiture

- Soulever les pneus du sol.
- Tourner le volant à droite et à gauche jusqu'en butée. Les roues doivent suivre le sens de rotation du volant.
- Si les roues tournent dans l'autre sens, actionner le commutateur d'inversion (ST en position REV).

- Pour régler la vitesse, actionnez le levier des gaz/du frein
  - vers l'arrière (marche avant, accélération) et
  - vers l'avant (frein, marche arrière).

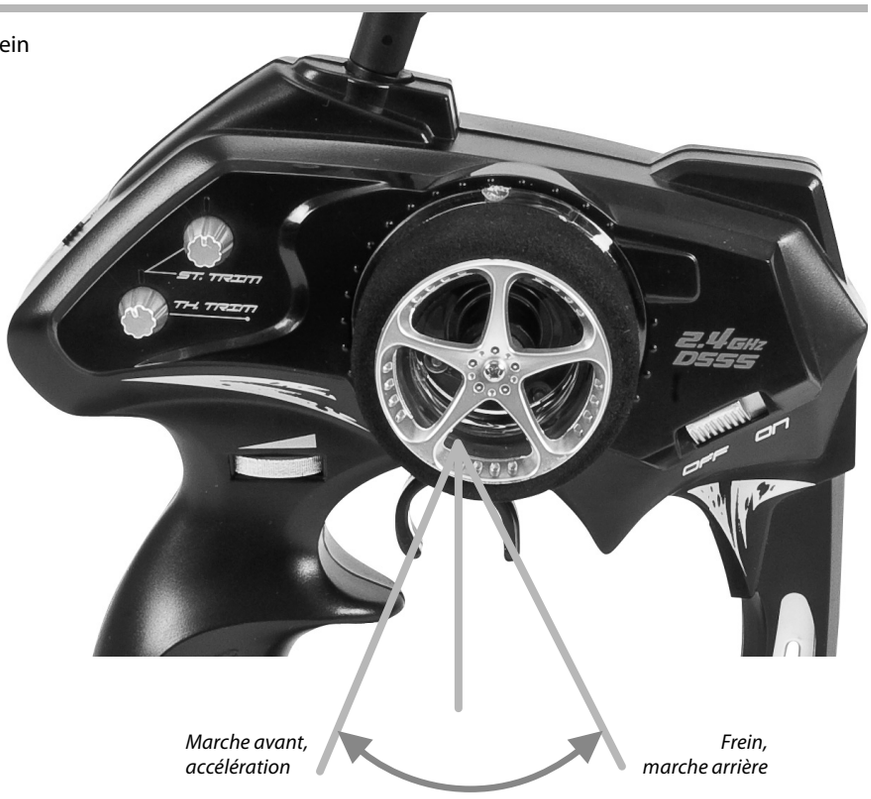

h. Tableau de recherche des erreurs

Erreur	Cause	Réparation
La maquette ne roule pas	L'émetteur ou le récepteur ne sont pas allumés	Allumez l'émetteur ou le récepteur
	La polarité des accus ou le type d'accu sont incorrects	Vérifiez la polarité et le type d'accu
	Les piles/accus sont déchargés ou complètement vides	Remplacez les piles, remplacez les accus ou rechargez-les
Perte de contrôle	Les piles/accus sont déchargés ou complètement vides	Remplacez les piles, remplacez les accus ou rechargez-les
	L'antenne n'est pas montée ou elle est mal fixée	Fixez l'antenne du récepteur et/ou vissez bien l'antenne de l'émetteur
La maquette ne va pas droit	Le trim (compensation automatique) de direction n'est pas bien réglé	Ajustez la compensation à l'aide du bouton rotatif
	Les écrous des roues sont mal serrés	Resserrez les écrous des roues
La maquette ne reste pas à l'arrêt	La compensation du levier des gaz/du frein n'est pas bien réglée	Ajustez la compensation
La maquette ne va pas en marche arrière	La compensation du levier des gaz/du frein n'est pas bien réglée	Ajustez la compensation
	Mauvaise utilisation	Guidez bien la maquette
La maquette va trop lentement	Les piles/accus sont déchargés	Remplacez les piles, remplacez les accus ou rechargez-les
	Le moteur est moins puissant qu'avant	Remplacez le moteur
	Les écrous arrière des roues ne sont pas bien serrés	Resserrez les écrous des roues
	De la poussière/des corps étrangers ont pénétré dans l'engrenage	Éteignez la maquette et nettoyez l'engrenage

Estimado cliente

Le felicitamos por la adquisición de su coche radio controlado CARSON, que ha sido fabricado con tecnología de actualidad.

De acuerdo con nuestra política de constante desarrollo y mejora de nuestros productos, nos reservamos el derecho de efectuar cambios en las especificaciones relativas a equipo, material y diseño de este producto en cualquier momento sin noticia previa.

Las especificaciones o diseños del producto real podrían variar de los mostrados en el manual o envase.

Este manual es componente del producto. No cumplir las instrucciones operativas y de seguridad incluidas invalidará la garantía.

Conserve esta guía como recordatorio o para caso de pasar el modelo a una tercera persona.

Condiciones de la garantía

Este producto está garantizado por CARSON contra defectos de fabricación en materiales o mano de obra bajo utilización normal por un período de 24 meses desde la fecha de adquisición en comercios autorizados. En caso de defecto del producto durante el período de garantía, lleve el producto y el ticket o recibo de venta como prueba de adquisición a cualquier tienda autorizada CARSON.

CARSON podrá a su elección y salvo que las leyes dispongan otra cosa:

(a) Corregir el defecto mediante la reparación del producto sin cargo de piezas o mano de obra;

(b) Reemplazar el producto por otro del mismo o similar diseño; o

(c) Devolver el importe de adquisición del producto.

Todas las piezas y productos reemplazados, así como los productos cuyo importe haya sido devuelto, pasan a ser propiedad de CARSON. Se podrán utilizar piezas nuevas o reacondicionadas para la prestación del servicio de garantía.

Las piezas y productos reparados o reemplazados estarán garantizados por el período restante al vencimiento de la garantía. Cualquier reparación o sustitución del producto tras vencer el período de garantía será abonada por usted.

Esta garantía no cubre:

- Daños o fallos causados o atribuibles a fuerzas de la naturaleza, abuso, accidente, uso incorrecto, impropio o anormal, falta de seguimiento de las instrucciones, mantenimiento o instalaciones inadecuadas, alteraciones, tormentas eléctricas u otros incidentes causados por exceso de voltaje o corriente;
- Todos los danos causados por la pérdida del control del modelo;
- Cualquier reparación no efectuada por un servicio de reparaciones autorizado CARSON;
- Consumibles como fusibles o baterías;
- Daños estéticos;
- Transportes, embarques y/o costos de seguros; o
- Costos de retirada del producto, instalaciones, servicio de ajuste o reinstalación.

Esta garantía le da a usted derechos legales específicos, y usted también podría tener otros derechos que variarían de estado en estado.

Declaración de conformidad

Dickie-Tamiya GmbH & Co. KG por la presente declara que este kit de modelo con radio, motor, batería y cargador está en concordancia con los requerimientos básicos 98/37EG y 89/336/EWG y otras normas pertinentes de la directiva 1999/5/EG (R&TTE).

La declaración de conformidad original se puede solicitar a:

Dickie-Tamiya GmbH & Co. KG • Werkstraße 1 • D-90765 Fürth • Alemania

Significado del símbolo en el producto, el embalaje o las instrucciones de uso. ¡Los electrodomésticos son objetos de valor y, al final de su vida útil, no deben tirarse a la basura doméstica! Contribuya a proteger el medioambiente y los recursos entregando este aparato en los puntos de reciclaje correspondientes. La organización responsable de la recogida de basura o su establecimiento especializado podrán responder a sus preguntas.

¡Le deseamos buena suerte y mucha diversión conduciendo su coche radio controlado CARSON!

¡Antes de utilizar su nuevo modelo lea estas instrucciones cuidadosamente!

Indice de contenidos

Prólogo 32
Contenido del kit 33
Precauciones de seguridad 34
Artículos adicionales necesarios para el arranque del modelo 35
Herramientas necesarias para el montaje 36
a. Chasis 36
b. Cuitar la carrocería 37
c. Instalación de la antena 37
d. Cargar acumuladores de marcha 38
e. Colocación de la batería 38
f. Connecte el emisora 39
g. Volante de dirección (Controles básicos) 40
h. Tabla de búsqueda de fallos 41
Montaje 52
Tornillos 68
Recambios 69
Piezas opcionales 73

E

Contenido del kit

Emisora
(sólo en versión RTR)

Modelo

Precauciones de seguridad

Los modelos radio controlados no son juguetes, su manejo debe ser aprendido paso a paso.

- Los niños menores de 14 años sólo deberían manejar este modelo bajo supervisión adulta.

La conducción de coches radio controlados es un fascinante hobby que debe ser practicado con la necesaria precaución y respeto. Un coche radio-controlado que tiene un peso considerable y capaz de desarrollar velocidades muy altas puede causar daños y lesiones en caso de conducción incontrolada, siendo el usuario legalmente responsable de ello.

Compruebe que dispone de un seguro con la suficiente cobertura contra los daños que pueda causar cuando practique su hobby.

Sólo un vehículo montado correctamente funcionará y reaccionará de la manera esperada.

Nunca improvise en las reparaciones y utilice únicamente los recambios originales si fuese necesario.

Igualmente y ante un modelo premontado, deberá repasar todas las conexiones y tortillería para asegurarse que están correctamente apretados oajustados.

E

Nunca comience a conducir sin haberse asegurado de los siguientes puntos:

- Las baterías de la emisora y del receptor dan buen voltaje y no están deterioradas o desgastadas.
- Compruebe antes del arranque el alcance de la radiofrecuencia.
- Compruebe siempre el funcionamiento del sistema de radio antes de utilizar el coche.
- Todos los componentes operativos están en buenas condiciones y se ha comprobado su correcto funcionamiento.
- Verificado que todos los tornillos estén correctamente apretados.
- No hay ninguna otra emisora R/C o similar cercana que pueda causar interferencias.

  La emisora y el receptor están conectados, y se ha comprobado el buen funcionamiento de todas sus funciones.

Primero conecte la emisora, luego el receptor. Cualquier otra señal de radio en la misma frecuencia puede causar la pérdida de control de su modelo.

Asegúrese que nadie más está operando en la misma frecuencia que su radio y que no se aprecian interferencias.

Siempre apague el motor y desconecte el coche antes de desconectar la emisora.

- ¡No conduzca bajo líneas de alta tensión, radio mástiles o durante tormentas eléctricas!
- Las perturbaciones atmosféricas pueden afectar las señales de su emisora de radio.
- Las conexiones eléctricas de su modelo no son estancas. En consecuencia, no lo maneje en lluvia, nieve, charcos o hierba húmeda.
- El terreno en el que se pretende operar el modelo no está abierto al tráfico y
- ¡No es usado por personas o animales!
- No conduzca si está muy cansado o su poder de reacción está limitado de algún modo.
- Mantenga siempre contacto visual con el modelo.
- La carrocería debería estar correctamente fijada al chasis antes de conducirlo.
- Permita cierto tiempo para que el escape y el motor se enfríen antes de quitar la carrocería. Estas piezas están extremadamente calientes durante el uso y podrían causar heridas serias.
- Preste atención a las instrucciones de carga de su emisora.
- Asegúrese que las baterías de la emisora y el receptor están completamente cargadas y tienen el voltaje correcto. Con baterías medio gastadas podría perder el control de su modelo.
- Nunca utilice baterías recargables o de diferente capacidad.
- Nunca intente recargar las baterías.

Si no utiliza el modelo por algún tiempo, la batería recargable debe ser retirada.

Por fin

Lea detenidamente estas instrucciones de uso antes de iniciar cualquier trabajo.

Después de cada uso, todas las piezas importantes así como los conectores deberían ser comprobados. Un simple tornillo suelto puede ser suficiente para dejar al modelo en situación peligrosa! Verifique el coche periódicamente y cambie las piezas defectuosas o gastadas por recambio original.

¡Le deseamos buena suerte y mucha diversión conduciendo su coche radio controlado CARSON!

Artículos adicionales necesarios para el arranque del modelo

Esto es una selección y una recomendación de accesorios de la empresa CARSON-Modelsport.

Para el funcionamiento del RC-Car necesitará lo siguiente:

- 1x o 2x 7,2 V acumulador o 7,4 V/ 11,1 V acumulador LiPo
- 8 baterías Mignon o acumuladores para el emisor
- 1 cargador de enchufe o cargador de mesa para el acumulador

Para el emisor: Nº 50 060 9002 x2
8 unidades de
acumuladores Mignon
1600 mAh
o

Nº 50 060 9000 x2
8 unidades de
acumuladores Mignon
2300 mAh

Cable en Y,
en serie
Nº 50 090 6092

Acumuladores de marcha: Racing Pack 11,1 V
por ej.
Nº 50 060 8091
Powerpack
11,1 V/ 3200 mAh

Cable en Y, en paralelo
Nº 50 090 6093

Acumuladores de marcha: Racing Pack 7,4 V
por ej.
Nº 50 060 8090
Powerpack
7,4 V/ 4600 mAh

Módulo „LiPo Balancer“, Nº 50 060 60403

Cargador: por ej. Nº 50 060 6039
Expert Charger 3

Cargador: por ej.
Nº 50 060 6042
Expert Charger
Master

Herramientas necesarias para el montaje

Cutter de modelismo *30 007 4053*

Adhesivo instantáneo *30 005 3339*

Alicates de punta fina *30 007 4034*

Tijeras *30 001 3305*

Destornillador Phillips (pequeño y grande) y Llaves allen 1,5 / 2 / 2,5 mm *30 007 4023*

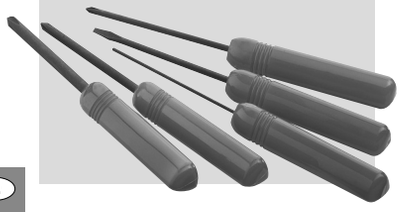

Llave de cruceta *30 001 3118*

Pinzas *30 007 4003*

Tenacillas *30 007 4035*

E

a. Chasis

Interruptor

Amortiguador trasero

Regulador

Neumático trasero

Receptor

Neumático delantero

Servo de dirección

Acumuladores de marcha

Motor Brushless

Brazo transversal

Amortiguador delantero

b. Cuitar la carrocería

- Quite los clips de carrocería y
- Levántela.

E

c. Instalación de la antena

- Inserte el cable de antena a través del tubo de antena y
- Ponga el tubo de antena en el soporte de antena del chasis.

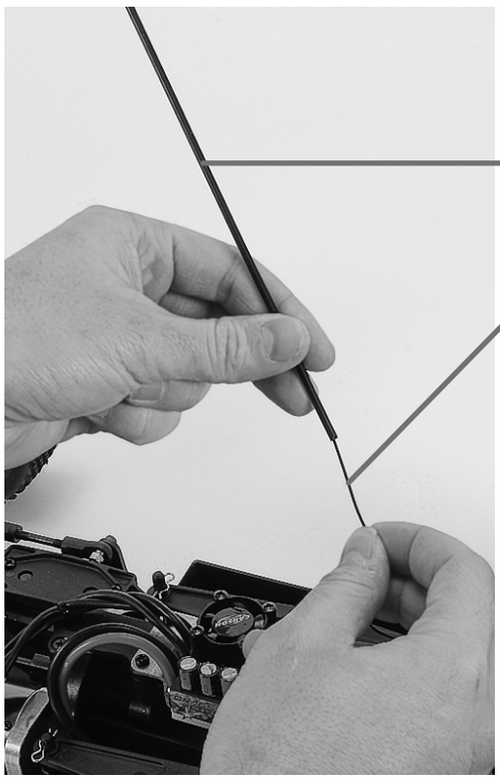

d. Cargar acumuladores de marcha

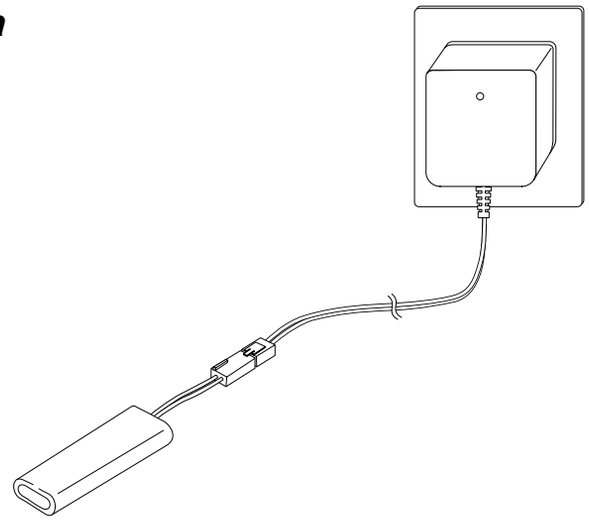

Atención:

Para cargar acumuladores utilice únicamente los cargadores previstos para ello.

De lo contrario se puede dañar el acumulador. Recomendamos los cargadores CARSON, véase página 35.

El tiempo de carga puede variar según el cargador y el tipo de acumulador.

e. Colocación de la batería

E

- Coloque la batería y
- Ponga el soporte del acumulador y
- Sobre ella con los clips.

Sugerencia

- Las baterías secas no se pueden volver a cargar.
- Las baterías recargables deben retirarse del modelo antes de efectuarse el proceso de carga.
- La carga se debe efectuar sólo bajo la inspección de un adulto.
- Al insertar las baterías/pilas preste atención a la polaridad correcta.
- Las baterías/pilas vacías siempre deben retirarse del modelo una vez usadas.
- Los cables de conexión no deben cortocircuitarse.
- Verifique, por favor, periódicamente si el sistema electrónico o las baterías, clavijas de conexión, cables, caja y otros componentes presentan ciertos daños.

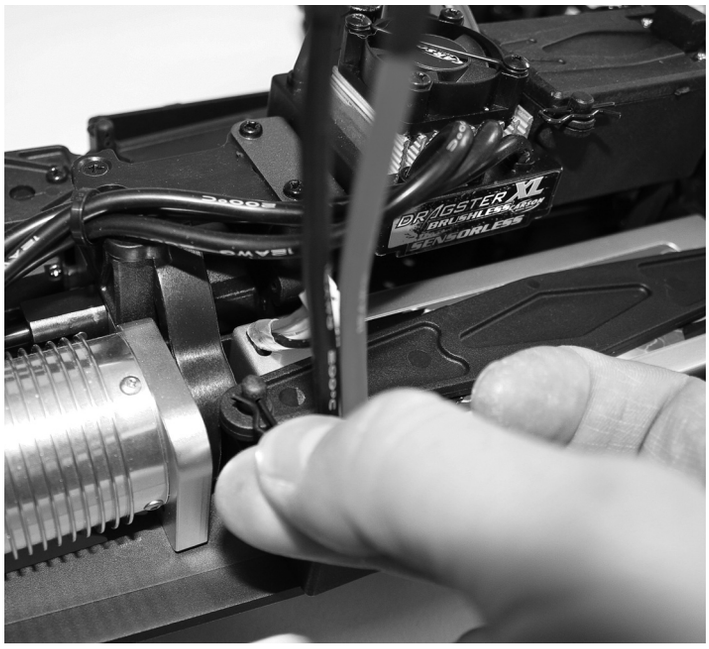

f. Connecte el emisora

PRECAUCION

¡Conecte siempre primero la emisora!

1 Conecte la batería recargable para conducir.

2 Conecte el receptor.

3 Coloque la carrocería y fíjela con los clips de carrocería.

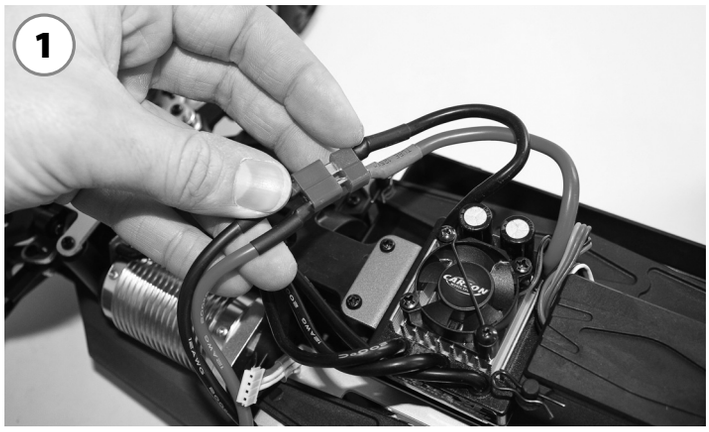

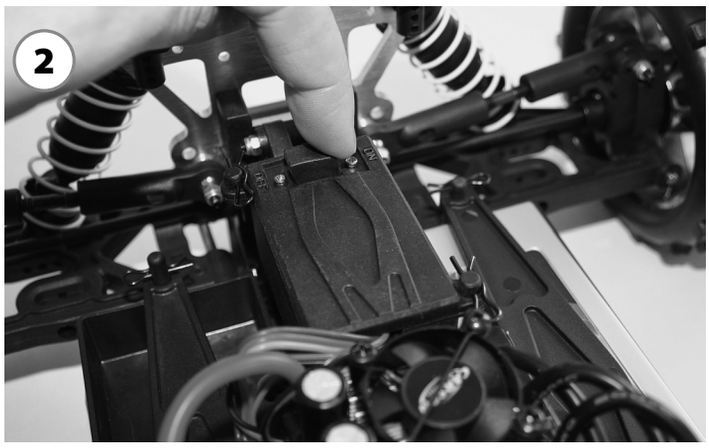

E

g. Volante de dirección (Controles básicos)

- Levante las ruedas del suelo y compruebe que todos los controles responden.
- Gire el volante de dirección a derecha e izquierda a su máximo recorrido. Las ruedas deberían seguir el giro del volante.
- Si las ruedas giran en sentido contrario, utilice el interruptor inversor de servo (ST en posición REV).

- Para regular la velocidad presione el gatillo
  - conduciendo hacia delante, para ganar velocidad o
  - empújelo (frenos, marcha atrás).

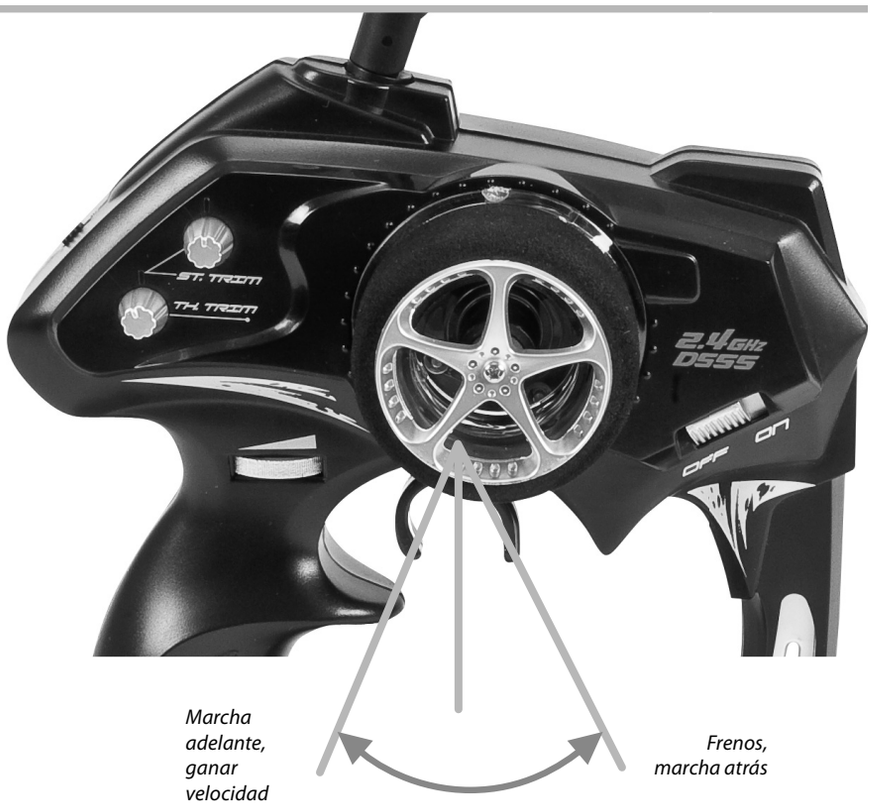

h. Tabla de búsqueda de fallos

Problema	Causa	Corrección
El modelo no se mueve	El interruptor de la emisora o del coche no está conectado	Conecte el interruptor emisora y receptor
	La polardad o el tipo de batería es incorrecto	Compruebe la polaridad y el tipo
	Las baterías están gastadas	Cambie o recargue las baterías
Pérdida de control	Las baterías están gastadas	Cambie o recargue las baterías
	La antena no está o está montada incorrectamente	Fije la antena del receptor y/o apriete la antena del emisor
No va recto	El trim de dirección no está correctamente ajustado	Efectúe el ajuste
	Las tuercas de rueda delanteras y trasera están muy sueltas	Apriete las tuercas de rueda
No para	El trim de acelerador no está correctamente ajustado	Efectúe el ajuste
No va marcha atrás	El trim de acelerador no está correctamente ajustado	Efectúe el ajuste
	Acción equivocada	Controle adecuadamente
Funciona muy lento	Las baterías están gastadas	Cambie o recargue las baterías
	El motor ha perdido potencia	Sustituya por un motor de recambio
	Las ruedas están muy sueltas	Apriete las tuercas de rueda
	Han entrado en los engranajes polvo u otros objetos	Desconecte el interruptor y limpie los engranajes

E

Caro Cliente

Ci congratuliamo con lei per l'acquisto di questo modello radio comandato CARSON, che è stato progettato secondo gli ultimi ritrovati della tecnica.

Per mantenere sempre aggiornati i nostri prodotti ci riserviamo il diritto di effettuare qualsiasi aggiornamento tecnico atto a migliorarne le qualità senza alcun preavviso.

Alcune caratteristiche tecniche di questo prodotto possono perciò essere diverse da quelle illustrate in questo manuale o sulla scatola.

Questo manuale fa parte di questo prodotto. In caso che non doveste seguire le istruzioni e le avvertenze di sicurezza riportate in questo manuale scade il diritto di garanzia.

Conservate questo manuale per la rilettura e per un'eventuale inoltrare di questo modello a terzi.

Condizioni di Garanzia

Questo prodotto è garantito da CARSON, da difetti di fabbricazione nei materiali e lavorazioni, riscontrati nel normale utilizzo del modello, per 24 mesi dalla data di acquisto presso un rivenditore autorizzato. In caso di prodotto difettoso durante il periodo di garanzia, recarsi con il prodotto e lo scontrino o ricevuta presso qualsiasi rivenditore CARSON.

CARSON a sua discrezione, provvederà in accordo alle normative vigenti:

(a) Riparare il prodotto senza addebitare nulla;

(b) Sostituire il prodotto con un altro uguale o di simili caratteristiche, o

(c) Rimborsare il prezzo di acquisto.

Tutte le parti sostituite o rimborsate diventano di proprietà della CARSON. Nell'ambito delle prestazioni di garanzia possono essere utilizzati elementi nuovi o ritrattati.

Le parti nuove sostituite o riparate possono essere utilizzate per il servizio di garanzia. Le parti riparate o sostituite in garanzia sono a loro volta coperti da garanzia.

Dalla garanzia sono esclusi:

- Danni o guasti causati da eventi naturali, normale usura, abusi, incidenti, utilizzo non corretto, inosservanza delle istruzioni, montaggio non corretto, imperizia dell'utilizzatore, mancanza di manutenzione, fulmini o altri incidenti causati da eccesso di voltaggio;
- Tutti i danni causati dalla perdita di controllo del modello
- Tutte le riparazioni non effettuate da personale autorizzato CARSON
- Le parti di consumo e le batterie
- Danni estetici non funzionali
- Trasporto, spedizione o costi assicurativi
- Costi di ritiro del prodotto, installazioni, regolazioni e r einstallazioni.

La garanzia in ogni caso è applicata in conformità alle vigenti norme nello stato dove il prodotto è stato acquistato.

Dichiarazione di conformità

Dickie-Tamiya GmbH & Co. KG dichiara che questo modello in tutte le sue parti, radio, motore, batteria, caricabatteria, è in regola con le SEGUENTI DIRETTIVE EUROPEE: 98/37EG e 89/336/EWG Inoltre è conforme alle direttive 1999/5/EG (R&TTE).

La dichiarazione originale di conformità può essere richiesta al seguente indirizzo:

Dickie-Tamiya GmbH & Co. KG • Werkstraße 1 • D-90765 Fürth • Germany

Significato del simbolo sul prodotto, sulla confezione o nelle istruzioni per l'uso. Gli apparecchi elettrici sono prodotti riciclabili e quindi, al termine del loro ciclo di vita, non devono essere gettati tra i rifiuti domestici! Aiutateci a tutelare l'ambiente e a preservare le risorse, conferendo questo apparecchio presso i relativi centri di raccolta. Se avete domande a questo proposito, vi consigliamo di rivolgervi all'ente responsabile dello smaltimento dei rifiuti o al vostro rivenditore specializzato.

Vi auguriamo buona fortuna e buon divertimento alla guida del vostro modello CARSON.

Prima di utilizzare il vostro nuovo modello leggete attentamente queste istruzioni!

Contenuto

Prefazione 42
Contenuti del kit 43
Misure di Sicurezza 44
Articoli necessari non compresi per la messa in moto del modello 45
Utensili necessari al montaggio del modello 46
a. Telaio 46
b. Rimuovere la carrozzeria 47
c. Montaggio dell'antenna 47
d. Come caricare la batteria ricaricabile 48
e. Montare la batteria 48
f. Accendere trasmettitore 49
g. Come controllare il vostro modello 50
h. Tabella ricerca errore 51
Montaggio 52
Viti 68
Ricambi 69
Parti speciali 73

Contenuti del kit

Trasmettitore (solo nella versione RTR)

Modello

Misure di sicurezza

I modelli radiocomandati non sono giocattoli, l'utilizzo di essi deve essere imparato passo passo.

- I bambini sotto i 14 anni possono guidare il modello solo sotto la supervisione di un adulto.

Guidare un modello radiocomandato è un affascinante hobby che deve essere praticato con la necessaria cautela e rispetto.

Un modello radiocomandato può causare danni e ferite in caso di perdita di controllo di cui l'utilizzatore è responsabile.

Cautelatevi con una sufficiente copertura assicurativa, che vi consenta di praticare il vostro hobby in assoluta sicurezza.

Il vostro modello funzionerà bene solo se sarà tenuto in perfetta efficienza.

Utilizzare solo ricambi originali e non montare mai parti non adatte.

La responsabilità del modello è direttamente di chi lo guida, per cui assicurarsi prima dell'utilizzo che tutto funzioni correttamente e che tutta la viteria sia ben stretta.

Non iniziare a guidare prima di avere osservato i seguenti punti:

- Le batterie del trasmettitore e della ricevente siano ben carcariche e del corretto voltaggio.
- Controllare sempre le operazioni radio prima di far partire il modello.
- Assicuratevi che tutti servocomandi rispondano correttamente al segnale del trasmettitore.
- Tutte le parti del modello siano in buone condizioni ed assicuratevi della loro funzionalità.
- Dovete essere sicuri che tutele viti siano ben strette.
- Che non ci siano altri modelli o trasmettitori nelle vicinanze che possano causare interferenze.

  Segnali di disturbo possono determinare una perdita del controllo sul vostro modello.

I

Accendere sempre prima il trasmettitore per evitare reazioni incontrollate della ricevente o percezione di segnali estranei.

Estraete completamente l'antenna ed assicuratevi che nessuno intorno a voi utilizzi la stessa frequenza (numero marcato sul quarzo) e che non ci siano interferenze.

Spegnere sempre prima la ricevente e quindi il trasmettitore.

- Tenete il vostro modello lontano da cavi di alta tensione o antenne radio.
- Non usare mai il modello durante temporali con fulmini. Potrebbero causare malfunzionamenti elettrici.
- Non usare il modello in zone umide. Non guidare in presenza di forte vento, pioggia o temporali.
- Evitate sempre di guidare il modello in zone ristrette e limitate o in aree popolate.
- State lontani da strade, autostrade,persone e animali!
- Non utilizzare il veicolo in caso di eccessiva stanchezza o di compromessa capacità di reazione.
- Guardare continuamente il modello e non distrasi.
- La carrozzeria deve essere fissata correttamente al modello prima dell'utilizzo.
- Fare raffreddare tutte le componenti del motore prima di rimuovere la carrozzeria. Queste parti durante l'uso diventano estremamente calde e possono causare gravi ustioni.
- Assicurarsi che le batterie siano ben cariche e del corretto voltaggio.
- Quando le batterie si stanno scaricando potreste perdere il controllo del modello.
- Non mischiare mai nel trasmettitore accumulatori/batterie carichi con accumulatori/batterie semiscarichi o con accumulatori di capacità diversa.
- Cercare di non caricare mai pile a secco (solo gli accumulatori sono ricaricabili).

Dopo l'utilizzo rimuovere le batterie dal modello.

A Fine Utilizzo

Leggere attentamente le presenti istruzioni prima di intraprendere qualsiasi operazione.

Dopo ogni utilizzo, verificate sempre che tutte le parti siano in perfetta efficienza, e ricordatevi che un solo particolare difettoso può causare gravi danni alle persone. Controllate periodicamente il vostro modello e sostituite le eventuali parti danneggiate solo con ricambi originali del modello.

Vi auguriamo buona fortuna e buon divertimento con il vostro modello CARSON!

Articoli necessari non compresi per la messa in moto del modello

Di seguito presentiamo una selezione degli accessori consigliati da CARSON-Modelsport.

Per utilizzare il modello RC-Car sono necessari:

- 1x o 2x 7,2 V batterie motore o 7,4 V/ 11,1 V batterie LiPo
- 8x batterie stilo o batterie ricaricabili per il trasmettitore
- 1x caricabatterie a spina o caricabatterie da tavolo per la batteria motore

Per il trasmettitore: N° 50 060 9002 x2
8 batterie stilo
1600 mAh
oppure

N° 50 060 9000 x2
8 batterie stilo
2300 mAh

Cavo y, seriale
N° 50 090 6092

Batterie motore: Racing Pack 11,1 V
per es.
N° 50 060 8091
Powerpack
11,1 V/ 3200 mAh

Cavo y, parallelo
N° 50 090 6093

Batterie motore: Racing Pack 7,4 V
per es.
N° 50 060 8090
Powerpack
7,4 V/ 4600 mAh

Modulo „LiPo Balancer“, N° 50 060 60403

Caricabatterie: per es. N° 50 060 6039
Expert Charger 3

Caricabatterie:
per es.
N° 50 060 6042
Expert Charger
Master

Utensili necessari al montaggio del modello

Cutter 30 007 4053

Colla istantanea 30 005 3339

Pinze 30 007 4034

Forbici 30 001 3305

Cacciaviti esagonali e brugola 1,5 / 2 / 2,5 mm 30 007 4023

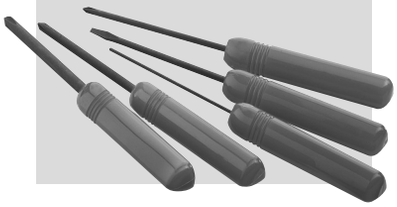

Chiave candela 30 001 3118

Pinzetta 30 007 4003

Tronchesine 30 007 4035

a. Telaio

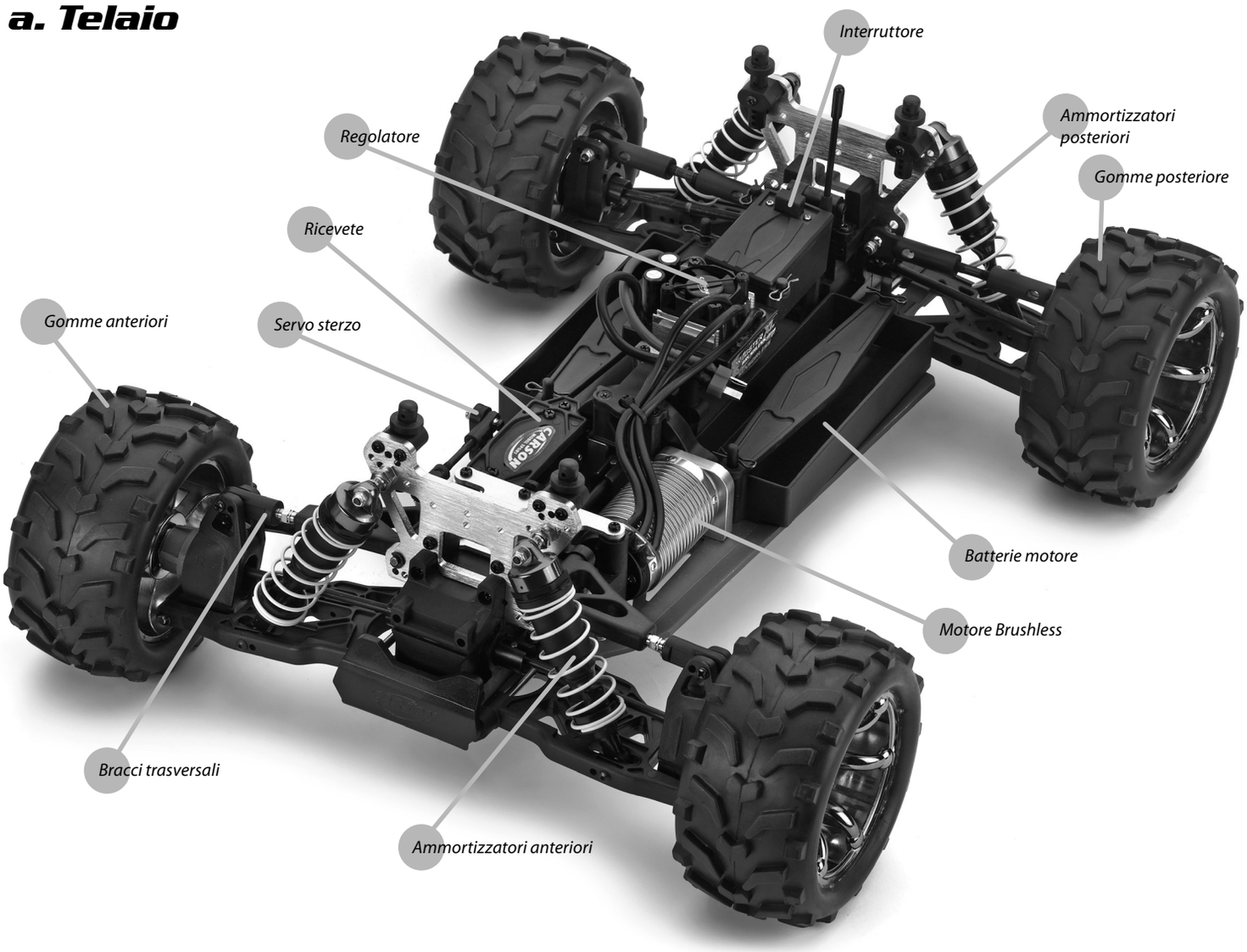

b. Rimuovere la carrozzeria

- Sfilare le clips di fissaggio e
- Rimuovere la carrozzeria.

c. Montaggio dell'antenna

- Inserire il filo antenna della ricevente nel tubetto antenna
- Fissare il tubetto antenna sullo chassis.

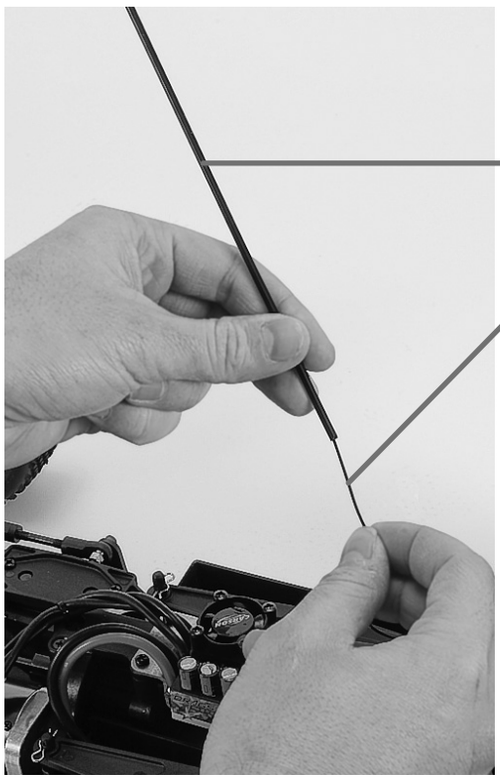

d. Come caricare la batteria ricaricabile

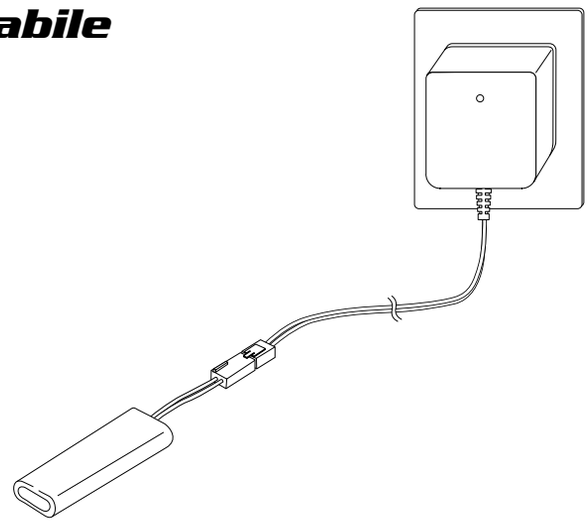

Attenzione:

Per caricare le batterie utilizzare solo gli appositi caricabatterie, altrimenti la batteria motore potrebbe subire dei danni.

Consigliamo i caricabatterie CARSON, vedi pagina 45.

Il tempo di carica varia in base all'apparecchio e al tipo di batterie.

e. Montare la batteria

- Inserire la batteria.
- Posizionare l'alloggiamento per batterie e
- Fissarlo con le clips.

Nota

- Le batterie a secco non sono ricaricabili.
- Le batterie ricaricabili devono essere tolte dal modellino prima di essere ricaricate.
- Effettuare la carica solamente sotto la supervisione di un adulto.
- Prestare attenzione alla corretta polarità durante l'inserimento delle batterie.
- Le batterie esauste devono sempre essere tolte dal modellino dopo l'uso.
- Non mettere in cortocircuito i cavi di collegamento.
- Controllare regolarmente il sistema elettronico, le batterie, il caricabatterie, le spine di collegamento, i cavi, l'alloggiamento e altri componenti per verificare che non siano danneggiati.

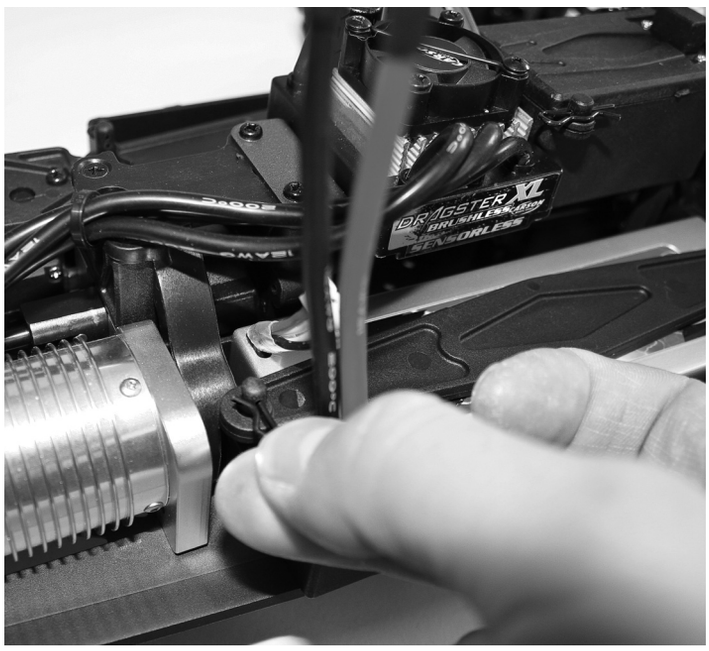

f. Accendere trasmettitore

ATTENZIONE!

Accendere sempre prima il trasmettitore!

1 Collegare le batterie ricaricabili per iniziare a guidare.

2 Accendere la ricevente.

3 Montate la carrozzeria e fissatela con le clips in dotazione.

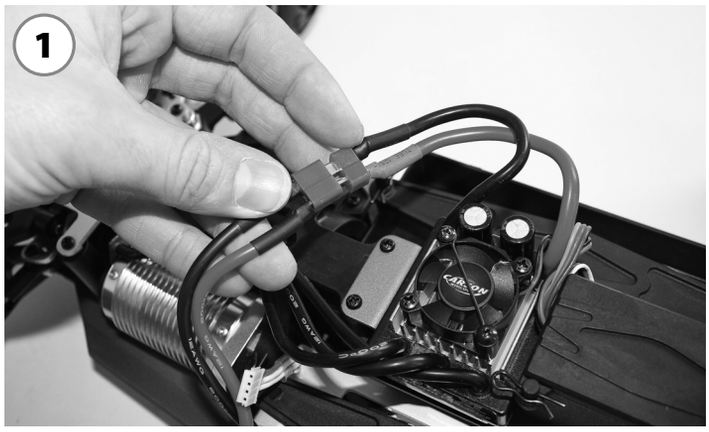

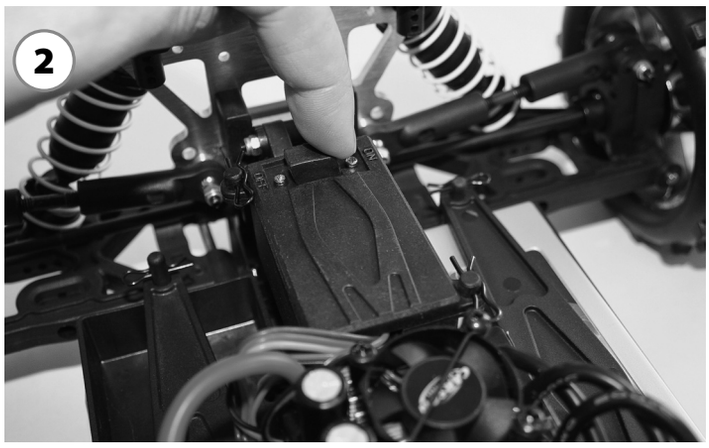

g. Come controllare il vostro modello

- Alzare le gomme da terra e controllare che i comandi rispondano.
- Girate il volantino dello sterzo a destra e a sinistra. Le ruote devono sterzare seguendo i comandi.
- Se le ruote girano in modo inverso, invertite i Reverse del servo (ST in posizione REV).

- Per regolare la velocità agire sulla leva del gas/freno
  - indietro (per andare avanti ed accelerare) e/o
  - in avanti (per frenare o andare in retromarcia)

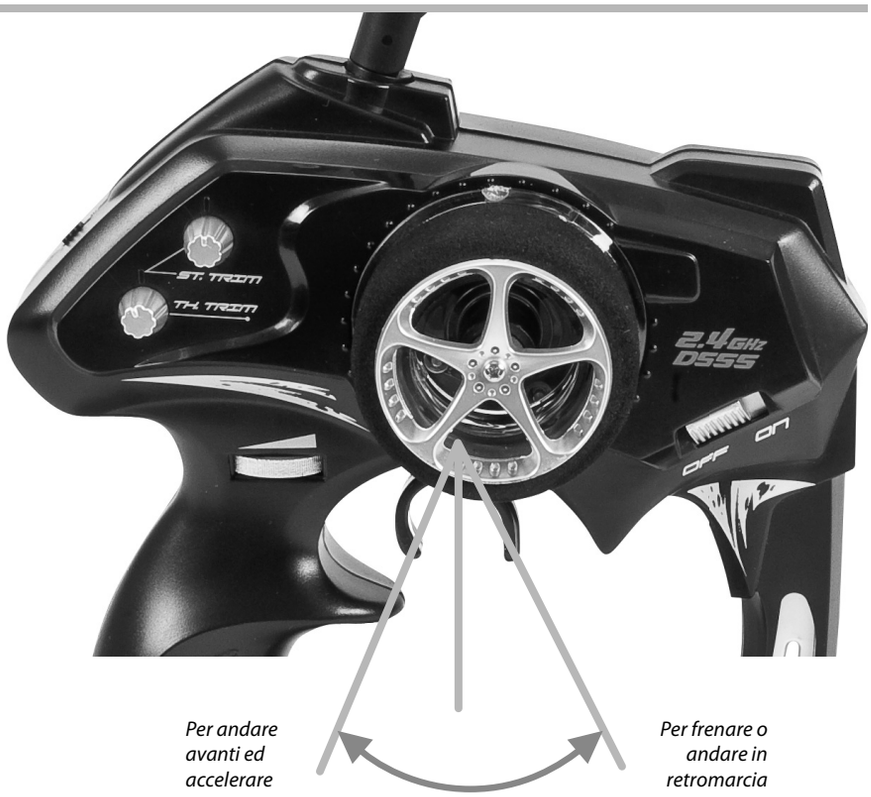

h. Tabella ricerca errore

Problema	Causa	Rimedi
Il modello non si muove	Il trasmettitore o l'interruttore del modello non è acceso	Accendere l'interruttore trasmettitore e ricevitore
	Errata polarità o batteria sbagliata	Controllare la polarità ed il tipo di batterie
	Le batterie sono esaurite	Sostituire le batterie
Perdita di controllo	Le batterie sono esaurite	Sostituire le batterie
	L'antenna è mancante o non collegata perfettamente	Fissare l'antenna di ricezione e/o avvitare bene l'antenna di trasmissione
Non va dritto	Il trim dello sterzo non è regolato bene	Effettuare le regolazioni
	I dadi bloccaggio ruote anteriori e posteriori sono troppo lenti	Stringete i dadi ruota
Non si ferma	Il trim dell' acceleratore non è regolato bene	Regolare il trim
Non va in retromarcia	Il trim dell' acceleratore non è regolato bene	Regolare il trim
	Comportamento sbagliato	Controllare bene
Scarsa velocità	Le batterie sono esaurite	Sostituire le batterie
	Il motore ha perso potenza	Sostituire il motore
	I dadi bloccaggio ruote posteriori sono troppo lenti	Stringere con decisione i dadi
	C'è sporco o corpi estranei negli ingranaggi	Spegnere il modello (posizione OFF) e rimuovere lo sporco nel pignone

Montageanleitung • Assembly • Assemblage • Montaje • Montaggio

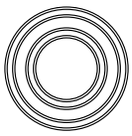

50 000 2158 2x

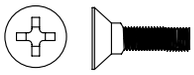

50 020 5431 4x

50 020 5463 2x

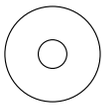

50 020 5437 2x

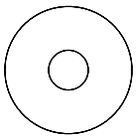

50 020 5437 2x

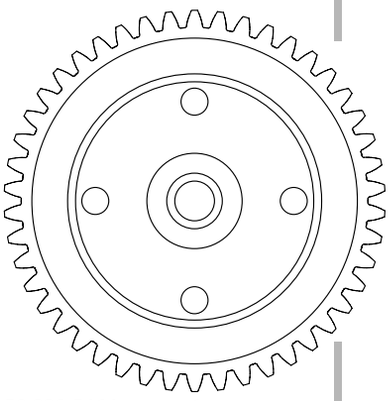

50 020 5464 1x

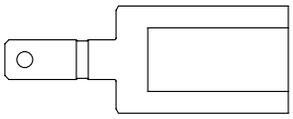

50 020 5463 2x

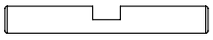

50 020 5467 1x

50 020 5437 2x

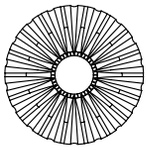

50 020 5437 2x

50 020 5437 2x

1

Montage Slipper-Kupplung • Assembly slipper clutch • Montage de l'embrayage slipper • Montaje del acoplamiento • Montaggio frizione slipper

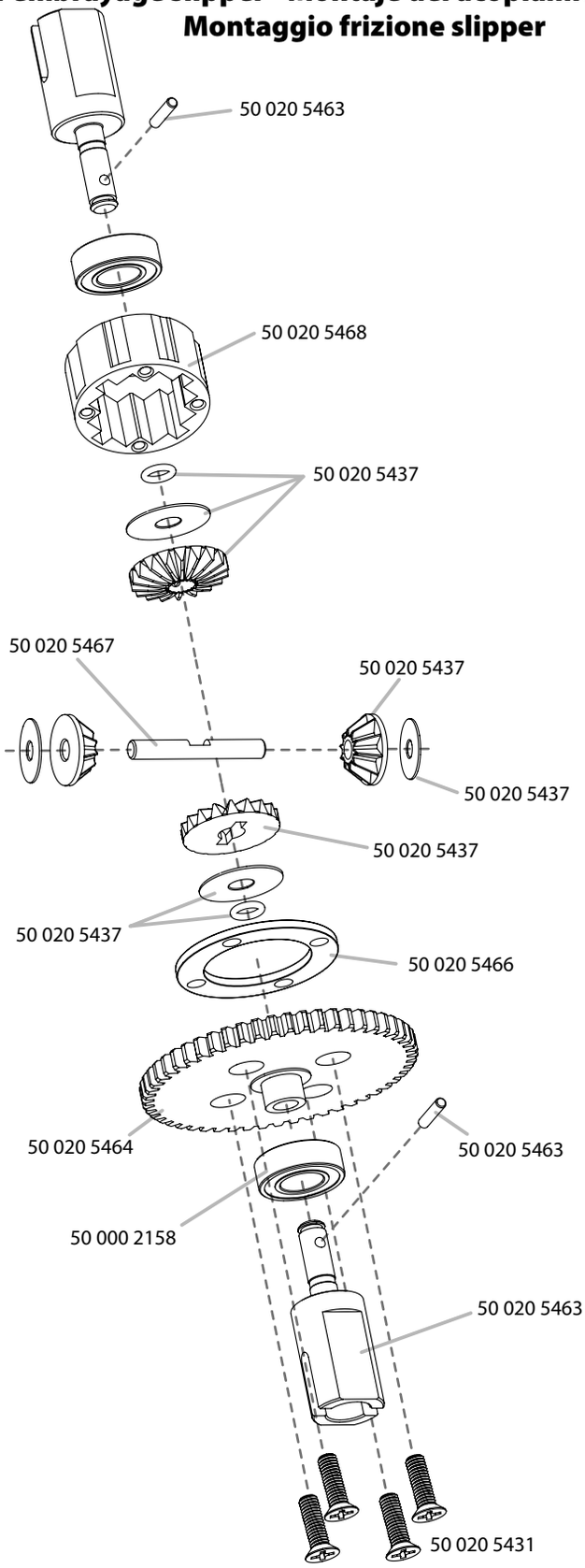

Montage

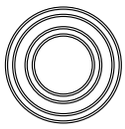
50 000 2158 4x

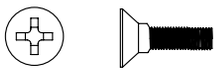
50 020 5431 8x

50 020 5469 4x

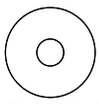
50 020 5437 4x

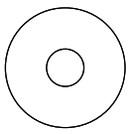
50 020 5437 4x

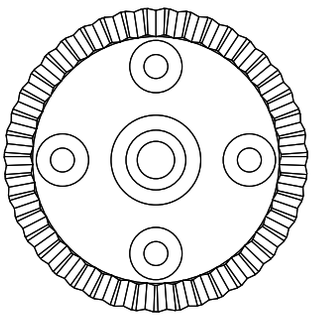
50 020 5465 2x

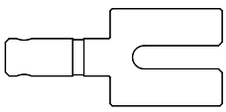
50 020 5469 4x

50 020 5467 2x

50 020 5437 4x

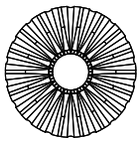
50 020 5437 4x

50 020 5437 4x

2

Montage des Getriebes • Gear box assembly • Montage de l'engrenage • Montaje del mecanismo • Montaggio della trasmissione

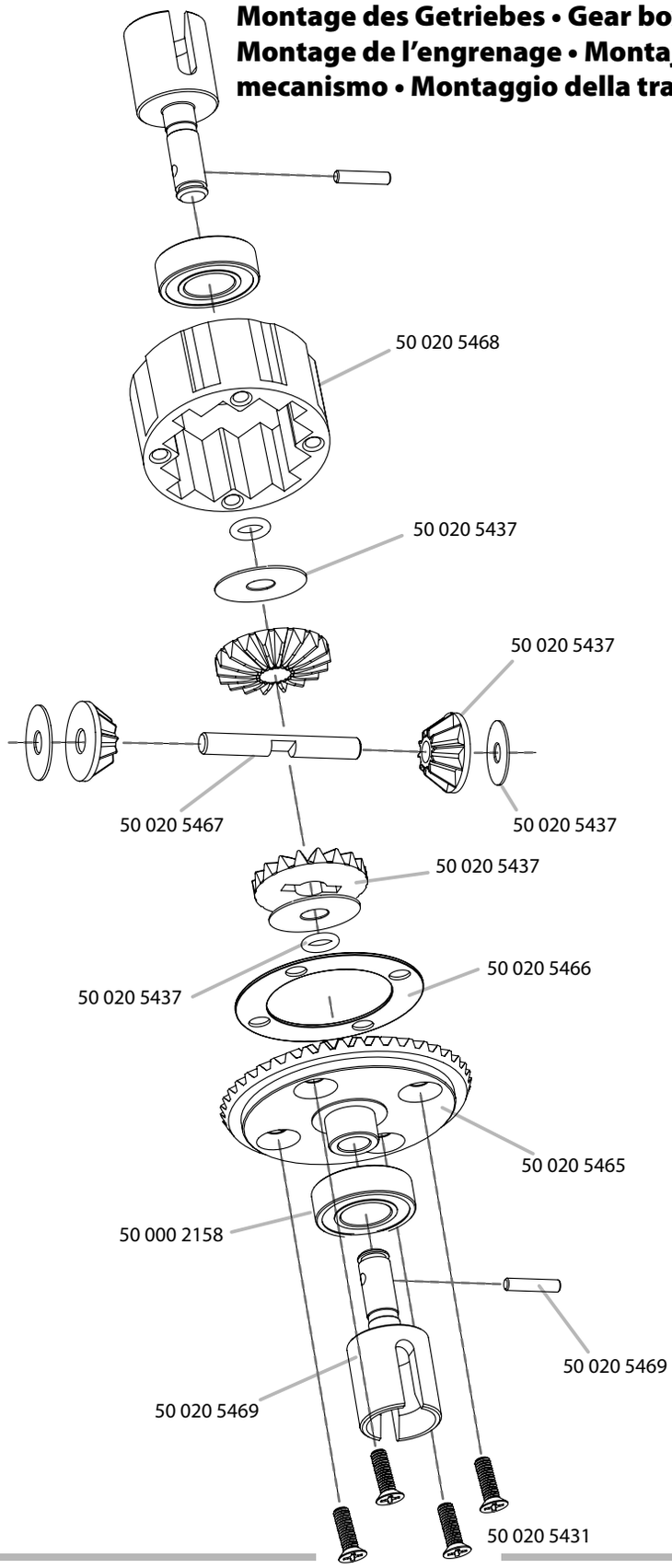

Schraubensicherungslack • Liquid screw lock • Frein filet • Líquido fijatornillos • Frenafiletti

Fett • Grease • Graisse • Grasa • Grease

Silikonöl • Silicon Oil • Huile silcone • Aceite de silicona • Silicon Oil

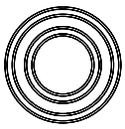

50 000 2158 4x
8x16x5

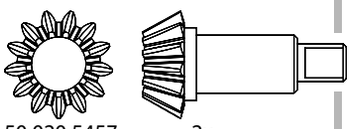

50 020 5457 2x

50 020 5459 2x

50 020 5432 4x

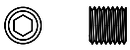

50 020 5459 2x

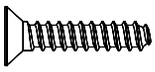

50 020 5431 4x

3

Vorderes Getriebe • Front transmission • Transmission avant • Transmisión delantera • Trasmissione anteriore

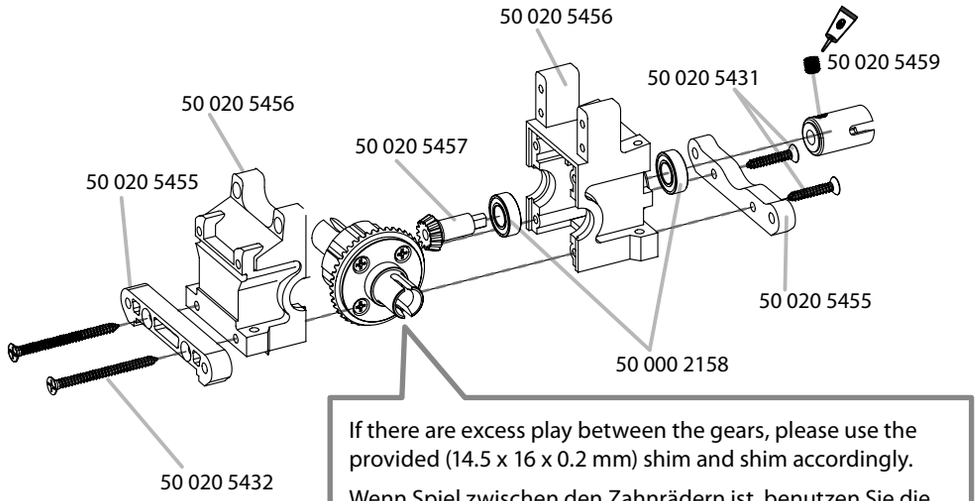

If there are excess play between the gears, please use the provided (14.5 x 16 x 0.2 mm) shim and shim accordingly.

Wenn Spiel zwischen den Zahnrädern ist, benutzen Sie die angebotenen (14,5 x 16 x 0,2 mm) Distanzscheiben.

En cas de jeu excessif entre les pignons, utiliser la plaque d'entretoise fournie (14,5 x 16 x 0,2 mm).

Si existiese un exceso de juego entre los engranajes, por favor utilice las arandelas (14,5 x 16 x 0,2 mm) suministradas.

In caso di eccesivo gioca tra gli ingranaggi, applicare le rondelle (14,5 x 16 x 0,2 mm) fornite.

4

Hinteres Getriebe • Rear transmission • Transmission arrière • Transmisión trasera • Trasmissione posteriore

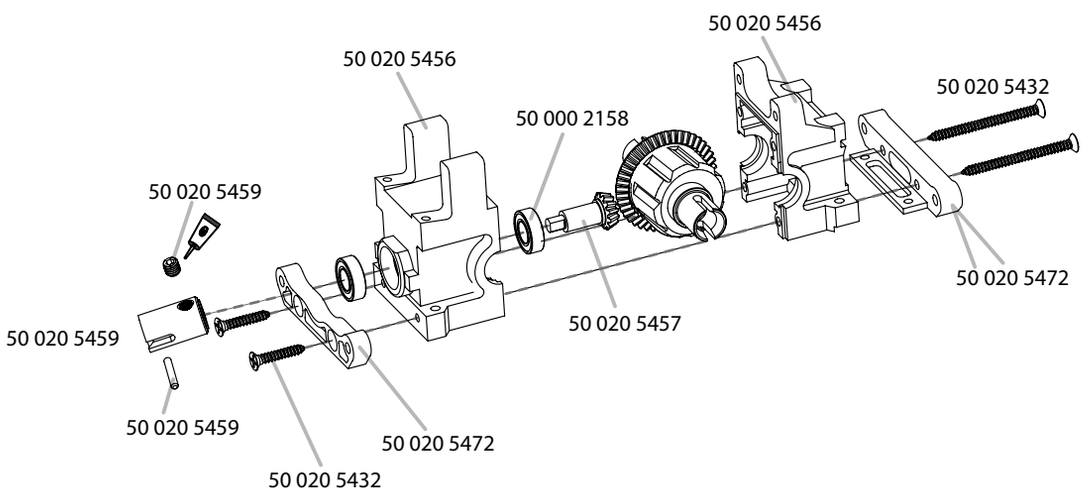

Montage

Tuning Tipp

Tuning: Silicon Oil
Silikonöl

50 090 8048	Silicon Oil 50 ml	300
50 090 8049	Silicon Oil 50 ml	400
50 090 8050	Silicon Oil 50 ml	500
50 090 8051	Silicon Oil 50 ml	600

5

Montage Mittelantrieb • Assembly central drive • Montage de l'entraînement central • Montaje del accionamiento central • Montaggio trazione centrale

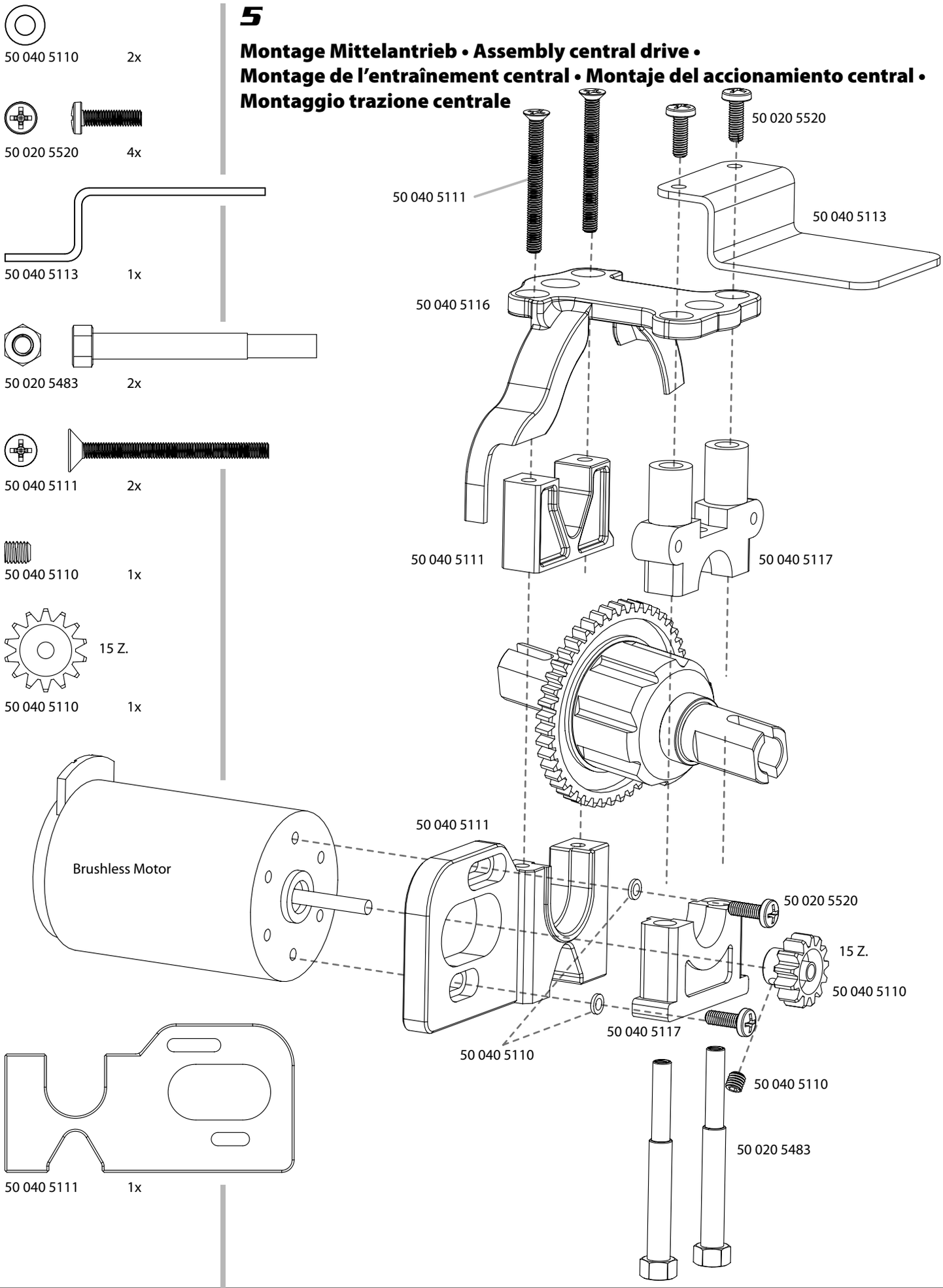

50 020 5432 6x

50 020 5432 1x

50 020 5661 1x

6

Dämpferbrücke • Absorber Bridge • Support d'amortisseur • Soporte de amortiguadores • Attacco ammortizzatore

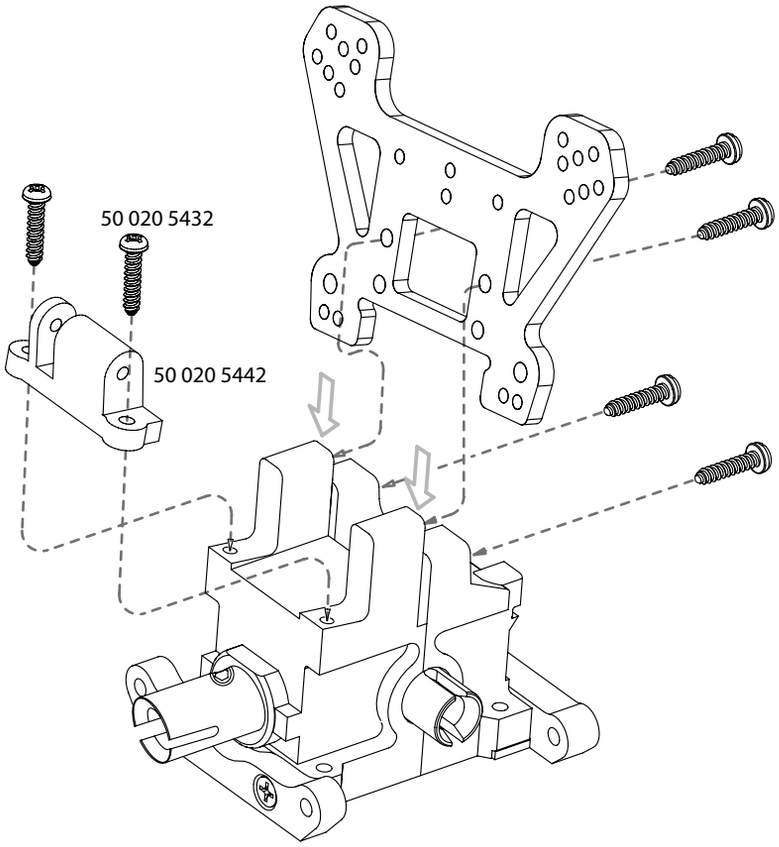

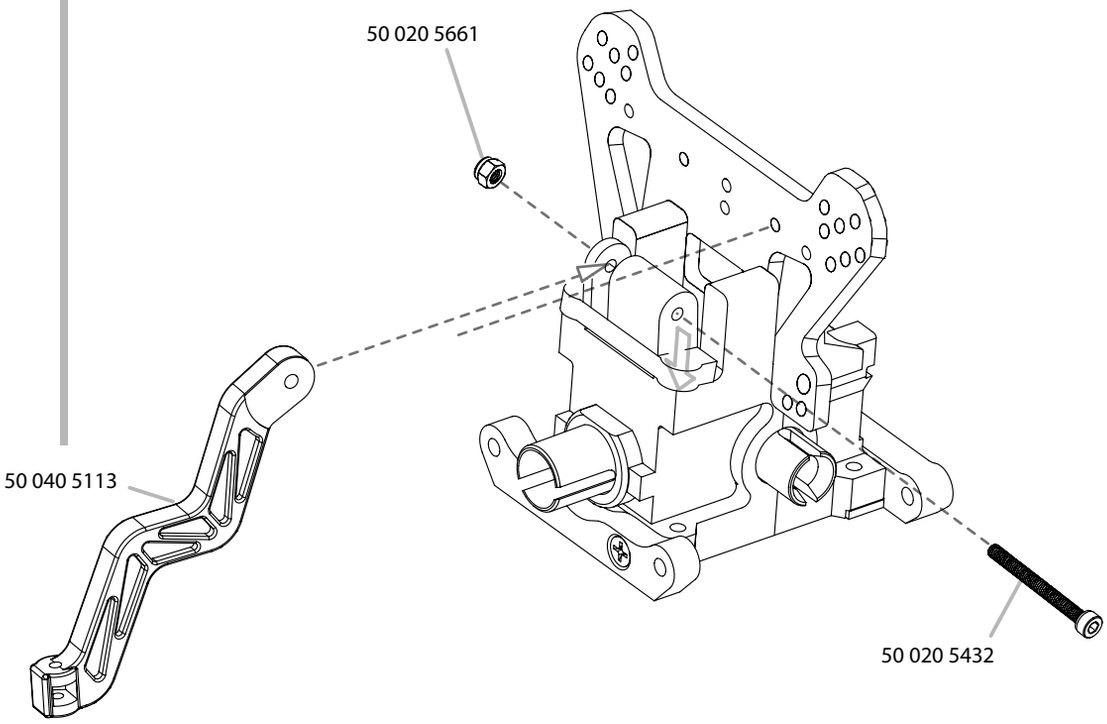

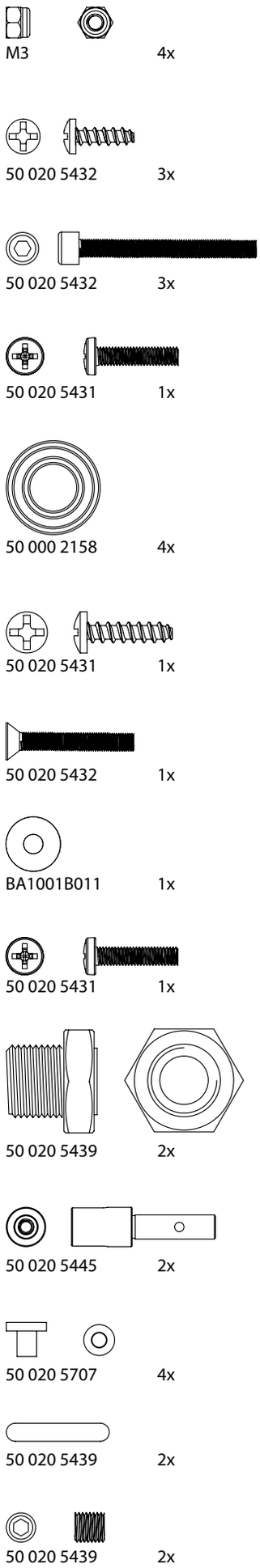

7

Montage Karosseriehalter • Assembly body mount • Montage du support à carrosserie • Montaje del soporte de la carrocería • Montaggio supporto per carrozzeria

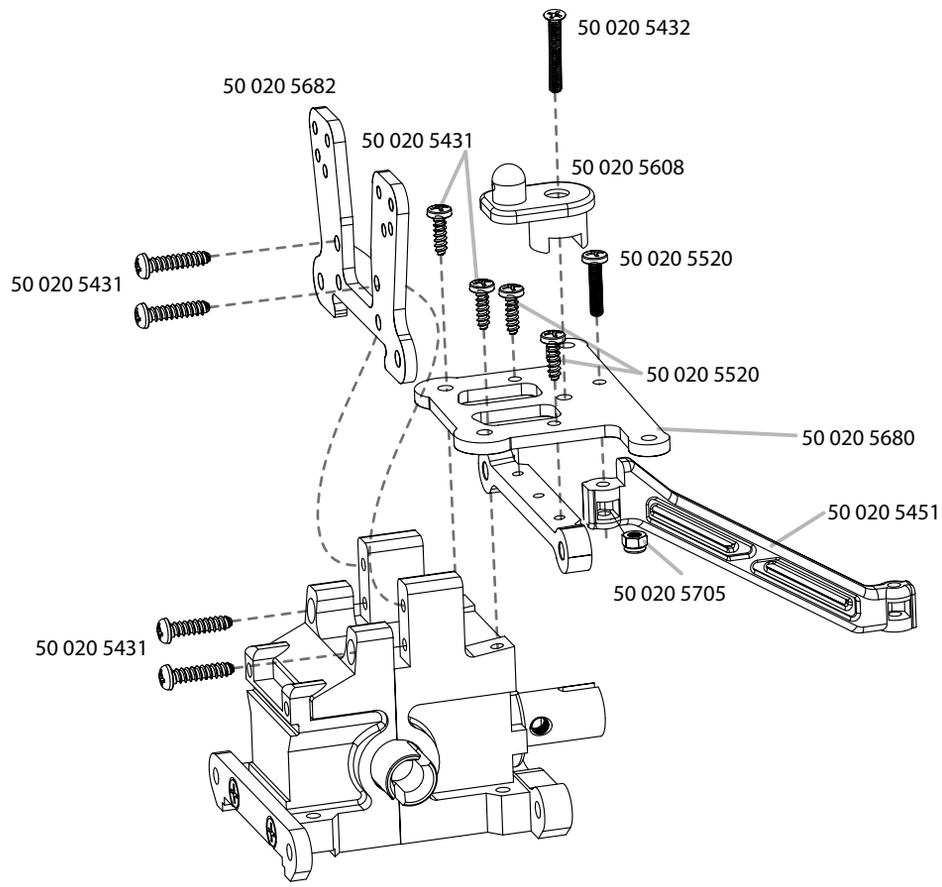

8

Montage Lenkhebel • Assembly steering arm • Montage du levier de commande • Montaje de la palanca de dirección • Montaggio leva di sterzo

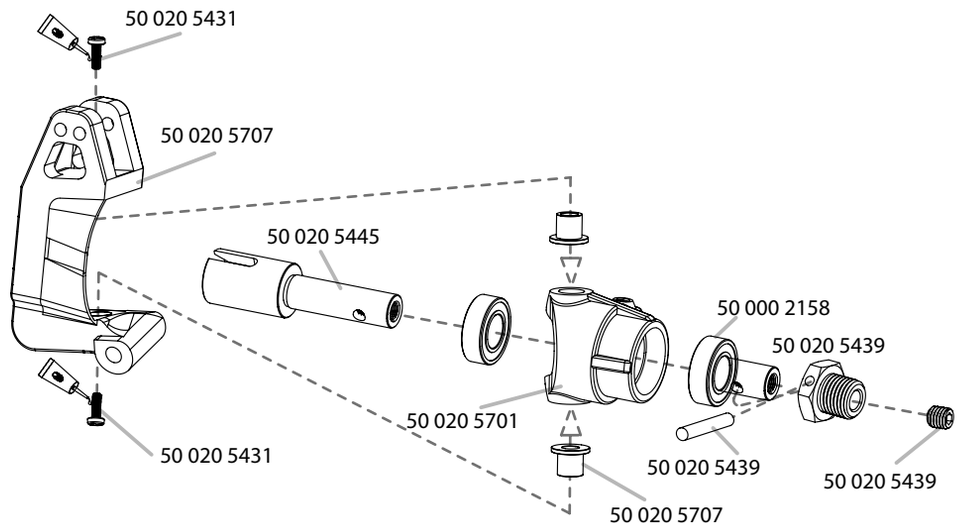

Montage

2x

50 020 5687 2x

50 020 5687 2x

50 020 5687 8x

50 020 5704 2x

50 020 5687 2x

50 020 5707 2x

50 020 5702 2x

50 020 5707 2x

2x

50 020 5705 2x

9

Montage Vorderachse • Front suspension assembly • Assemblage essieu avant • Montaje eje delantero • Montaggio assale anteriore

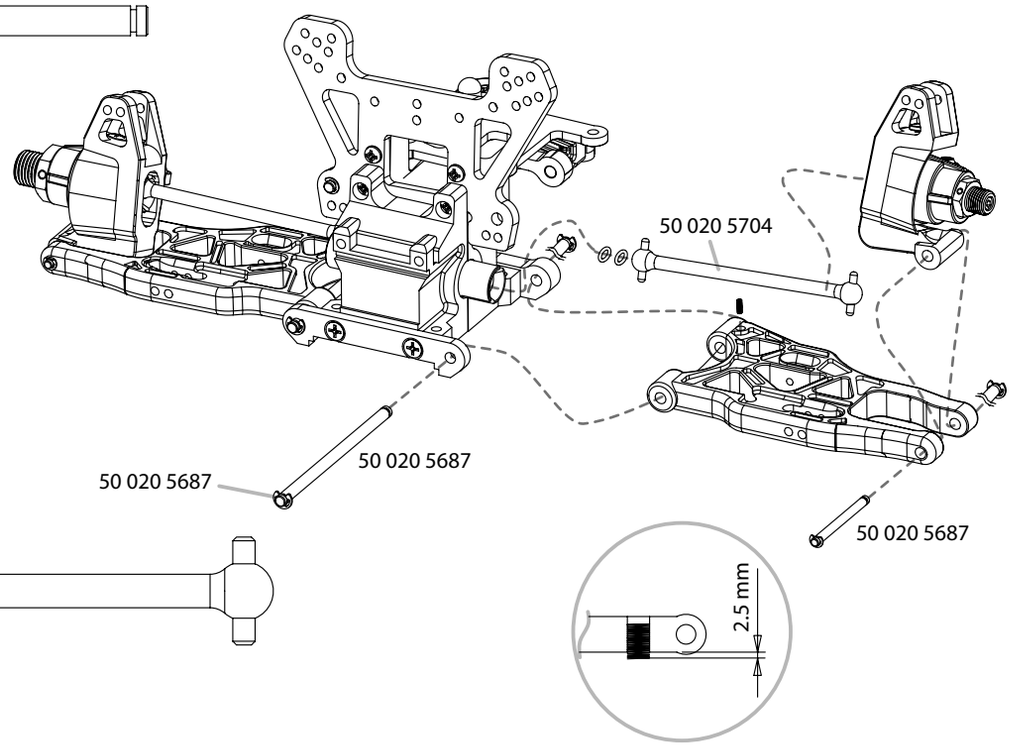

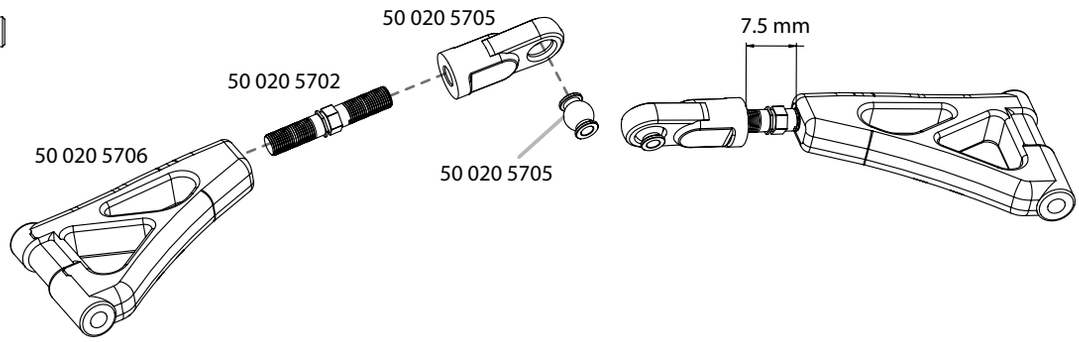

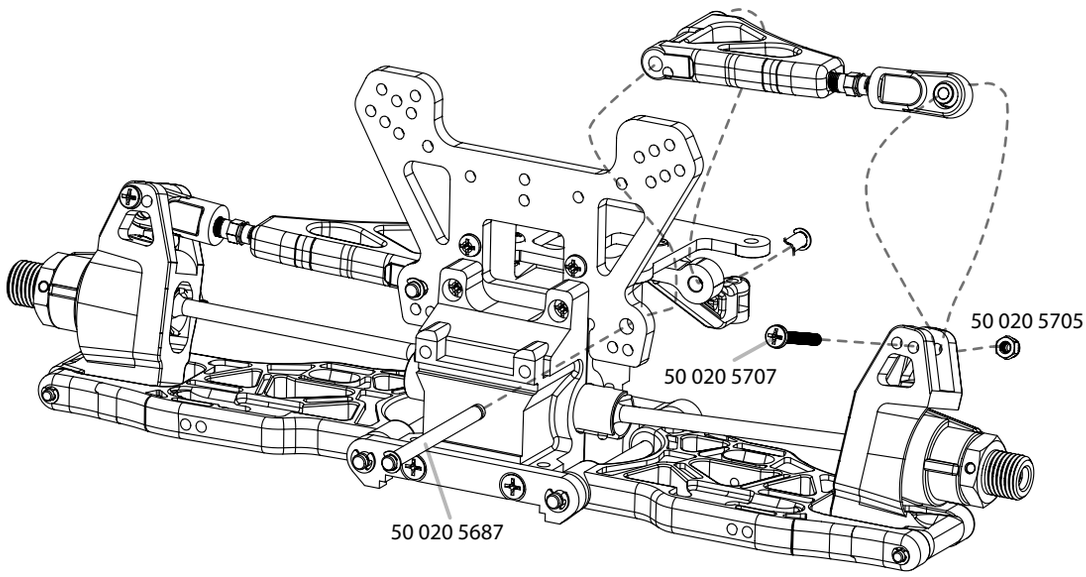

10

Montage Hinterachse • Rear suspension assembly • Assemblage essieu arrière • Montaje eje trasero • Montaggio assale postriore

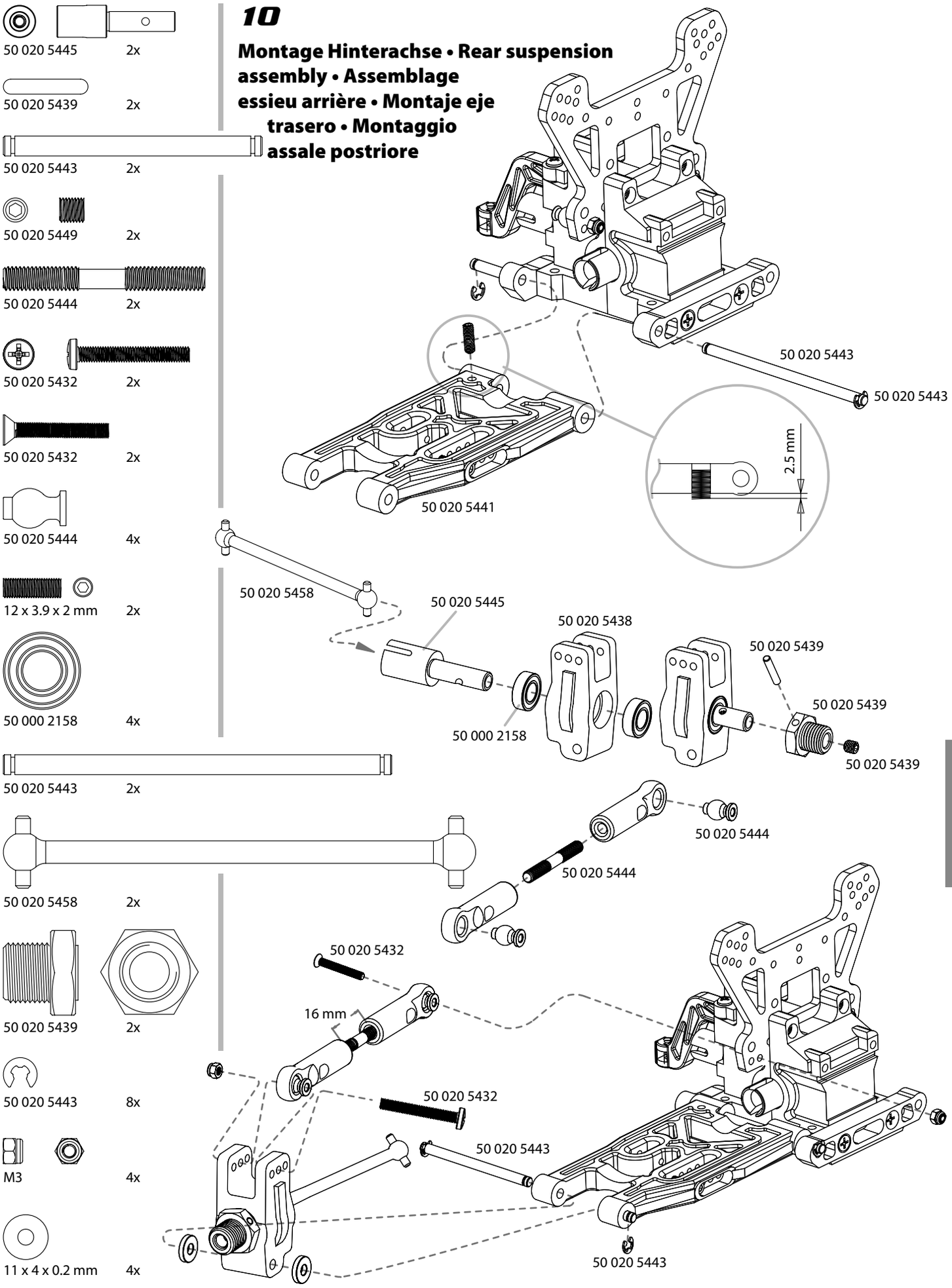

Montage

50 000 2146 4x

50 020 5431 4x

50 020 5520 4x

50 020 5520 2x

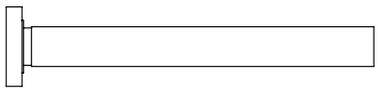
50 020 5475 2x

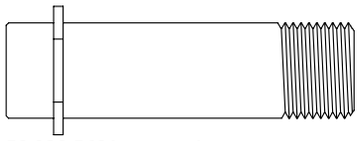
50 020 5691 1x

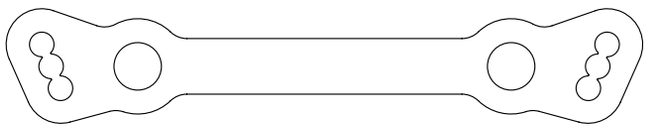
50 020 5697 1x

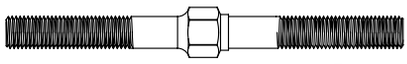
50 020 5690 2x

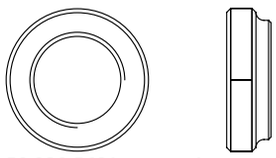
50 020 5691 1x

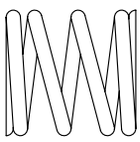
50 020 5691 1x

50 020 5520 2x

50 020 5431 2x

50 020 5471 4x

50 020 5690 2x

50 020 5705 2x

50 020 5434 2x

11

Montage der Baugruppen auf das Chassis • Assembly onto the chassis • Montage des groupes sur le châssis • Montaje de los módulos sobre el chasis • Montaggio dei gruppi sullo chasis

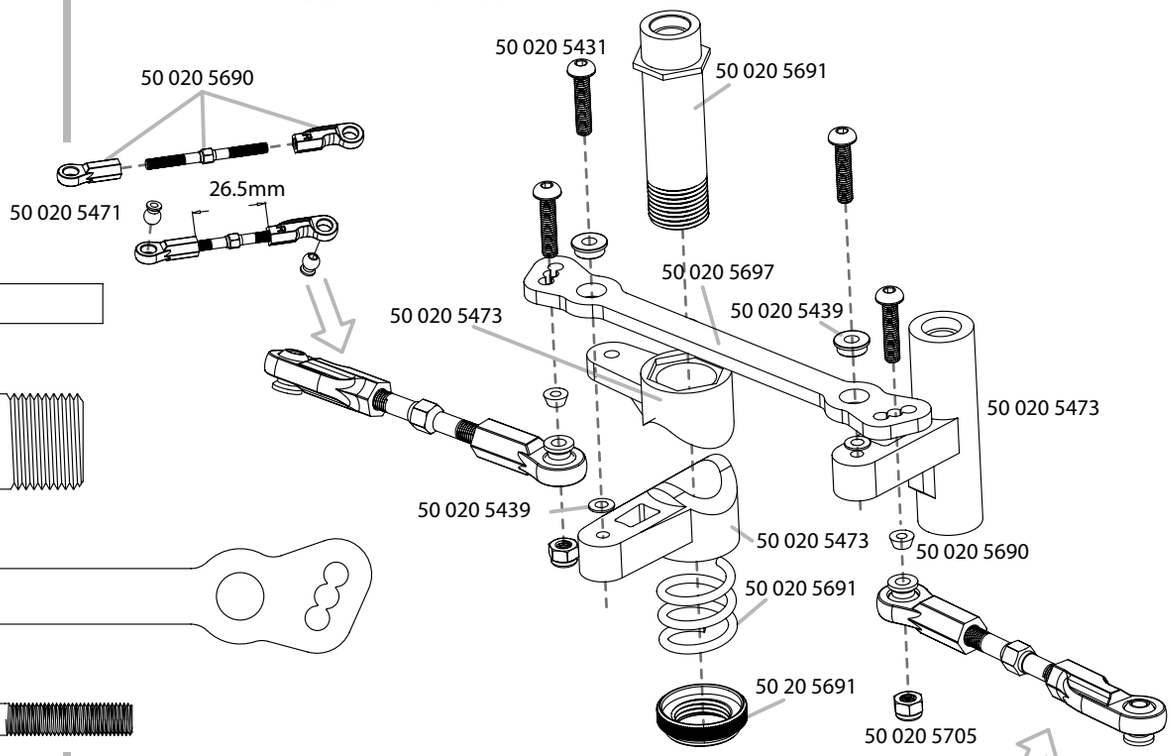

50 020 5434 2x

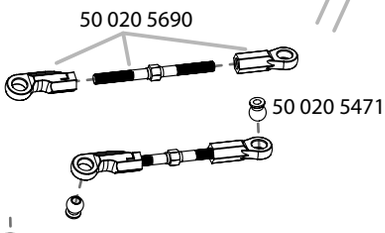

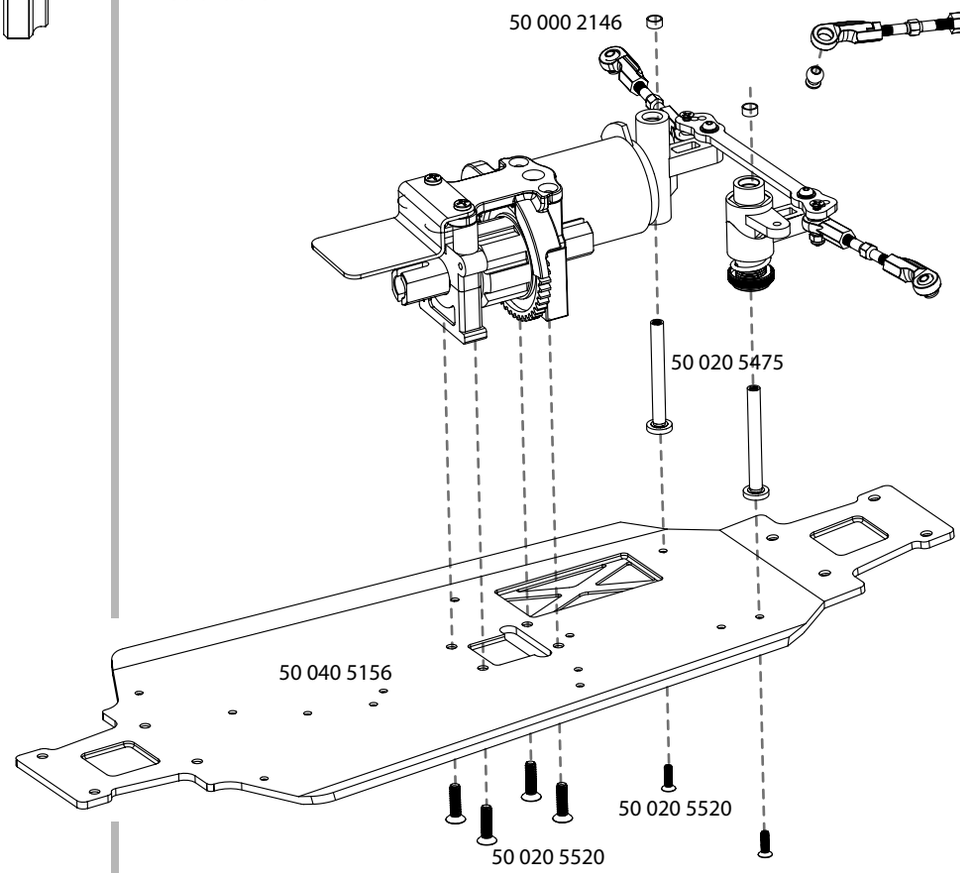

Montage

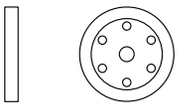
50 020 5757 4x

50 020 5757 4x

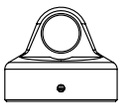
50 020 5757 4x

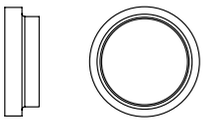
50 020 5757 4x

50 020 5713 4x

50 020 5757 4x

50 020 5757 4x

50 020 5757 4x

50 020 5757 4x

50 020 5757 4x

50 020 5757 4x

50 020 5757 8x

50 020 5757 4x

50 020 5757 4x

12

Shocks • Stoßdämpfer • Amortisseur • Amortiguadores • Ammortizzatori

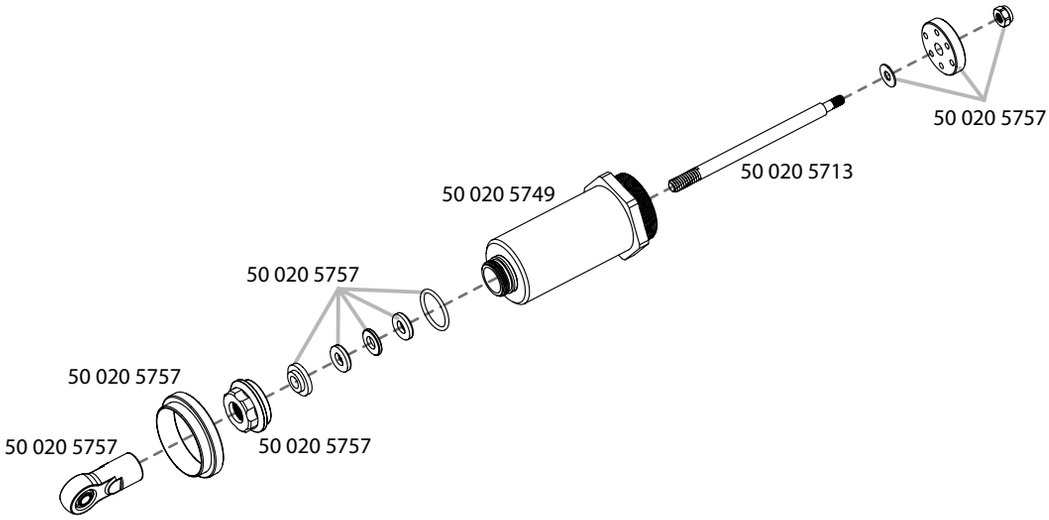

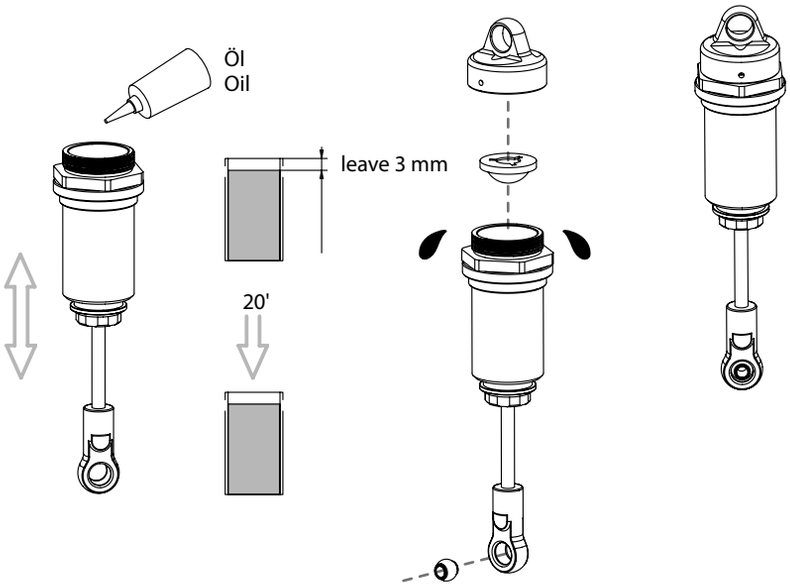

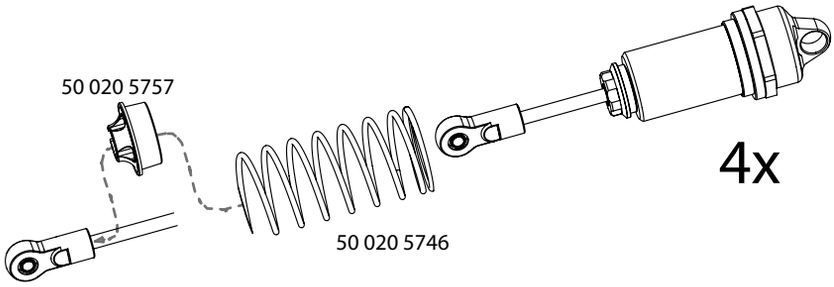

Montage

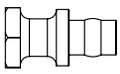
50 020 5727 4x

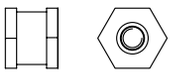
50 020 5727 4x

50 020 5727 4x

50 020 5698 4x

50 020 5705 4x

50 020 5432 12x

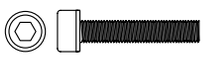
50 020 5431 4x

50 020 5432 4x

13

Stoßdämpfer Montage • Assembly shocks • Montage amortiseurs • Montaje de los antiguadores • Montaggio ammortizzatori

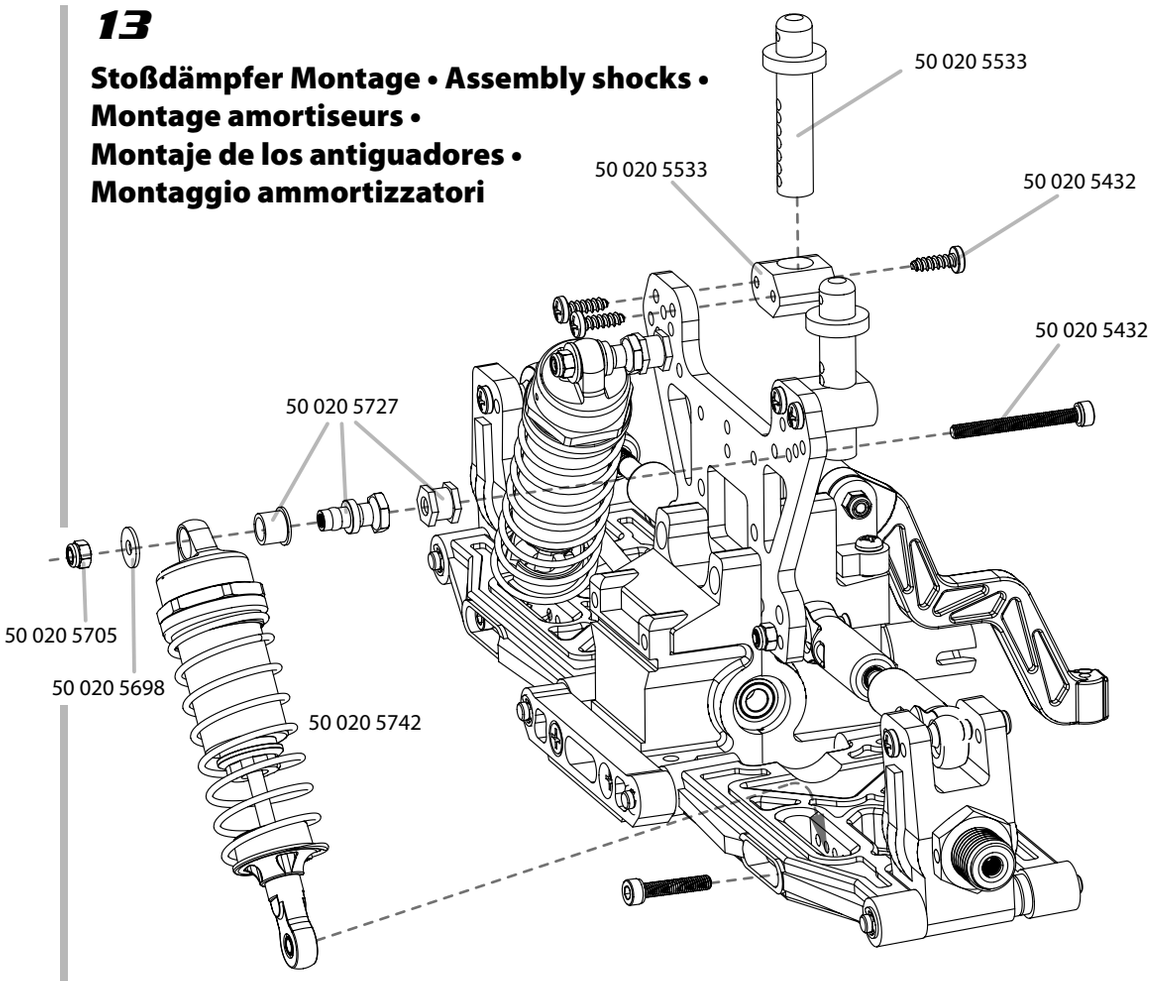

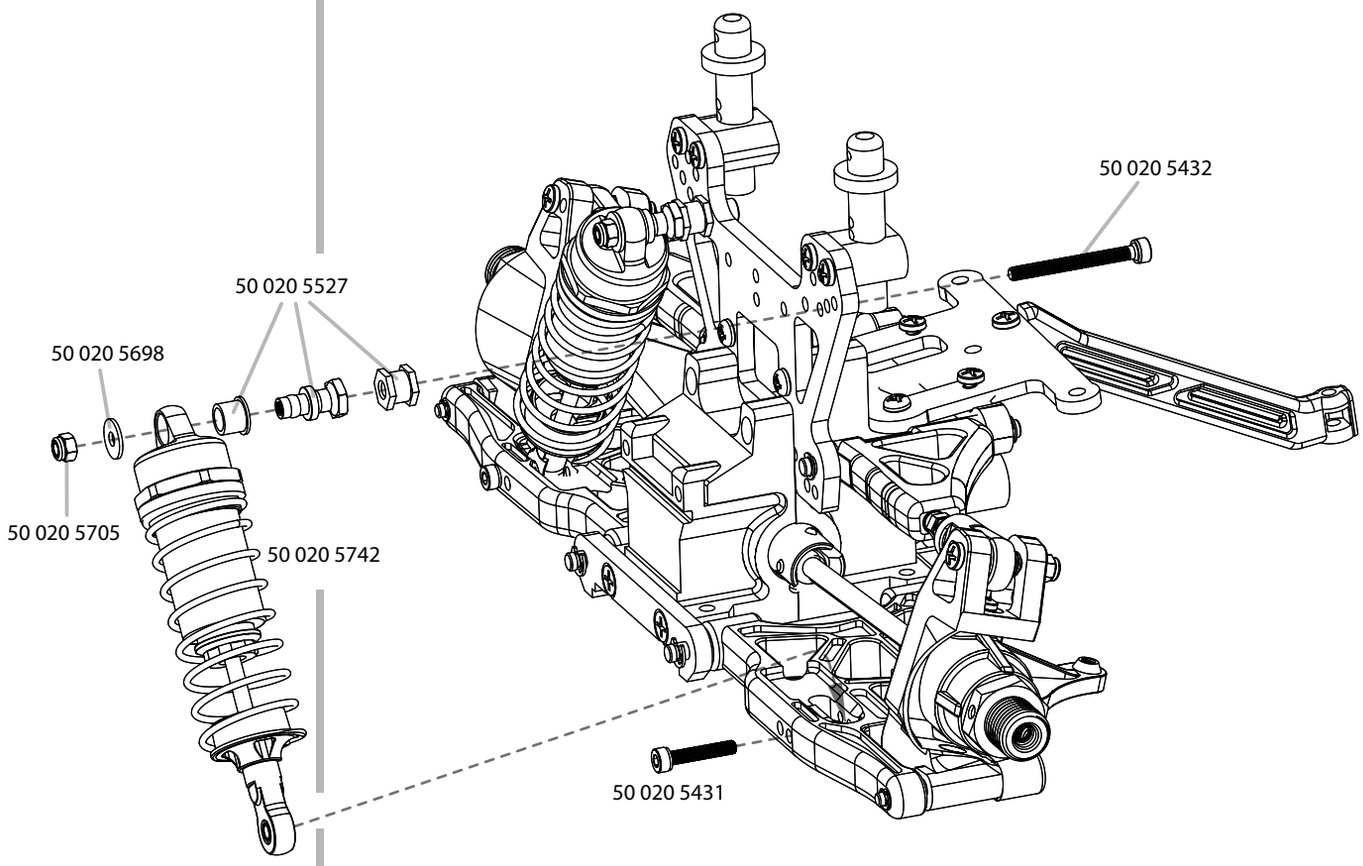

Montage

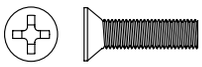
50 020 5431 8x

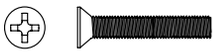
50 020 5431 3x

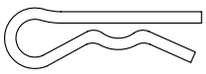
50 005 2132 2x

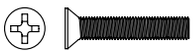
50 020 5431 2x

50 020 5520 2x

50 020 5690 2x

M3 1x

14

Front Axle + Rear Axle • Essieux avant & arrière • Eje delantero + eje trasero • Asse anteriore + asse posteriore

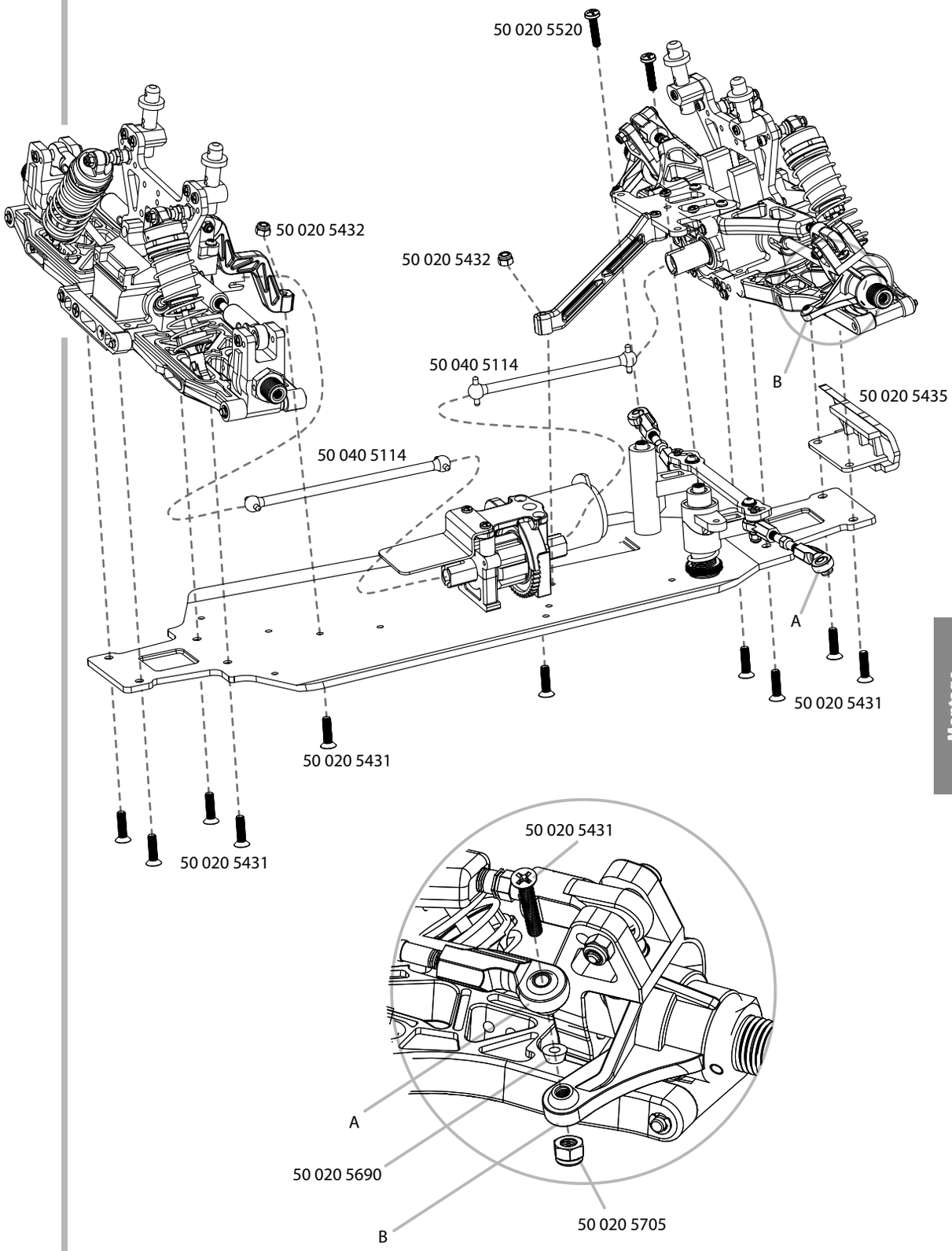

50 020 5520 4x

50 040 5116 4x

15

Montage Akkuhalterung • Assembly battery holder • Montage fixation pour accu • Montaje soporte del acumulador • Montaggio alloggiamento per batterie

Ⓓ Montieren Sie die Batteriebox mit der Aussparung auf der linken Seite.

Ⓖⓑ Please install the battery box which has the trough on the left.

Ⓕ Montez le compartiment batterie avec ouverture sur le côté gauche.

Ⓔ Monte el compartimento de las pilas con la escotadura en el lado izquierdo.

Ⓘ Montare il portabatterie con l'incavo sul lato sinistro.

50 040 5116

50 040 5116

50 040 5116

50 040 5116

50 020 5520

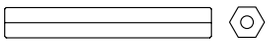
50 040 5113 1x

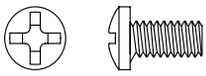
50 020 5431 4x

50 020 5432

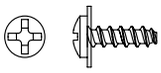
50 020 5432 4x

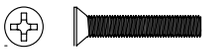
50 020 5433 4x

16

Montage Lenkservo/RC-Box •
Assembly steering servo/RC box •
Montage du servo de direction/boîtier RC •
Montaje de la servodirección/caja RC •
Montaggio servosterzo/ box RC

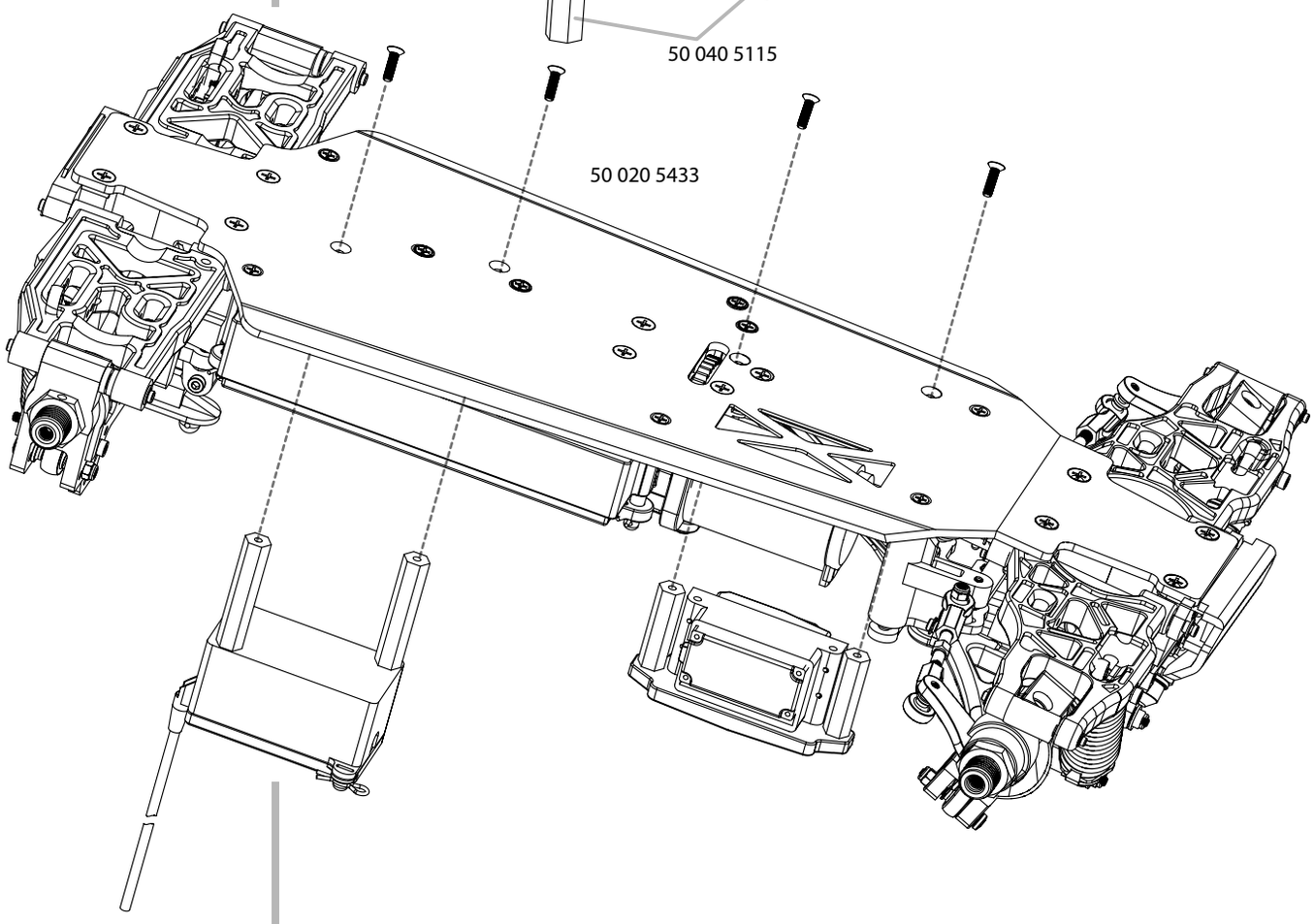

Montage

50 020 5690 1x

50 020 5471 2x

M3 2x

50 020 5431 2x

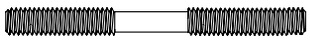
50 020 5690 1x

17

Lenkgestänge • Steering linkage • Barre de direction • Varillaje de dirección • Collegamenti sterzo

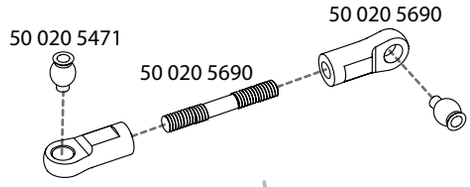

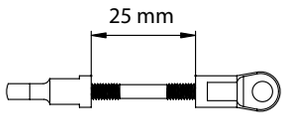

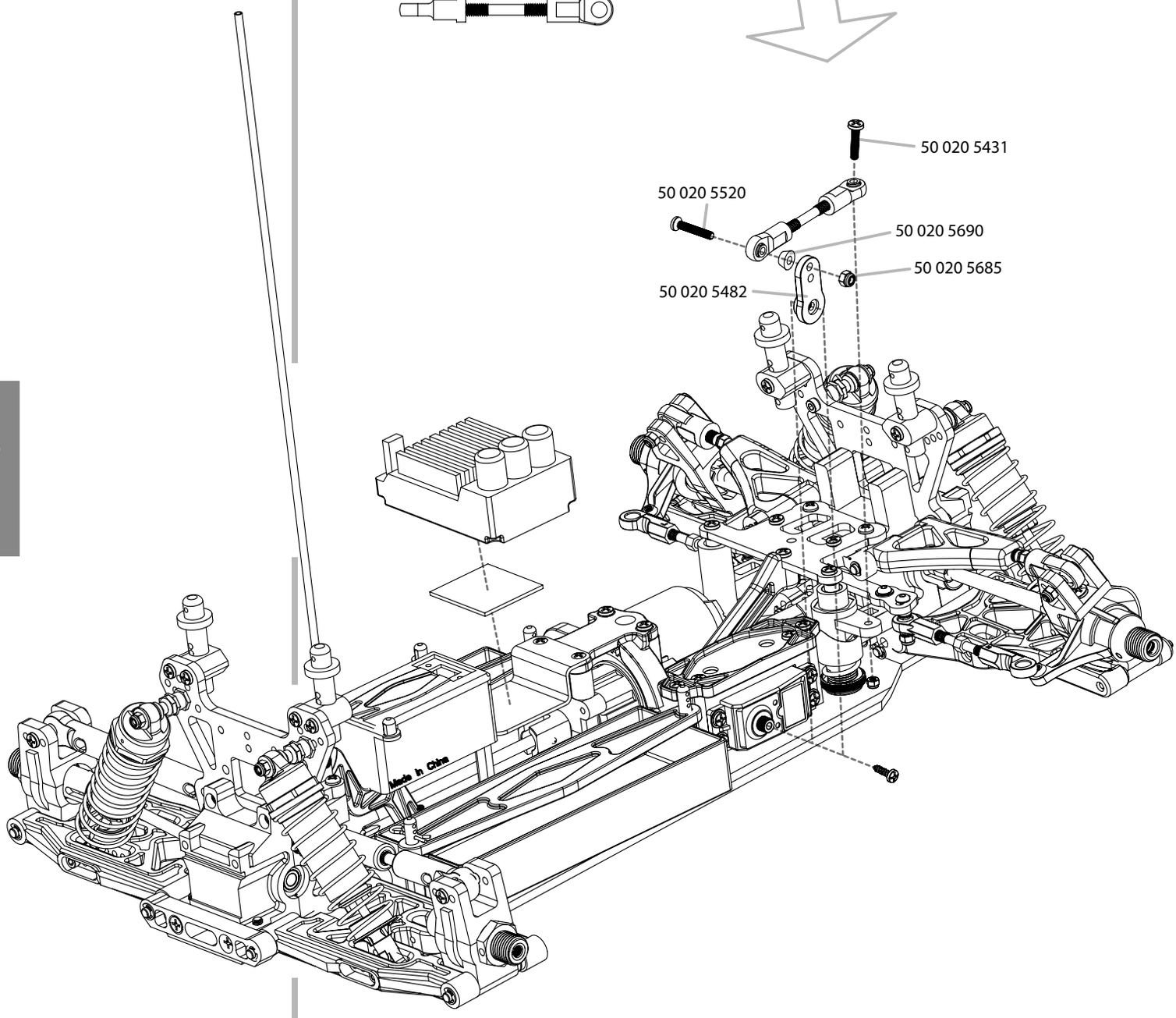

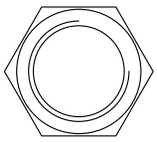

50 020 5689 4x

18

Montage der Reifen • Mounting of the complete tires • Montage des pneumatiques • Montaje de los pneumáticos • Montaggio dei pneumatici

Rechts
Right

Links
Left

Schnellkleber
Instant glue

50 020 5689

Schrauben • Screws • Vis • Tornillos • Viti

50 020 5431 Set 1

Schrauben für vordere Aufhängung und Getriebegehäuse • Srews for front suspension • Vis pour la suspension avant et le carter transmission • Tornillos de suspensión delantera • Viti sospensioni anteriori

3.0 x 20.0 KM	2x
3.0 x 10.0 PM	2x
3.0 x 10.0 KM	6x
3.5 x 20.0 KB	2x
3.5 x 45.0 KB	2x
3.0 x 10.0 PB	4x
3.0 x 16.0 PM	2x
3.5 x 16.0 PB	4x
3.0 x 16.0 NPD	4x
3.0 x 25.0 NMD	2x
3.0 x 16.0 NMD	2x
4.0 x 16.0 KM	4x
3.0 x 16.0 KM	1x

50 020 5432 Set 2

Schrauben für hintere Aufhängung und Getriebegehäuse • Screws for rear suspension • Vis pour la suspension arrière et le carter transmission • Tornillos de suspensión trasera • Viti sospensioni posteriori

3.0 x 10.0 KM	4x
3.0 x 15.0 PBD	6x
3.0 x 22.0 KM	2x
3.5 x 45.0 KB	2x
3.5 x 30.0 PB	2x
3.0 x 30.0 PM	2x
3.5 x 20.0 KB	2x
3.5 x 16.0 PB	4x
3.0 x 16.0 NMD	2x
3.0 x 10.0 PB	1x
4.0 x 16.0 KM	4x
3.0 x 30.0 NMD	5x
3.0 x 16.0 KM	1x

50 020 5433 Set 3

Schrauben für Empfängerbox und Chassisplatte • Screws for radio and chassisplate • Vis pour le boîtier récepteur et la plaque châssis • Tornillos para la bandeja de radio y chasis • Viti per radio e Pianale

2.9 x 12.0 PBD	8x
3.0 x 10.0 PB	2x
2.0 x 8.0 PB	4x
3.0 x 13.0 KB	7x
2.5 x 16.0 PM	1x
2.0 x 10.0 PM	1x
2.0 x 6.0 PM	2x
3.0 x x16.0 KM	1x
3.0 x x8.0 KB	6x

50 020 5520 Set 4

Schrauben für Mitteldifferenzial • Screws for centerdiff • Vis pour le différentiel central • Tornillos para el diferencial central • Viti differenziale centrale

3.0 x 10.0 KM	4x
3.0 x 10.0 PB	1x
3.0 x 12.0 NMD	4x
3.0 x 8.0 NMD	1x
3.0 x 10.0 PM	4x
3.0 x 16.0 NMD	4x
4.0 x 10.0 KM	4x
3.0 x 13.0 KB	2x
2.9 x 13.0 PBD	2x
4.0 x 16.0 KM	1x

Ersatzteile
Spare Parts
Pièces détachées
Recambios
Ricambi

50 000 2158 Kugellager
Ball bearing

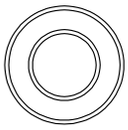

8 x 16 x 5 mm

50 020 5427 Reifenset E-Crasher XL
Tyre set

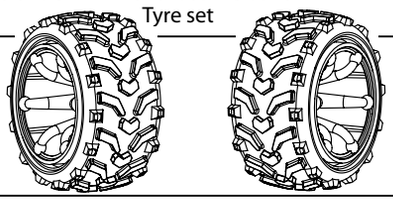

50 020 5434 Abstandshalter
Steering rack spacer

0.7 x 3 x 8 mm

50 020 5435 Frontrammer
Front Bumper

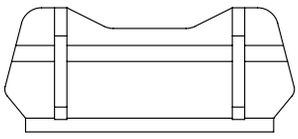

50 020 5437 Differenzialzahnräder
Diff gears

50 020 5438 2x Lager hinten
2x Rear hub carrier

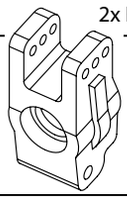

50 020 5439 4x Radmitnehmer 17 mm
4x Hex hub 17 mm

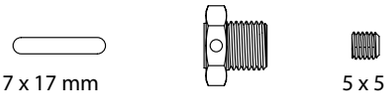

7 x 17 mm

5 x 5

50 020 5441 2x Hintere Arme unten
2x Rear lower arms

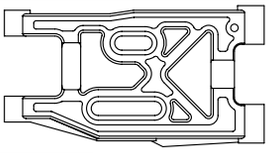

50 020 5442 Bremshalterung hinten
Rear brace holder

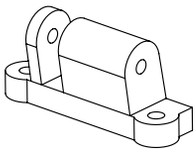

50 020 5444 Querlenker hinten oben
Upper rear tie

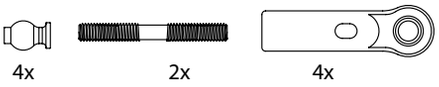

50 020 5445 2x Radachse
2x Wheel axle

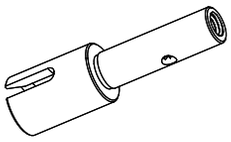

50 020 5449 Querlenkerhalterung vorne oben
Front upper suspension mount

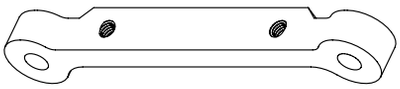

50 020 5451 Querversteifung vorne
Front chassis brace

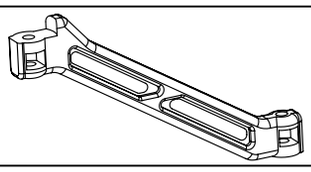

50 020 5455 Querlenkerhalterung vo unten
Front lower suspension mounts

50 020 5456 Getriebebox
Gear box

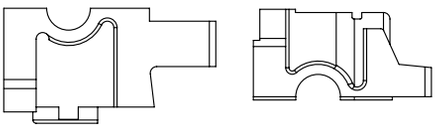

50 020 5457 Differenzialteile
Steel diff pinion gear

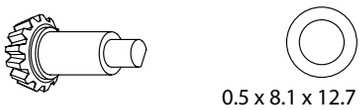

2x

0.5 x 8.1 x 12.7 mm
4x

50 020 5458 2x Antriebswelle hinten
2x Rear drive shaft

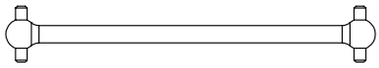

50 020 5459 Mitnehmer
Joint cup

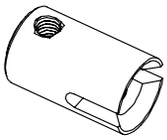

50 020 5463 2x Radmitnehmer
2x Wheel axle

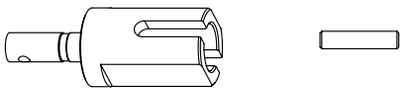

50 020 5464 Zahnrad 46 Z
Steel spur gear 46T

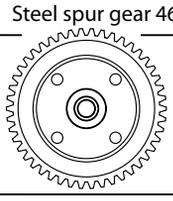

50 020 5465 Diff Zahnrad Stahl
Steel diff ring gear

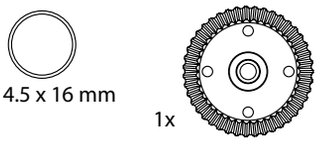

0.2 x 14.5 x 16 mm
4x

1x

50 020 5466 Diff Dichtung
Diff seal

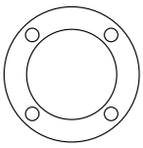

0.5 mm
4x

50 020 5467 6x Diffgetriebestifte
6x Diff gear shafts

2 x 9 mm

Spare Parts • Ersatzteile • Pièces détachées • Recambios • Ricambi

50 020 5468 2x Diff Gehäuse
2x Diff case

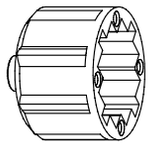

50 020 5469 2x Diff Antriebsmitnehmer
2x Diff outdrives

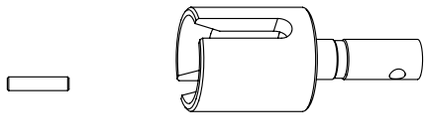

50 020 5470 4x Kugelpfanne
4x Tie rod ends

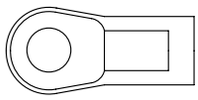

50 020 5471 4x Gelenkkugeln
4x Ball stud

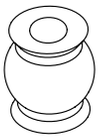

50 020 5472 Querlenkerhalterung hi unten
Rear lower suspension mounts

50 020 5473 Servosaver
Steering bell cranks

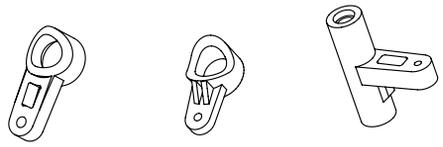

50 020 5475 2x Lenkhebelstift
2x Bell crank shafts

50 020 5482 Servo Anlenkhebel
Servo horns

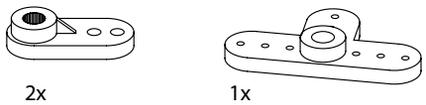

50 020 5483 4x Mitteldiffpfosten
4x Center bulkhead inserts

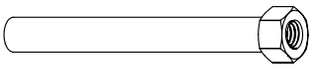

50 020 5533 Karosseriehalter komplett
Body holder complete

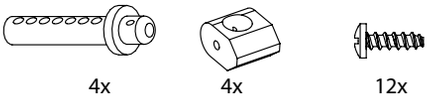

50 020 5680 Chassisversteifung vorne
Front brace

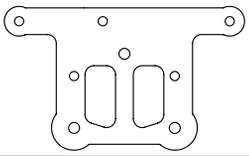

50 020 5683 Dämpferbrücke hinten
Rear shock tower

50 020 5687 Kleinteile
Hing pins and clips

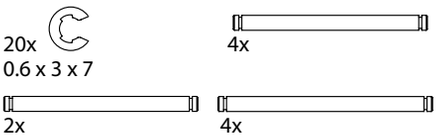

50 020 5690 Lenkteile
Steering tie-rod

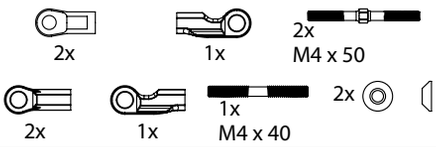

50 020 5691 Lenkungsfeder-Set
Steering spring set

50 020 5697 Lenkstange
Steering rack

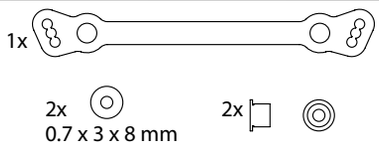

50 020 5698 4x Radmutter
4x Hex wheel nut

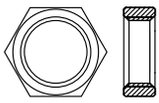

50 020 5698 10x Unterlegscheiben
10x Washers

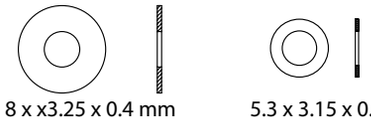

50 020 5701 Lenkungshebel
Steering arms

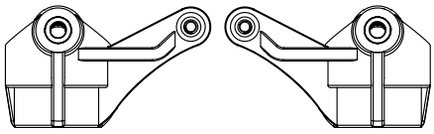

50 020 5702 2x Gestänge oben vorne
2x Upper front tie rod

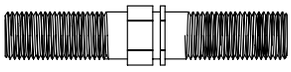

50 020 5704 2x Antriebswelle vorne
2x Front drive shaft

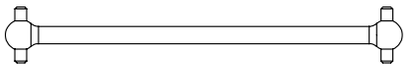

50 020 5705 Kugelkopf/Pfannen
Ballhead/connector

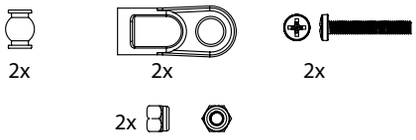

50 020 5706 2x Querlenker vorne
2x Front arm

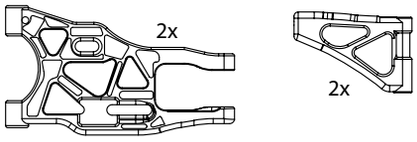

50 020 5707 Achsschenkelhalter vorne
C-Hub front

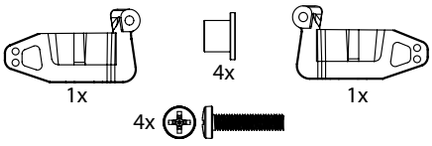

Ersatzteile

Spare Parts • Ersatzteile • Pièces détachées • Recambios • Ricambi

50 020 5708 2x Stoßdämpfer (Plastik) 16 mm
2x Shocks (plastic) 16 mm

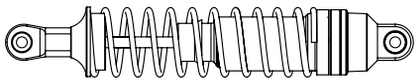

50 020 5713 2x Dämpferschaft
2x Shock shaft

50 020 5742 Stoßdämpfer vorne (Plastik)
Front shock (plastc)

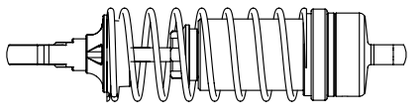

50 020 5746 2x Dämpferfeder
2x Shock shaft

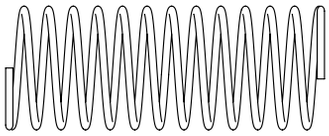

50 020 5749 2x Dämpfergehäuse16 mm
2x Shock housing 16 mm

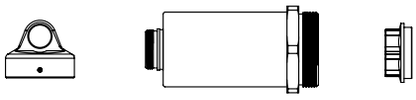

50 020 5757 Dämpferteile16 mm
Shock parts 16 mm

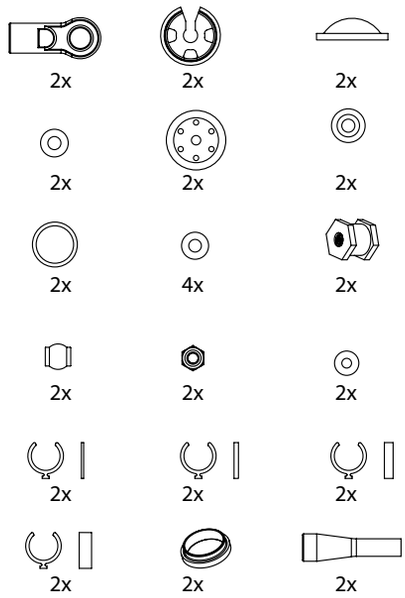

50 040 5110 Antriebsritzel 15 Z.
Piniongear 15 T.

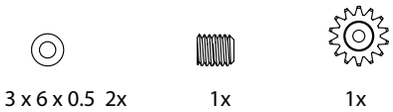

50 040 5111 Motorbock-Set
Motor mount kit

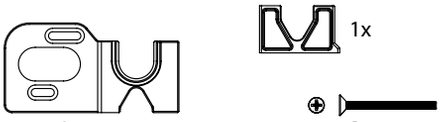

50 040 5113 Radiobox-Set
Radiobox kit

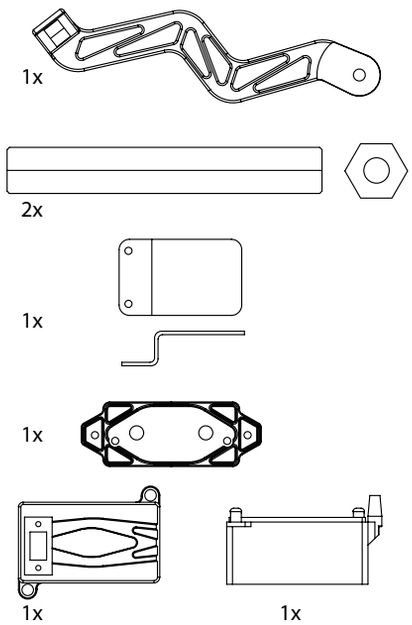

50 040 5114 Antriebswellen-Set
Driveshaft-kit

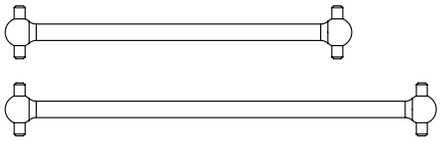

50 040 5115 2x Distanzbolzen/Servo
2x Servomount stay

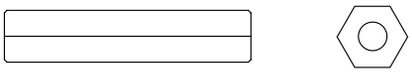

50 040 5116 Akkuhalter Set
Batteryholder kit

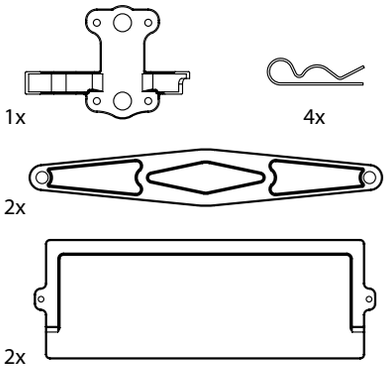

50 040 5117 Zentralantriebsbock
Central-gear mount

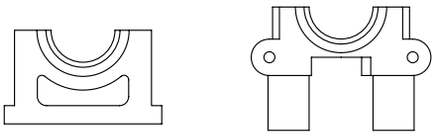

50 040 5156 Chassisplatte
Chassisplate

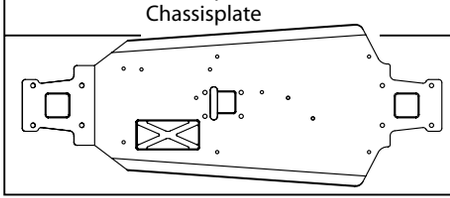

Ersatzteile

Spare Parts • Ersatzteile • Pièces détachées • Recambios • Ricambi

50 050 3031	2x Staubschutz 2x Switch cover

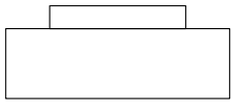

50 080 1009	Karosserie E-Crasher XL mit Dekor Body E-Crasher XL with decal set

50 090 8062	10x Karosserieclips 1,5 mm 10x Body pins 1.5 mm

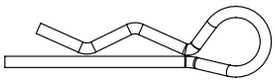

Tuningteile
Tuning Parts
Pièces tuning
Piezas opcionales
Parti speciali

50 020 5501 Frontversteifung Carbon
Fiber front brace

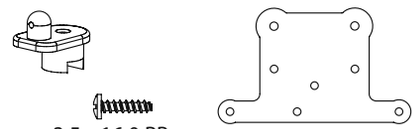

50 020 5502 Chassisversteifung vorne
Front chassis brace

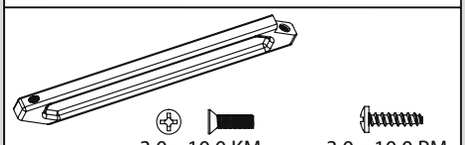

50 020 5504 Carbon Dämpferbrücke hinten
Carbon fiber rear shock tower

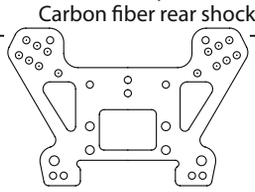

50 020 5506 Carbon Lenkstange
Fiber steering rack

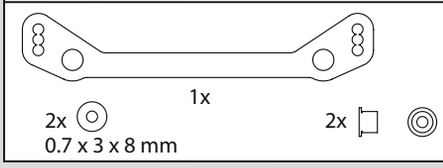

50 020 5507 Querlenkerhalterung hinten unten
Rear lower suspension mounts alu

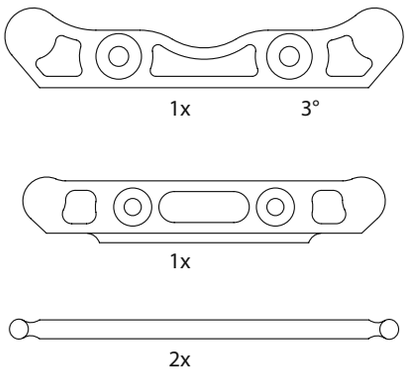

50 020 55078 Querlenkerhalterung hinten unten
Rear lower suspension mounts alu

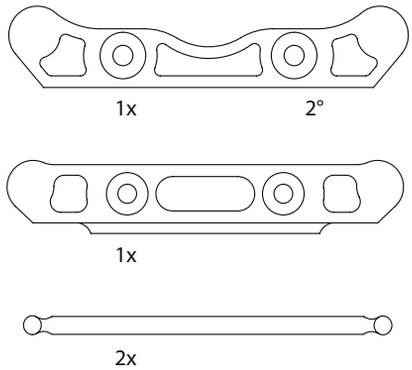

50 020 5509 Alu Querlenker oben
Alu upper suspension mount

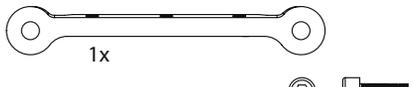

50 020 5512 Stabi hinten
Anti-roll-bar rear

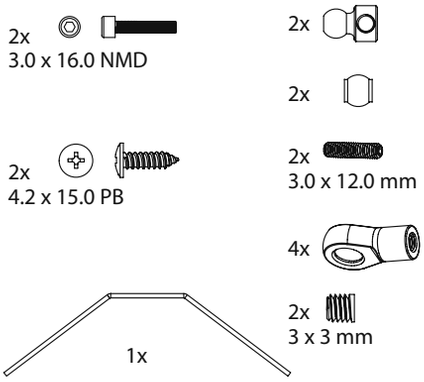

50 020 5513 Stabi vorne
Anti-roll-bar front

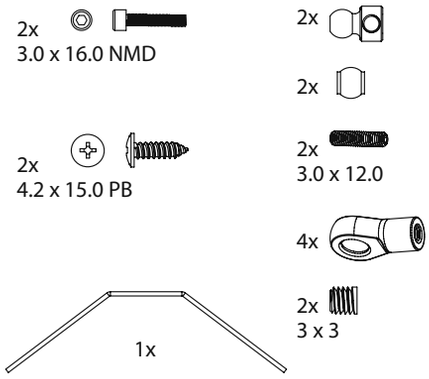

50 020 5514 Kardanwelle hinten
CVD rear

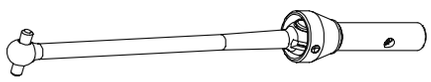

50 020 5516 4x Staubschutz Set
4x Dust cover set

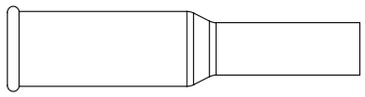

50 020 5531 2x Stoßdämpfer vorn Aluminium
2x Front shocks aluminium

50 020 5716 Querlenkerhalterung vorne unten
Front lower suspension mount alu

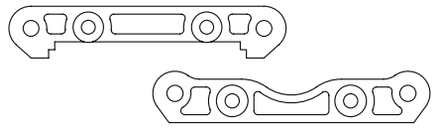

50 020 5722 Alu Stoßdämpfer vorne
Front shock aluminium

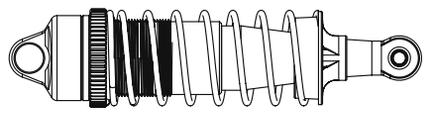

50 020 5756 Kardanwelle vorne
CVD front

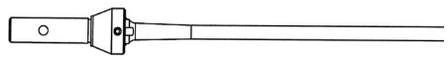

Notizen

For Germany:
Service-Hotline:

Mo - Do 8.00 – 17.00 Uhr
Fr 8.00 – 14.30 Uhr

01805–73 33 00

14 ct/min

CARSON-Model Sport
Abt. Service
Mittlere Motsch 9
96515 Sonneberg

CARSON-MODEL SPORT

Werkstraße 1 • D-90765 Fürth • Germany

www.carson-modelsport.de