FR Renseignements importants à conserver. Attention! Pour écarter les dangers liés à l'emballage (attaches,film plastique, embout de gonflage, outils d'assemblage,…) enlever tous les éléments qui ne font pas partie du produit. Jouet à monter par un adulte responsable. Les couleurs et les détails peuvent varier par rapport au modèle présenté sur la boîte. ATTENTION ! Ne jamais laisser un enfant jouer sans la surveillance d'un adulte. ATTENTION ! Ne convient pas aux enfants de moins de 3 ans. Petits éléments. Danger d'étouffement. Toute réclamation doit être accompagnée de la preuve d'achat (ticket de caisse).

GB Please retain for important information. Warning! To avoid any hazards related to the packaging (tags, plastic film, inflation nozzle, assembly tools, etc.), remove all of the parts that are not part of the product. Toy to be assembled by a responsible adult. Colours and details can vary in relation to the model presented on the box. WARNING! Never allow a child to play without adult supervision. WARNING! Not suitable for children under 3 years of age. Small parts. Choking hazard. Any complaint must be accompanied by the proof of purchase (receipt). Do not use the product before it is properly installed. Adult supervision is necessary for children under 4 years of age.

DE Wichtige Hinweise, die aufzuheben sind. Achtung: Um die mit der Verpackung verbundenen Gefahren (Befestigungen, Plastikfolien, Stutzen zum Aufpumpen, Montagewerkzeuge …) zu vermeiden, alle Elemente, die nicht Teil des Produktes sind, entfernen. Erstickungsgefahr. Muss von einem verantwortlichen Erwachsenen zusammen gebaut werden. Die Farben und Details können im Vergleich zu dem auf dem Paket präsentierten Modell anders sein. ACHTUNG! Ein Kind niemals ohne Aufsicht eines Erwachsenen spielen lassen. ACHTUNG! Nicht für Kinder unter 3 Jahren geeignet. Kleine Bestandteile. Erstickungsgefahr. Bei Reklamationen den Kaufnachweis mitschicken (Kassenschein).

NL Belangrijke inlichtingen die u moet bewaren. Opgelet! Om alle gevaren verbonden aan de verpakking (klemmen, plastic folie, oppomp-opzetstuk, montagegereedschap,…) te elimineren, moeten alle onderdelen die geen deel uitmaken van het product worden verwijderd. Door een aansprakelijke volwassene te monteren speelgoed. De kleuren en kleine details kunnen afwijken van de verpakking. WAARSCHUWING! Laat het kind nooit zonder toezicht van een volwassene spelen. WAARSCHUWING! Niet geschikt voor kinderen onder 3 jaar. Kleine onderdelen. Verstikkingsgevaar. Elke klacht moet worden vergezeld door het aankoopbewijs (kassabon).

ES Informaciones importantes que deben conservarse. ¡Advertencia! Para eliminar los peligros vinculados al embalaje (ataduras, film plástico, boquilla de inflar, herramientas de montaje,...), retire todos los elementos que no formen parto del producto. Juguete que requiere ser montado por un adulto responsable. Los colores y los detalles pueden variar respecto al modelo que aparece en la caja. ¡ADVERTENCIA! Nunca permita que los niños jueguen sin supervisión de un adulto. ¡ADVERTENCIA! No recomendado para niños de menos de 3 años. Contiene piezas pequeñas. Peligro de asfixia. Cualquier reclamación debe ir acompañada con el justificante de compra (ticket de caja).

PT Informações importantes a guardar. Atenção! Para eliminar os perigos associados à embalagem (atilhos, película de plástico, bocal de enchimento, ferramentas de montagem...), retire todos os elementos que não fazem parte do produto. Brinquedo para ser montado por um adulto responsável. As cores e os pormenores podem variar em relação ao modelo apresentado na caixa. ATENÇÃO! Nunca deixe uma criança brincar sem a supervisão de um adulto. ATENÇÃO! Não convém às crianças com menos de 3 anos. Contém pequenos elementos. Perigo de asfixia. Qualquer reclamação deve ser acompanhado da prova de compra (talão de caixa).

IT Informazioni importanti da conservare. Avvertenza! Per evitare rischi connessi ai materiali di imballaggio (accessori, pellicole, attacco di gonfiaggio, utensili di assemblaggio, ecc.), rimuovere tutti gli elementi che non fanno parte del prodotto. Il gioco deve essere montato da una persona adulta responsabile. I colori e i dettagli possono essere diversi da quelli riportati sulla scatola. AVVERTENZA! Non lasciare mai giocare i bambini senza la sorveglianza di un adulto. AVVERTENZA! Non adatto a bambini di età inferiore a 3 anni. Parti piccole. Pericolo di soffocamento. Qualsiasi reclamo deve essere accompagnato dalla prova d'acquisto (scontrino di cassa).

DK Gem disse vigtige oplysninger. Advarsel! For at undgå mulige farer forbundet med emballagen (fastgørelsesmaterialer, plastfolie, inflationsspids, samleværktøjer, ...) bør alle dele, der ikke udgør en del af produktet straks fjernes. Legetøjet skal samles af en ansvarlig voksen. Farver og detaljer kan afvige fra den model, der er vist på æsken. ADVARSEL! Lad aldrig barnet lege uden voksenopsyn. ADVARSEL! Uegnet for børn under 3 år. Består af amnge små dele. Kvælningsfare. Ved enhver reklamation skal der vedlægges købsbevis (kassebon).

SE Viktig information som ska sparas. Varning! Avlägsna alla element som inte är en del av produkten för att undvika faror avseende förpackningen (fästningar, plastfilm, uppblåsningsspets, monteringsverktyg ...). Leksak som skall monteras av ansvarig vuxen. Färger och delar kan vara olika den modell som visas på kartongen. Varning! Låt aldrig barnet leka utan vuxen tillsyn. VARNING! Ej lämplig för barn under 3 år. Innehåller smådelar. Kvävningsrisk. Alla reklamationer bör åtföljas av inköpsbevis (kassakvitto).

FI Tärkeät tiedot, jotka on säilytettävä. Varoitus! Pakkaukseen liittyvien vaarojen välttämiseksi poista kaikki sellaiset osat (kiinnikkeet, muovikalvot, suuttimet, kokoamistyökalut jne.), jotka eivät ole osa tuotetta. Lelun saa koota vain vastuullinen aikuinen. Lelun väri ja yksityiskohdat voivat poiketa pakkauksessa olevasta mallista. VAROITUS! Älä koskaan anna lapsen leikkiä ilman aikuisen valvontaa. VAROITUS ! Ei sovellu alle 3-vuotiaille lapsille. Pieniä osia. Tukehtumisvaara . Kaikkien valitusten liitteenä on toimitettava ostotodistus (kassakuitti).

NO Ta vare på disse viktige opplysningene. Advarsel! For å unngå farer knyttet til emballasjen (merkelapper, plastfolie, oppblåsningsmunnstykke, monteringsverktøy, osv.), fjern alle delene som ikke er en del av produktet. Må monteres av en voksen. Sortering når det gjelder fargene på byggeklossene kan avvike fra bildene. ADVARSEL! La aldri barnet leke uten oppsyn av en voksen. ADVARSEL! Ikke egnet for barn under tre år. Små deler. Kvelningsfare. Ved reklamasjon må kvittering medbringes.

HU Fontos információk. Figyelmeztetés! A csomagolás miatt fellépő veszélyek elkerülése érdekében (címkék, műanyag filmréteg, felfújó fúvóka, összeszerelési eszközök stb.) távolítson el minden olyan alkatrészt, amely nem a termék része. A játékot csak felelős felnőtt rakhatja össze. A színek és a részletek eltérhetnek a dobozban található modell függvényében. FIGYELMEZTETES! Soha ne engedje a gyermeket felnőtt felügyelet nélkül játszani! FIGYELMEZTETES! Nem felel meg a 3 évesnél kisebb gyerekek számára. Apró részek. Fulladásveszély. Minden reklamációt a vásárlás bizonyítéka kell kísérjen (pénztárjegy).

CZ Důležité pokyny. Upozornění! Pro zabránění nebezpečí v souvislosti s obalem (spojovací materiál, plastová fólie, nafukovací nástavec, montážní nástroje…) odstraňte všechny součásti, které nejsou součástí výrobku. Hračka určená k montáži zodpovědnou dospělou osobou. Barvy a detaily se mohou lišit od modelu, zobrazeného na balení. UPOZORNĚNÍ! Nikdy nedovolte dětem hrát se bez dozoru dospělé osoby. UPOZORNĚNÍ! Nevhodné pro děti do 3 let. Obsahuje malé části. Nebezpečí udušení. Všechny reklamace musí obsahovat doklad o koupi (pokladní lístek).

SK Uschovajte tieto pokyny pre prípadnú korešpondenciu. Upozornenie! Pre zabránenie nebezpečenstva v súvislosti s obalom (spojovací materiál, plastová fólia, nafukovací nadstavec, montážne nástroje…) odstráňte všetky súčasti, ktoré nie sú súčasťou výrobku. Hračku smie montovať len dospelá osoba. Farebné odchýlky a zmeny modelu technickej povahy sú vyhradené. UPOZORNENIE! Nikdy nedovoľte deťom hrať sa bez dozoru dospelej osoby. UPOZORNENIE! Nevhodné pre deti do troch rokov. Obsahuje malé časti. Nebezpečenstvo udusenia. Všetky reklamácie musia obsahovať doklad o zakúpení (pokladničný lístok).

PL Ważne informacje – należy zachować. Uwaga! Aby uniknąć niebezpieczeństw związanych z opakowaniem (zaczepy, folia plastikowa, końcówka do pompowania, narzędzia do montażu itp.), należy usunąć wszystkie elementy, które nie należą do produktu. Do montażu przez osobę dorosłą. Kolory i detale mogą różnić się od modelu przedstawionego na pudełku. OSTRZEŻENIE! Nigdy nie należy zostawiać bawiącego się dziecka bez nadzoru osoby dorosłej. OSTRZEŻENIE! Nie nadaje się dla dzieci w wieku poniżej 3 lat. Małe elementy. Ryzyko uduszenia. Przy każdej reklamacji należy okazać dowód zakupu (paragon).

BG Важни указания, които трябва да бъдат запазени. Внимание! За да избегнете опасностите, свързани с опаковката (крепежни елементи, пластмасово фолио, накрайник за надуване, инструменти за монтаж ...), премахнете всички елементи, които не са част от продукта. Трябва да се монтира от възрастен отговорни лица. Цветовете и детайлите могат да се различават от тези на представения върху пакета модел. ВНИМАНИЕ! Не оставяйте никога детето да играе без надзор от възрастен. ВНИМАНИЕ! неподходящо за деца на възраст под 3 години. Дребни елементи. Опасност от задушаване. При заявяване на рекламации, изпращайте и доказателство за извършената покупка(касовата бележка).

RO Vărugăm să păstraţi aceste indicaţii pentru cazul unui eventual schimb de scrisori. Avertisment! Pentru evitarea riscurilor legate de ambalaj (elemente de prindere, folii de plastic, duză de umflare, scule de asamblare,...) îndepărtaţi toate elementele care nu fac parte din produs. Trebuie montat sub supraveghea adulţilor. Culorile blocurilor de construcţie se pot deosebi de reprezentarea din imagini. AVERTISMENT! Nu lăsaţi niciodată un copil să se joace fără a fi supravegheat de un adult. AVERTISMENT! Nepotrivit pentru copii sub 3 ani. Piese mici. Pericol de sufocare.

GR Σημαντικές πληροφορίες που πρέπει να φυλάξετε. ΠΡΟΕΙΔΟΠΟΙΗΣΗ! Για να αποφευχθεί κάθε κίνδυνος από τα υλικά συσκευασίας (ετικέτες, πλαστική μεμβράνη, βελόνα φουσκώματος, εργαλεία συναρμολόγησης κ.λπ), αφαιρέστε όλα τα στοιχεία που δεν αποτελούν τμήμα του προϊόντος. Παιχνίδι που πρέπει να συναρμολογηθεί από υπεύθυνο ενήλικα. Τα χρώματα και οι λεπτομέρειες μπορεί να διαφέρουν σε σχέση με το μοντέλο που φαίνεται στο κουτί. ΠΡΟΕΙΔΟΠΟΙΗΣΗ! Μην αφήνετε τα παιδιά να παίζουν χωρίς επιτήρηση από κάποιον ενήλικα. ΠΡΟΕΙΔΟΠΟΙΗΣΗ! Ακατάλληλο για παιδιά κάτω των 3 ετών. Μικρά τμήματα. Κίνδυνοσ ασφυξίασ. Κάθε παράπονο πρέπει να συνοδεύεται από την απόδειξη αγοράς (ταμειακή απόδειξη).

SI Informacije proizvajalca shranite za kasnejšo uporabo. Pozor! V izogib nevarnosti, povezani z embalažo (plastični ovoji, razni dodatki, napihnjeni delci, pripomočki za sestavljanje ...), odstranite vse elemente, ki niso del izdelka. Igračo naj sestavi odgovorna odrasla oseba. Barve in podrobnosti izdelka se lahko razlikujejo od prikazanih na embalaži.

OPOZORILO! Nikoli ne dovolite otroku, da se igra brez nadzora odrasle osebe. OPOZORILO! Izdelek ni primeren za otroke, mlajše od treh let. Majhni delci. Nevarnost zadušitve. V primeru uveljavljanja reklamacije morate obvezno priložiti račun prodajalca.

HR Molimo da sačuvate ove upute radi eventualne prepiske. Upozorenje! Radi izbjegavanja opasnosti koje se odnose na ambalažu (etikete, plastična folija, mlaznica za napuhavanje, alati za sastavljanje, itd.) uklonite sve dijelove koji nisu dio proizvoda. Postavljanje je dozvoljeno isključivo odraslim osobama. Odstupanje u boji i promjene modela tehničke vrste su pridržane. OPOZORENJE! Nikad ne dopustite djetetu da se igra bez nadzora odrasle osobe. UPOZORENJE! Nije namijenjeno djeci mlađoj od 3 godine. Mali dijelovi. Opasnost od gušenja. U primjeru uvažavanje garancije morate obavezno priložiti račun prodavača.

TR Lütfen olası yazışmalar için bu uyarıları saklayın. Dikkat! Ambalajla ilgili herhangi bir tehlikeyi önlemek için (etiketler, plastik film, şişirme ağzı, montaj araçları vb.), ürünün parçası olmayan tüm parçaları çıkarın. Yetişkinler tarafından takılmalıdır. Parçaların renklere göre gruplandırılması resimlere göre farklılık gösterebilir. UYARI! Bir çocuğun asla yetişkin gözetimi altında olmadan oyun oynamasına izin vermeyin. 3 Yaşından küçük çocuklar için uygun değildir. Küçük parçalar. Boğulma tehlikesi. Boğulma tehlikesi. Şikayetinizle birlikte satın alma kanıtını (makbuz) sunmanız gerekir.

RU Важные сведения: хранить! Внимание! Чтобы исключить связанные с упаковкой опасности (крепеж, полиэтиленовая пленка, наконечник для накачки, инструменты для сборки и т.д.), удалить все элементы, не являющиеся частью продукта. Игрушку должен собирать взрослый, отвечающий за ребенка. Цвета и детали могут различаться в зависимости от модели, находящейся в коробке. ВНИМАНИЕ! Никогда не оставляйте играющего ребенка без присмотра взрослых. ВНИМАНИЕ! Не для детей от месяца до 3 лет. Мелкие детали. Опасность проглотить. Все претензии должны сопровождаться свидетельством покупки (кассовый чек).

UA Зберігайте цю інструкцію на випадок можливого використання у майбутньому. увага! Щоб уникнути небезпек, пов'язаних з упаковкою (кріплення, поліетиленова плівка, наконечник для надування, інструменти для збирання тощо), видаліть усі елементи, які не є частиною виробу. Перед тим, як дати іграшку дитині, зніміть повністю упаковку та інші непотрібні пакувальні предмети, щоб гарантувати безпеку дитини. Так як є небезпека задихнутися! Іграшка повинна збиратися тільки дорослими. Виробник залишає за собою право на внесення змін технічного характеру в конструкцію виробу, а також на використання різних кольорів. УВАГА! Ніколи не залишайте дитину, яка грається, без нагляду дорослих. УВАГА! Іграшка не призначена для дітей віком до 3 років. Дрібні деталі. Небезпеку проковтнути. Будь-яку скаргу повинен супроводжувати доказ придбання (квитанція).

EE Oluline teave, mis tuleks alles hoida. Hoiatus! Pakendiga (sildid, kile, täitmisotsik, kokkupaneku tööriistad jne) seotud ohtude ennetamiseks eemaldage kõik osad, mis ei ole toote osad. Mänguasi tuleks kokku panna vastutava täiskasvanu poolt. Toote värvid ja detailid võivad erineda pakendil esitatutest. HOIATUS! Ärge kunagi lubage lastel mängida ilma täiskasvanu järelevalveta. HOIATUS Ei ole sobiv alla 3-aastastele lastele. Väikesed osad. Kägistamisoht . Kaebustele tuleb lisada ostu tõendav dokument (kviitung).

LT Svarbi informacija, kurią būtina išsaugoti. Įspėjimas! Siekdami išvengti bet kokio pakuotės (etikečių, plastikinės plėvelės, pūtimo antgalio, surinkimo įrankių ir pan.) keliamo pavojaus, pašalinkite visus nereikalingus elementus. Žaislą turi sumontuoti atsakingas suaugęs asmuo. Spalvos ir detalės gali skirtis priklausomai nuo ant dėžutės pavaizduoto modelio. DĖMESIO! Niekada neleiskite vaikui žaisti be suaugusiojo priežiūros. DĖMESIO! Netinka vaikams iki 3 metų amžiaus. Mažos dalys. Užspringimo pavojus. Reiškiant pretenzią būtina pateikti pirkimo įrodymą (kasos kvitą).

LV Svariga informācija saglabāšanai. Uzmanību! Lai neradītu apdraudējumu saistībā ar iepakojumu (etiķetes, plastmasas plēve, gaisa piepūšanas sprausla, montāžas instrumenti u.c.), noņemiet visas liekās detaļas. Rotaļlietu jāmontē atbildīgajam pieaugušajam. Krāsas un detaļas var atšķirties, atkarībā uz iepakojuma kārbas norādītā modeļa. UZMANĪBU! Neļaut bērniem spēlēties bez pieaugušo uzraudzības. UZMANĪBU! Nav piemērots bērniem, kas nav sasnieguši 3 gadu vecumu. Nelielas sastāvdaļas. Elpas trūkuma risks. Ikvienai sūdzībai jāpievieno pirkumu apstiprinošs dokuments (kases čeks).

AR

التعليمات الهامة المطلوب الاحتفاظ بها.
تحذير! لتفادي المخاطر المرتبطة بالتغليف (المشابك، الغشاء البلاستيكي، فوهة النفخ، أدوات التجميع...) قم بإزالة جميع العناصر التي لا تشكل جزءا من المنتج .
يجب أن يقوم بتجميع هذه اللعبة شخص بالغ مسئول
قد تختلف الألوان والتفاصيل عن صورة الغلاف.
تحذير! لا تسمح قط للطفل باللعب بدون إشراف شخص بالغ.
ممنوع استعماله من قبل الأطفال دون الثالثة. خطر الإختناق
مكونات صغيرة قد تسبب خطر الاختناق.
كل شكوى يجب أن يرفق بها دليل الشراء (إيصال الخزينة).
يجب عدم استعمال هذا المنتوج قبل تركيبه بشكل صحيح
يجب مراقبة الأطفال الذين يقل عمرهم عن أربع سنوات من قبل شخص راشد

Site internet SAV France : www.smoby.fr

Assistance consommateurs à nous retourner en cas de problèmes / Consumer assistance : for any problems, return this card / Verbraucher-Info : Für weitere Auskünfte, senden Sie diese Karte bitte an / Klantenservice : voor inlichtingen, dese kaart naar ons terugsturen / Atención al consumidor : para cualquier información, enviar esta tarjeta. / Assistanza per il consumatore : per informazioni, rispedire la presente cartolina.

99512320/B

Réf.:

Colors:

NOM / NAME : .....
PRENOM / SURNAME : .....
RUE / STREET : .....
.....
VILLE / TOWN : .....
CODE POSTAL / POSTAL CODE : .....
PAYS / COUNTRY : .....
N° TEL : .....
Email :

Description du motif de la réclamation / Cause for complaint / Grund der Beanstandung Omschrijving van de reden van de klacht / Detalle el motivo de su reclamación / Descizione del motivo del reclamo :

☐ **Manquant** / Missing / Fehlende Teile / Tekort / Faltante / Mancante.
☐ **Cassé** / Broken / Gebrochen / Gebroken / Rotura / Rotto.
☐ **Autre** / Other reason / Andere / Andere reden / Otra razón / Altro motivo .....

Description ou numéro de la pièce demandée / Description or number of part requested / Beschreibung oder nummer des gewünschten Teils / Omschrijving of nummer van het gevraagde onderdeel / Descripción o número de la pieza solicitada / Descrizione o numero del pezzo richiesto : .....
.....
.....
.....
.....

N° : ☐	N° : ☐	N° : ☐	N° : ☐	N° : ☐	N° : ☐	N° : ☐
Qté :	Qté :	Qté :	Qté :	Qté :	Qté :	Qté : .....

MACK TRUCK TROLLEY

Smoby

SMOBY TOYS S.A.S.
Le Bourg Dessus - 39170 LAVANS-LÈS-SAINT-CLAUDE / FRANCE.
MODELE DEPOSE - Fabriqué en Chine - Made in China - ***www.smoby.com***

SMOBY TOYS Gmbh
Werkstraße 1
D-90765 Fürth, Germany.

SIMBA TOYS ESPAÑA SL
Edificio América II
C/ Proción, 7, Portal 2, Planta 2ª, Oficina E
28023 Madrid, Spain.

SIMBA TOYS ITALIA S.p.A.
Strada Statale 32, n.9
28050 Pombia (NO), Italy.

SIMBA SMOBY TOYS UK Ltd.
Broomfield House, Bolling Road
Bradford BD4 7BG, United Kingdom.

SIMBA TOYS POLSKA Sp. z o.o.
ul. Flisa 2
02-247 Warszawa, Poland.

SIMBA TOYS HUNGÁRIA Kft.
Vendel Park, Budai u. 4.
2051 Biatorbágy, Hungary.

SIMBA TOYS CZ, spol. s r. o.
Lidická 481
273 51 Unhošt`, Czech Republic.

SIMBA/DICKIE (SWITZERLAND) AG
Überlanstrasse 18
CH-8953 Dietikon/ZH, Schweiz.

SIMBA TOYS AUSTRIA
Handels GmbH & Co KG, Jochen-Rindt-Str. 25
1230 Wien, Austria.

SIMBA OYUNCAK PAZARLAMA Ltd. Şti.
İçerenköy Mahallesi, Huzur Hoca Caddesi
Piramit Grup İş Merkezi No.57
34752 Ataşehir / İstanbul, Turkey.

SIMBA TOYS BULGARIA
Ul Rozova Gradina N°17
1588 Krivina, Bulgaria.

SISO TOYS SOUTH AFRICA (PTY) Ltd.
264 Aberdare Drive, Phoenix Industrial Park
Phoenix, Durban
4068, Kwa Zulu Natal, South Africa.

SIMBA-DICKIE NORDIC AS
Nygårdsveien 79
3221 Sandefjord, Norway.

SIMBA DICKIE FINLAND OY
Sinikallontie 3 B
02630 Espoo, Finland.

N.V. SIMBA TOYS BENELUX S.A.
Moeskroensesteenweg 383C,
8511 Aalbeke, Belgium.

S.C. SIMBA TOYS ROMANIA SRL
Baneasa Business Center
Sos. Bucuresti-Ploiesti 19-21, Sector 1
013694 - Bucuresti, Romania.

SIMBA DICKIE GROUP RUSSIA, BELARUS
Moscow, Novatorov 1.
117393, Russia.

SIMBA TOYS UKRAINE Ltd.
42 Chervonotkatska street
Kyiv 02660, Ukraine.

SIMBA TOYS INDIA Pvt Ltd.
808, Windfall, Sahar Plaza Complex
Kurla Road, J.B. Nagar, Andheri (East)
Mumbai 400059, India.

SIMBA TOYS HONG KONG Limited
20/FI, Prudential Tower, The Gateway,
Harbour City, 21 Canton Rd,
TST, Kowloon, Hong Kong.

SIMBA TOYS MIDDLE EAST FZCO
P.O. Box 61106
Jebel Ali Free Zone, South Zone 5
PLOT S3 - 1008, Dubai - U.A.E.

SIMBA TOYS MIDDLE EAST QATAR
P.O. Box 5060 - Doha Qatar.

SIMBA SMOBY CHILE - LATAM & MEXICO
Los Militares 5885, Oficina 1402
Las Condes, Santiago de Chile, Chile.

SIMBA TOYS KAZAKHSTAN LLP
AILP Warehouse Complex, ychastok 1,
poselok Almerek, Guldalinsky rural district
Talgarsky area, Almaty 041611, Kazakhstan.

CE EAC

For UK enquiries only/Pour Angleterre uniquement

If you need any assistance, help
or spare parts for this product,
please contact the customer care manager.

SIMBA SMOBY TOYS UK Ltd
Broomfield House
Bolling Road
BRADFORD BD4 7BG
tél : 01274765030
fax : 01274765031
care@smobytoys.co.uk

PENSEZ AU TRI !
ENSEMBLE RÉDUISONS L'IMPACT ENVIRONNEMENTAL DES EMBALLAGES
SACHET PLASTIQUE À JETER
BOITE CARTON À RECYCLER
CONSIGNE POUVANT VARIER LOCALEMENT > WWW.CONSIGNESDETRI.FR

MACK TRUCK TROLLEY

XRS XTREME RACING SERIES

+3 ans years Jahre jaar años anos anni | år år vuotta år év let godina | lata години ani χρόνια let godina yaşından | лет роки aastastele metų gadiem سنوات

© Disney/Pixar Visit www.disney.com

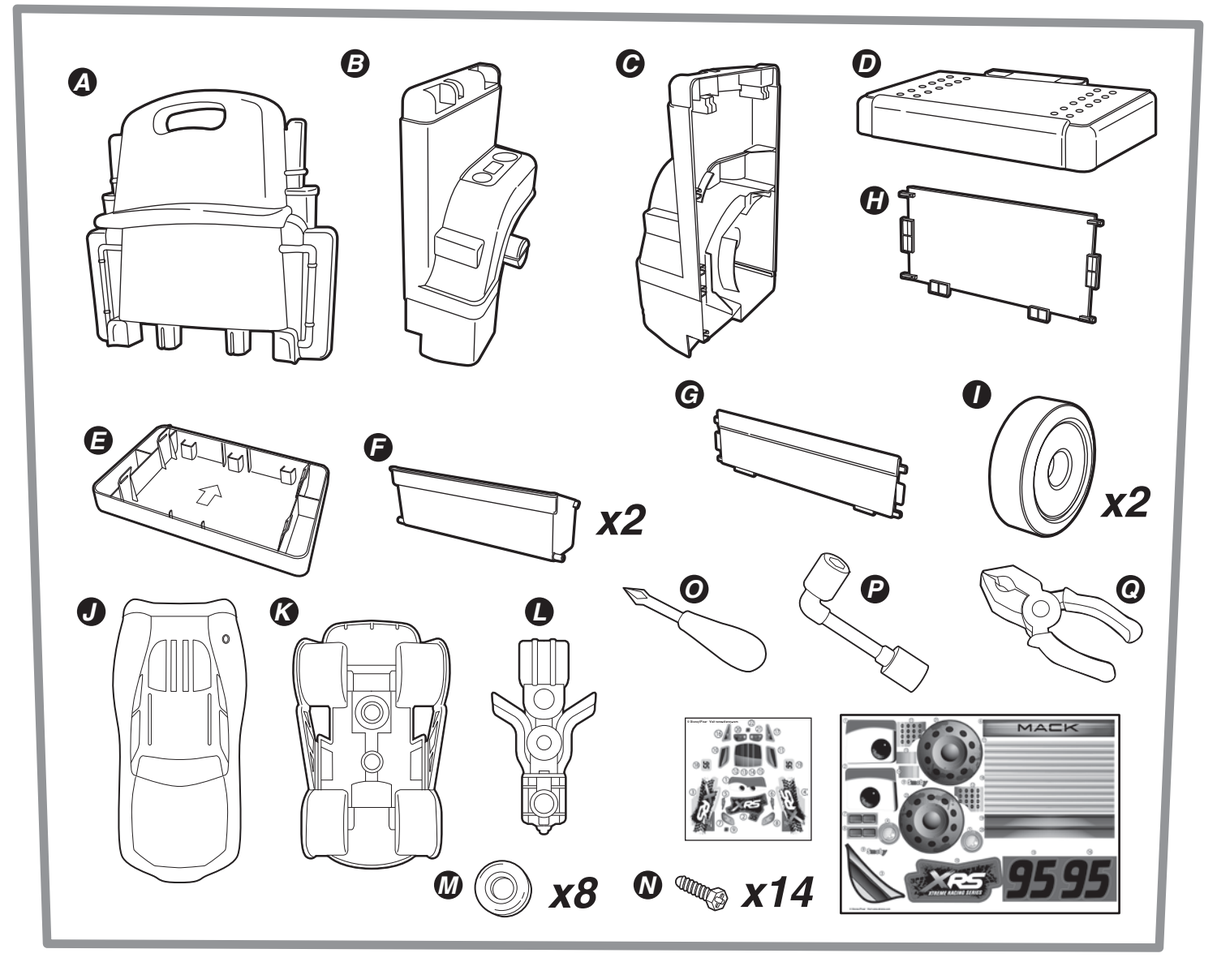

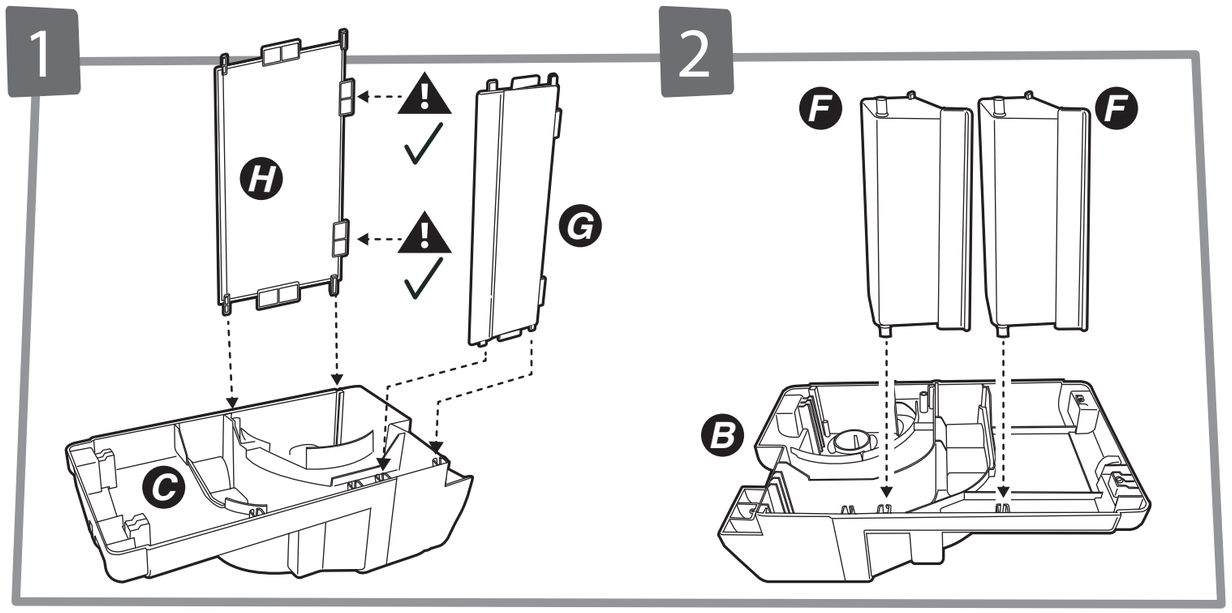

3

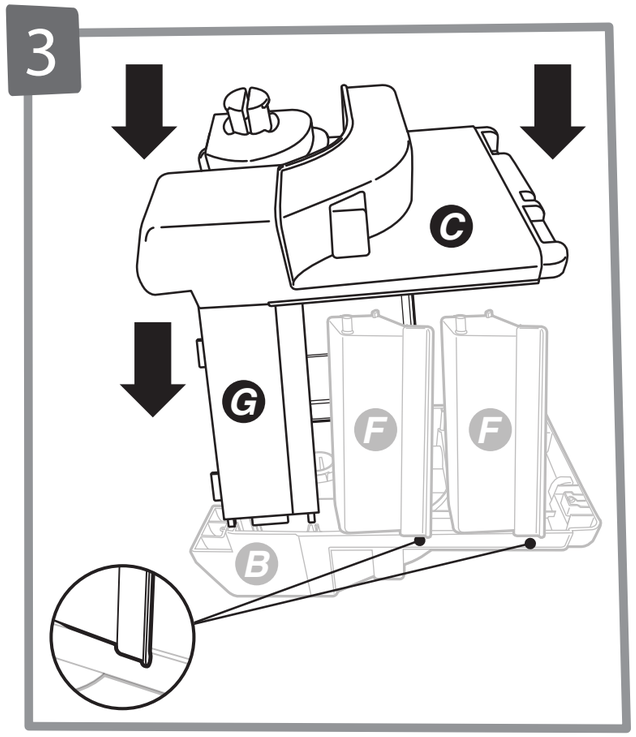
C
G
F
F
B

4

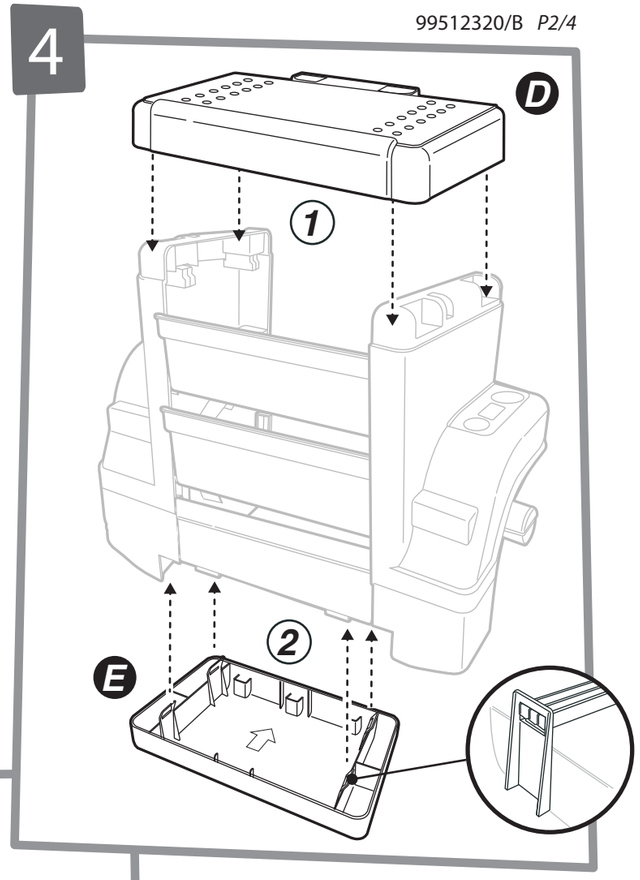
D
1
2
E

5

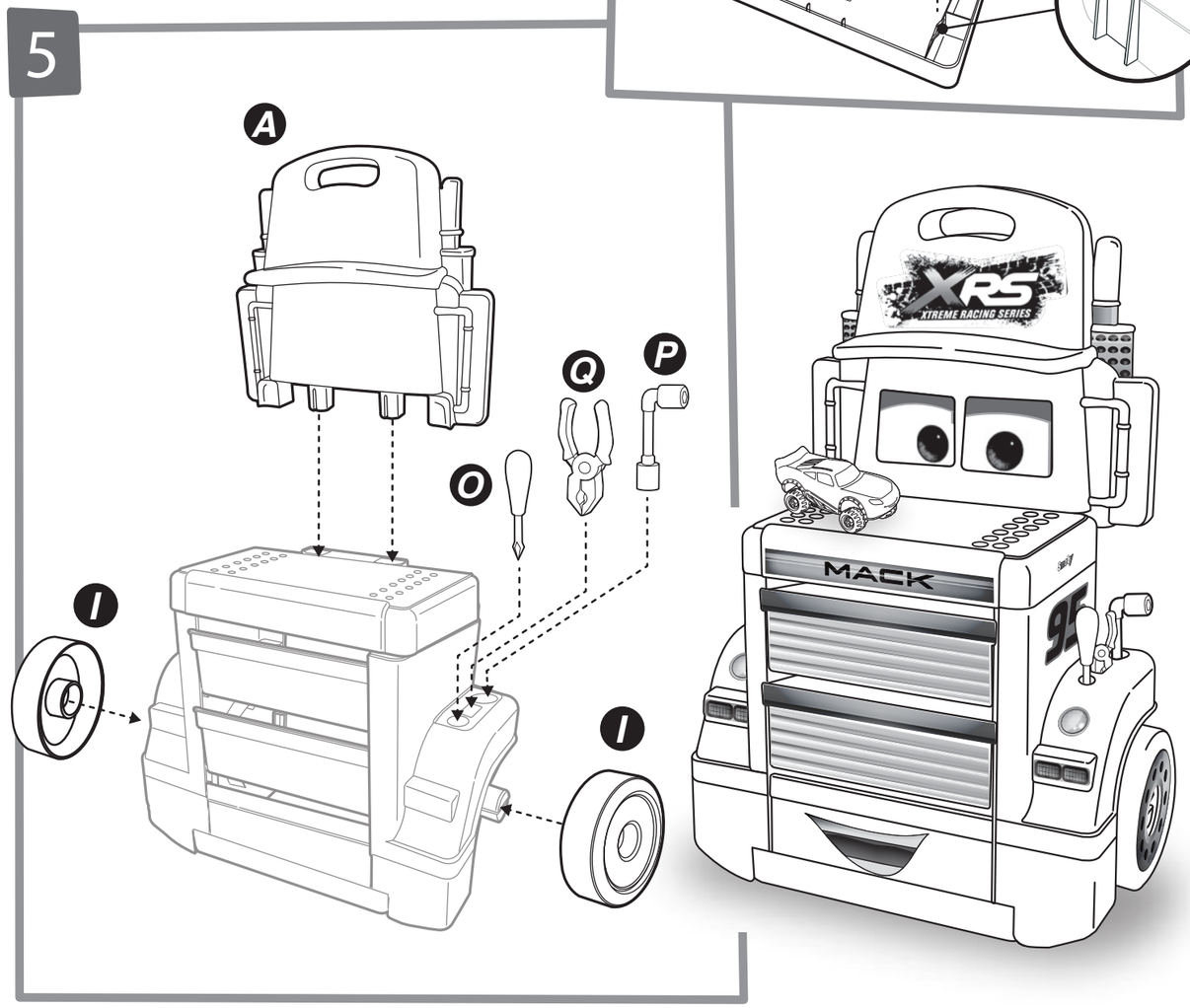
A
Q
P
O
I
I
XRS
XTREME RACING SERIES
MACK
95

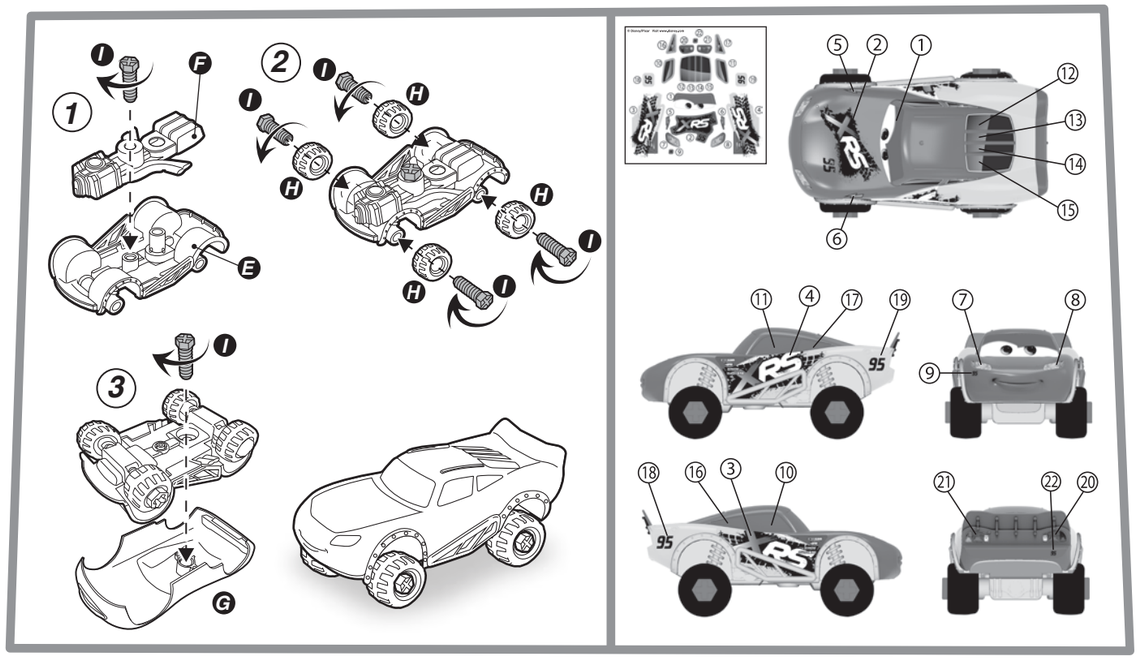
1
2
3
I
F
E
H
G
5
2
1
12
13
14
15
6
11
4
17
19
7
8
9
18
16
3
10
21
22
20
95

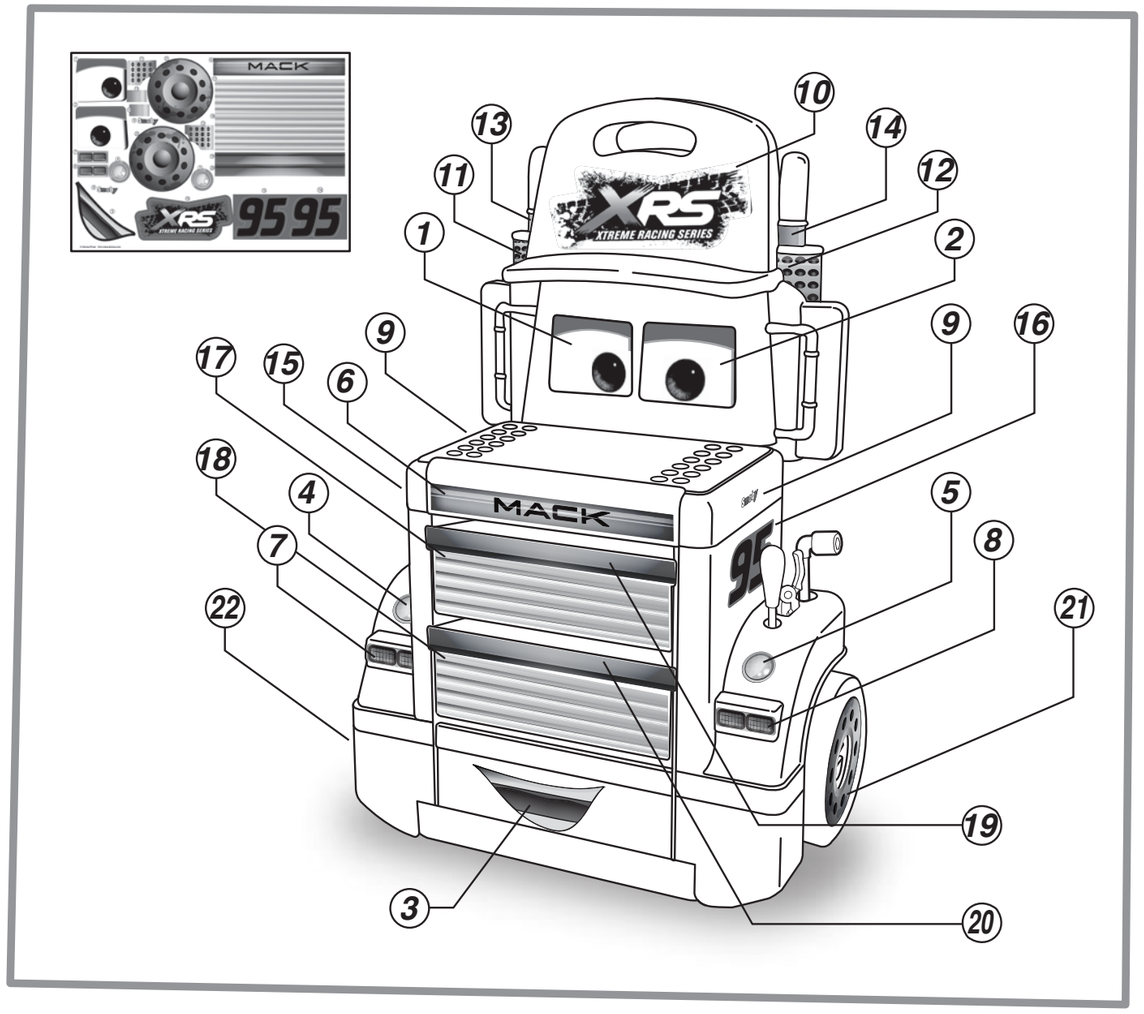
MACK
XRS
XTREME RACING SERIES
95
1
2
3
4
5
6
7
8
9
10
11
12
13
14
15
16
17
18
19
20
21
22