FR Les piles ne doivent pas être rechargées. Les accumulateurs doivent être enlevés du jouet avant d'être chargés. Les accumulateurs ne doivent être chargés que sous la surveillance d'un adulte. Différents types de piles ou accumulateurs ou des piles ou accumulateurs neufs et usagés ne doivent pas être mélangés. Seuls des piles ou accumulateurs du type recommandé ou d'un type similaire doivent être utilisés. Les piles et accumulateurs doivent être mis en place en respectant la polarité. Les piles et accumulateurs usagés doivent être enlevés du jouet. Les bornes d'une pile ou d'un accumulateur ne doivent pas être mises en court-circuit. Toujours retirer les piles ou accumulateurs lorsque le jouet n'est pas utilisé pendant une longue période.

GR Non rechargeable batteries are not to be recharged. The accumulators must be removed from the toy before being recharged. The accumulators should only be recharged under adult supervision. Different types of batteries or accumulators or new and used batteries or accumulators must not be mixed. Only batteries or accumulators of the recommended type or a similar type must be used. The batteries and accumulators must be placed respecting polarity. Exhausted batteries and accumulators must be removed from the toy. The terminals of a battery or accumulator must not be short circuited. Always remove the batteries or accumulators when the toy is not used for a long period.

CZ Die Batterien dürfen nicht aufgeladen werden. Die Akkus müssen vor dem Aufladen aus dem Spielzeug genommen werden. Die Akkus dürfen nur unter der Aufsicht eines Erwachsenen aufgeladen werden. Nicht unterschiedliche Batterien- oder Akkutypen oder alte und neue gleichzeitig verwenden. Nur Batterien oder Akkus des empfohlenen Typs oder gleichwertige verwenden. Batterien und Akkus müssen unter Einhaltung der Polung eingelegt werden. Leere Batterien und Akkus aus dem Gerät entfernen. Die Klemmen einer Batterie oder eines Akkus dürfen nicht kurzgeschlossen werden. Die Batterien oder Akkus immer entfernen, wenn das Spielzeug über längere Zeit nicht verwendet wird.

HU De batterijen moeten niet opnieuw worden opgeladen. De accu's moeten voor het opladen uit het speelgoed worden verwijderd. De accu's worden uitsluitend onder toezicht van een volwassene opgeladen. Verschillende soorten batterijen of accu's of nieuwe en gebruikte batterijen of accu's moeten niet tegelijkertijd worden gebruikt. Uitsluitend aanbevolen batterijen of accu's moeten worden gebruikt, dan wel overeenkomstige batterijen of accu's. De batterijen en accu's moeten worden geplaatst met inachtneming van de polariteit. De gebruikte batterijen en accu's moeten uit het speelgoed worden verwijderd. De klemmen van een batterij of accu moeten niet tot kortsluiting leiden. De batterijen of accu's altijd verwijderen indien het speelgoed gedurende langere tijd niet wordt gebruikt.

SK Las pilas no bene recargarse. Los acumuladores deben retirarse del juguete antes de ser recargados. Los acumuladores deben ser recargados bajo la vigilancia de un adulto. No mezcle diferentes tipos de pilas o acumuladores o pilas o acumuladores nuevos y usados. Unicamente las pilas o acumuladores del tipo recomendado o de un tipo similar deben ser utilizados. Las pilas y acumuladores deben ser colocados respetando la polaridad. Las pilas y acumuladores usados deben retirarse del juguete. Las bornas de una pila o acumulador no deben cortocircuitar. Retire siempre las pilas o acumuladores cuando no vaya a utilizar el juguete durante una largo tiempo.

PT As pilhas não devem ser recarregadas. Os acumuladores devem ser retirados do brinquedo antes de serem carregados. Os acumuladores apenas devem ser carregados sob a vigilância de um adulto. Diferentes tipos de pilhas ou acumuladores ou pilhas e acumuladores novos e usados não devem ser misturados. Apenas devem ser utilizados pilhas ou acumuladores do tipo recomendado ou de um tipo similar. As pilhas e acumuladores devem ser colocados no lugar respeitando a polaridade. As pilhas e acumuladores usados devem ser retirados do brinquedo. Os terminais de uma pilha ou de um acumulador não devem ser colocados em curto-circuito. Retirar sempre as pilhas ou acumuladores quando o brinquedo não for utilizado durante um período longo.

IT Le pile non ricaricabili non vanno caricate. Le pile ricaricabili vanno estratte dal giocattolo prima della ricarica. Le pile ricaricabili devono essere ricaricate solo sotto la sorveglianza di adulti. Non utilizzare tipi diversi di pile o non inserire contemporaneamente pile nuove e usate. Utilizzare solamente pile o accumulatori di tipo raccomandato o di tipo similare. Inserire le pile così i poli positivi e negativi nel vano giusto. Le pile usate devono essere rimosse dal giocattolo. I morsetti di alimentazione non devono essere cortocircuitati. Qualora il gioco non si debba utilizzare per lunghi periodi, togliere sempre le pile o gli accumulatori.

SE Batterierna må ikke genoplades. Batteripakkerne skal tages ud af legetøjet, før de genoplades. Batteripakker skal kun oplades under overvågen af en voksen. Forskellige typer eller brugte batterier eller batteripakker må ikke blandes. Kun batterier eller batteripakker af den anbefalede type eller af en tilsvarende type må anvendes. Batterierne og batteripakkerne skal sættes i, så polerne vender korrekt. Brugte batterier og batteripakker skal tages ud af legetøjet. Batteripolerne må ikke kortsluttes. Tag altid batterier eller batteripakker ud, når legetøjet ikke anvendes i længere tid.

DK Batterierna behöver inte laddas. Ackumulatorerna skall tas bort från leksaken innan de laddas. Ackumulatorerna skall laddas under tillsyn av vuxen. Olika typer av batterier eller ackumulatorer eller nya eller förbrukade batterier eller ackumulatorer får inte blandas. Endast batterier eller ackumulatorer av rekommenderad typ eller likartad typ får användas. Batterier och ackumulatorer bör isättas med respekt för polariteten. Förbrukade batterier och ackumulatorer bör tagas ut ur leksaken. Ett batteri eller en ackumulators poler får inte kortslutas. Ta alltid ur batterierna eller ackumulatorerna då leksaken inte används under en längre tid.

FI Signification du symbole sur le produit, l'emballage ou le mode d'emploi. Les appareils électriques sont des biens potentiellement recyclables et ne doivent pas être jetés avec les ordures ménagères à la fin de leur cycle de vie. Veillez nous à protéger l'environnement et les ressources naturelles, déposez cet appareil auprès des services de collecte compétents. Si vous avez des questions à ce sujet, vous pouvez vous adresser à l'organisme responsable de la collecte des déchets ou à votre vendeur spécialisé.

EE The meaning of the symbol on the product, packaging or instructions. Electrical appliances are valuable products and should not be thrown in the dustbin when they reach the end of their serviceable life! Help us to protect the environment and respect our resources by handing this appliance over at the relevant recycling points. Questions related to this matter should be directed to the organisation responsible for waste disposal or your specialist retailer.

HR Bedeutung des Symbols auf dem Produkt, der Verpackung oder Gebrauchsanleitung. Elektrogeräte sind Wertstoffe und gehören am Ende der Laufzeit nicht in den Hausmüll! Helfen Sie uns bei Umweltschutz und Ressourcenschonung und geben Sie dieses Gerät bei den entsprechenden Rücknahmestellen ab. Fragen dazu beantwortet Ihnen die für die Abfallbeseitigung zuständige Organisation oder Ihr Fachhändler.

LV Betekenis van het symbool op het product, de verpakking of gebruiksaanwijzing. Elektrische apparaten zijn waardevolle producten en horen aan het einde van hun levensduur niet bij het huisvuil! Help ons bij de bescherming van het milieu en zuinig omgaan met de grondstoff en en geeft u dit apparaat af bij de milieudepots die daarvoor zijn. Vw vragen hierover beantwoordt de organisatie die verantwoordelijk is voor de afvalverwerking of uw vakhandelaar.

LT Significado del símbolo en el producto, el embalaje o las instrucciones de uso. Los electrodomésticos son objetos de valor y, al final de su vida útil, no deben tirarse a la basura doméstica! Contribuya a proteger el medioambiente y los recursos entregando este aparato en los puntos de reciclaje correspondientes. La organización responsable de la recogida de basura o su establecimiento especializado podrán responder a sus preguntas.

PT Significado do símbolo no produto, na embalagem ou nas instruções de utilização. Os aparelhos elétricos são materiais recicláveis e não pertencem ao lixo doméstico no final da vida! Ajude-nos a proteger o meio ambiente e a poupar os recursos naturais entregando este aparelho num respectivo local de recolha. Em caso de dúvidas, contacte a organização responsável pela eliminação do lixo ou o seu revendedor.

IT Il simbolo del cassonetto barrato apposto sul prodotto, sulla confezione o nelle istruzioni per l'uso indica la necessità di smaltire in modo adeguato il prodotto stesso. Gli apparecchi elettrici ed elettronici (AEE) sono prodotti riciclabili e quindi, al termine del loro ciclo di vita, non devono essere gettati tra i rifiuti domestici ! Aiutateci a tutelare l'ambiente e a preservare le risorse, conferendo questo AEE presso idonei centri di raccolta. Alla fine del ciclo di vita una dell'AEE, chiedete al vostro distributore informazioni circa la possibilità di renderlo gratuitamente : al momento dell'acquisto di un AEE di tipo equivalente; oppure - in ogni momento, per le AEE di piccolissime dimensioni (inferiori ai 25cm) senza l'obbligo d'acquisto di un prodotto equivalente.

CK Betyningen af symbolet på produktet, indpakningen eller brugsvejledningen. Elektroapparater er værdistoffer og hører ved slutningen af deres levetid ikke i husholdningsaffaldet! Hjælp os ved miljøbeskyttelse og ressourcebesparelse og aflever dette apparat på de tilsvarende tilbagetagelsessteder. Spørgsmål dertil besvares af den for affaldsbortskaffelsen ansvarlige organisation eller af din forhandler.

EE Symbolens betydelse på produktet, förpackningen eller bruksanvisningen. Elektriska apparater innehåller återvinningsbara ämnen och får efter nyttjandet inte kastas som hushållsavfall! Hjälp oss att skydda miljön och skona naturresurserna och lämna in denna apparat till en recyclingcentralen. Frågor härom besvarar gärna den organisation som ansvarar för avfallshanteringen eller fackhandeln.

FR Tuotteessa, pakkauksessa tai käyttöohjeessa olevan symboli merkitys. Sähkölaitteet ovat hyödyllisiä, eikä niitä tulisi käyttöiän päättyä hävittää talousjätteiden joukossa! Auttakaa meitä säästämään ympäristöä ja resursseja, ja luovuttakaa tämä laite vastaavan jätteenkerätyspisteeseen. Jos teillä on kysyttävää, käännykää jätehuollosta vastaavan organisaation tai ammattilikkeen puoleen.

FR Renseignements importants à conserver. Attention ! Pour écarter les dangers liés à l'emballage (attaches, film plastique, embout de gonflage, outils pour assembler le produit, etc. ...) enlever tous les éléments qui ne font pas partie du jouet. Les couleurs et les détails peuvent varier par rapport au modèle présenté sur la boîte. ATTENTION ! Ne convient pas aux enfants de moins de 3 ans. Petits éléments. Danger d'étouffement. Laver soigneusement les accessoires à l'eau Claire. Garder les mains éloignées des parties mobiles.Toute réclamation doit être accompagnée de la preuve d'achat (ticket de caisse).

GR Please retain for important information. Warning! To remove risks related with packaging (attachments, plastic wrapping, inflation nozzle, product assembly tools, etc.) remove those that are not part of the toy. Colours and details can vary in relation to the model presented on the box. WARNING! Not suitable for children under 3 years of age. Small parts. Choking hazard. Wash the accessories with clean water thoroughly before use. Keep hands away from moving parts. Any complaint must be accompanied by the proof of purchase (receipt). Do not use the product before it is properly installed. Adult supervision is necessary for children under 4 years of age.

CZ Wichtige Hinweise, die aufzuheben sind. Achtung! Um alle durch die Verpackung entstehenden Gefahren auszuschließen (Schnüre, Plastikfolie, Stutzen, werkzeuge zur Montage des Produktes, usw. ...) entfernen Sie alle Elemente, die nicht Teil des Spielzeugs sind. Die Farben und Details können im Vergleich zu dem auf dem Paket präsentierten Modell anders sein. ACHTUNG! Nicht für Kinder unter 3 Jahren ungeeignet. Kleine Bestandteile. Erstickungsgefahr. Das Zubehör gründlich mit sauberem Wasser ausspülen. Halten Sie die Hände von den beweglichen Teilen fern. Bei Reklamationen den Kaufnachweis mitschicken (Kassenbon).

HU Betyningen av symbolet på produkten, emballasjen og bruksveiledningen. Elektroapparater inneholder verdifulle stoffer som ikke hører hjemme i det vanlige boset når de er gamle og utslitte! Vennligst hjelp oss å verne om miljøet og å skåne resursene ved å levere dette apparatet inn på et egnet avfallsdeponi. Dersom du har spørsmål angående avskaffing kan du henvende deg til avfallsorganisasjonen eller til forhandleren.

LV Betekenis van het symbool op het product, de verpakking of gebruiksaanwijzing. Elektrische apparaten zijn waardevolle producten en horen aan het einde van hun levensduur niet bij het huisvuil! Help ons bij de bescherming van het milieu en zuinig omgaan met de grondstoff en en geeft u dit apparaat af bij de milieudepots die daarvoor zijn. Uw vragen hierover beantwoordt de organisatie die verantwoordelijk is voor de afvalverwerking of uw vakhandelaar.

SI Significado del símbolo en el producto, el embalaje o las instrucciones de uso. Los electrodomésticos son objetos de valor y, al final de su vida útil, no deben tirarse a la basura doméstica! Contribuya a proteger el medioambiente y los recursos entregando este aparato en los puntos de reciclaje correspondientes. La organización responsable de la recogida de basura o su establecimiento especializado podrán responder a sus preguntas.

LT Simbolio do simbolo no produto, na embalagem ou nas instruções de utilização. Os aparelhos elétricos são materiais recicláveis e não pertencem ao lixo doméstico no final da vida! Ajude-nos a proteger o meio ambiente e a poupar os recursos naturais entregando este aparelho num respectivo local de recolha. Em caso de dúvidas, contacte a organização responsável pela eliminação do lixo ou o seu revendedor.

EE Simbolis del simbolo en el producto, el embalaje o las instrucciones de uso. Los electrodomésticos son objetos de valor y, al final de su vida útil, no deben tirarse a la basura doméstica! Contribuya a proteger el medioambiente y los recursos entregando este aparato en los puntos de reciclaje correspondientes. La organización responsable de la recogida de basura o su establecimiento especializado podrán responder a sus preguntas.

SK Významy symbolu na výrobku, obalu nebo návodu na použití. Elektrické přístroje jsou zbytnou surovinou a nepatří do ukončení životnosti do domovského odpadu! Pomáhejte nám při ochraně životního prostředí a ochraně přírodních zdrojů a odevzdejte tento přístroj na danom zbernom mieste. Otázky k tomu Vám zodpovie organizácia zodpovedná za odstraňovanie odpadov alebo Váš predajca.

CK Znaczenie symbolu na produkcie, opakowaniu lub instrukcji obsługi. Urządzenia elektryczne są surowcami wtórnymi i po zużyciu się nie wolno ich wyrzucać wraz z odpadkami domowymi! Proszę pamiętać o naszym środowisku jak i korzyczych się zapasach bogactw naturalnych i oddać urządzenie do punktu skupu opakowań wtórnych. Dalszych informacji w sprawie usuwania odpadów można zasięgnąć w urzędzie lub u sprzedawcy.

GR Значение на символа върху продукта, опаковката или инструкцията за употреба. Електроуредите са стоковени суровини и не трябва да се изхвърлят в края на техния срок на работа при загубени отпадъци! Помогнете ни при опазването на околната среда и щадянето на ресурсите и предайте тоза уред в следваните за целта места. На въпросите ва ще отговорят компетентната организация, отговорна за отстраняването на отпадъците или вашият специалезиран търговец.

CZ Semnificația simbolului pe produs, ambalaj sau instrucțiunile de folosire. Aparatele electrice sunt materii prime și local lor după încheierea ciclului de viață nu este în gunoiul menajer! Ajutați-ne la menajarea mediului și a resurselor, predând acest aparat la punctele corespunzătoare de colectare. Răspunsuri la întrebările referitoare la aceste chestiuni vă vor organizația responsabilă cu colectarea deșeurilor sau comerciantul dumneavoastă specializat.

HU Η σημασία του συμβόλου επί του προϊόντος, επί της συσκευασίας ή επί της οδηγίας χρήσεως. Ηλεκτρικές συσκευές αποτελούν ύλες και δεν ανήκουν στα τάλαι της διάρκειας κόμος στα κοινά οικιακά! Βοηθήστε μας στην προστασία περιβάλλοντος και διατήρηση πόρων και δώστε τη συσκευή αυτή πίσω στην αρμόδια υπηρεσία αποσύρσης τέτοιας προϊόντων. Τις ερωτήσεις σας επί του ζητήματος αυτού θα σας απαντήσει η αρμόδια Οργανώνει για την αποκομιδή απορριμμάτων ή ο εξειδικευμένος έμπορος.

SI Pomin simbola na izdelku, pakiranju ali navodilu za uporabo. Električne naprave so sekundarne surovine, in, ko takšne, ne sodijo med hišne odpadke! Pomagajte nam pri zaščiti okolja in surovin, ter odložite tisto napravo na ustreznih zbirališčih sekundarnih surovin. Na morebitna vprašanja Vam lahko odgovori ustanova, pristojna za odstranjevanje odpadkov ali Vaša trgovina.

FR Znaleźnie simbolu otisnutog na proizvodu, pakiranju ili uputi za uporabu. Električni uređaji su sekundarne sirovine pa ne spadaju u kućno smeće nakon isteka uporabnog vijeka! Pomozite nam u zaštiti okoliša i čuvanju sirovina te predajte ovaj uređaj odgovarajućim odlagalištima sekundarnih sirovina. Na pitanja u vezi s tim odgovorit će Vam ustanova zadužena za zbrinjavanje otpada ili Vaša specijalizirana trgovina.

NO Betydningen av symbolet på produktet, emballasjen og bruksveiledningen. Elektroapparater inneholder verdifulle stoffer som ikke hører hjemme i det vanlige boset når de er gamle og utslitte! Vennligst hjelp oss å verne om miljøet og å skåne resursene ved å levere dette apparatet inn på et egnet avfallsdeponi. Dersom du har spørsmål angående avskaffing kan du henvende deg til avfallsorganisasjonen eller til forhandleren.

HR Значение данного символа на продукте, упаковке или инструкции по эксплуатации. Электроприборы содержат ценные ресурсы и не должны попадать по окончании срока службы в обычный мусор! Помогите нам в защите окружающей среды и сбережении ресурсов и отдайте этот прибор в соответствующие пункты приема электроприборов. Ответы на вопросы по этому поводу Вам дадут ответ занимающаяся такой переработкой учреждения либо продавцы наших специализированных магазинов.

UA Значення символу на продукті, упаковці або у посібнику з експлуатації. Електроприлади містять цінні матеріали і не повинні утилізуватися разом із побутовим сміттям. Допоможіть нам у відповідному пункту прийому, ви зробите посильний внесок у справу захисту навколишнього середовища і раціонального використання природних ресурсів. Для отримання відповідної інформації звертайтеся до підприємства з переробки сміття або до спеціалізованих закладів торгівлі.

SE Tootel, pakendil või kasutusjuhendil olevaa sümboli tähendus. Elektriseadmete materjal läheb taaskasutusse ja neid seadmeid ei tohi pärast kõitusaja lõppu visata olmeprügi hulka! Andke oma panus keskkonnakaitsesse ja ressursside säästmisse ning viige see seade vastavatesse vastuvõtukohta. Teie selleteemalistele küsimustele vastab jäätmete kõrvaldamise eest vastutav organisatsioon või teie edasimüüja.

EE Simbolio reikšmė, nurodyta ant produkto, pakuotės arba naudojimo instrukcijos. Elektros prietaisai – tai vertingos medžiagos ir pasibaigus eksploatavimo laikui negalima jų (išmesti kartu su buitiniais atliekomis. Prisidėkite iš savo pusės prie aplinkos apsaugos ir atiduokite šį prietaisą specialiuose surinkimo punktuose. Į Jūsų klausimus atsakys už atliekų šalinimą atsakinga organizacija arba specializuota parduotuvė.

LV Iz izdelkom, embalažo vai navodilom priložena norādītā simbola nozime. Elektroierīces ir iekārtas, ko pēc to nolietošanas neizmet mājsamniecības atkritumos! Lai sargātu dabu un saudzētu resursus, iesakām ierīci atbilstošos noteikumiem. Neskaidrību gadījumā vērsties atbildīgajā utilizācijas uzņēmumā vai pie pārdevēja.

AR معنى الرمز الموجود على المنتج أو العلاف أو التعليمات. يتعين عند القاء الأجهزة الكهربائية والمنتجات القيمة في سلة المهملات عند انتهاء صلاحيتها للخدمة! ساعدنا في حماية البيئة واحترام مواردنا بتسليم هذه الأجهزة لنقاط إعادة التدوير المعنية بذلك. توجه الأسئلة التي تتعلق بهذه المسألة إلى المنظمة المسؤولة عن التخلص من النفايات أو تاجر التجزئة الاختصاصي

SV Batterij kl nimajo možnosti polnjenja, ne polnite. Pred polnjenjem odstranite akumulator iz igrače. Akumulatorje lahko polnite le pod stalnim nadzorom odrasle osebe. Istočasno ne uporabljajte različnih tipov, kakor tudi ne starih in novih baterij ali akumulatorjev. Vedno uporabljajte le priporočen ali ekvivalenten tip baterij ali akumulatorjev. Pri vstavljanju baterij in akumulatorjev pazite na pravilno polarnost. Prazne baterije in akumulatorje odstranite iz izdelka. Baterije in akumulatorji ne smejo priti v kratek stik. Kadar izdelka ne boste potrebovali dalj časa, baterije in akumulatorje odstranite iz izdelka.

HR Baterije koje nisu predviđene za ponovno punjenje se ne smiju puniti. Prije punjenja akumulator odstranite iz igračke. Akumulator puniti samo nadzorom odrasle osobe. Ne upotrebljavati različite tipove baterija istovremeno, ne upotrebljavati stare i nove baterije istovremeno. Upotrebljavajte preporučene baterije ili akumulatore. Kod umetanja baterija pazite na pravilan polaritet. Prazne baterije odstranite iz igračke. Baterije i akumulatori se ne smiju dodirivati - kratki spoj. Molimo Vas da igračku isključite nakon uporabe radi zaštite baterija.

HU Tenisten jaj edilemeyen pilleri şarj etmeyiniz. Akümülatörler, yeniden şarj edilmeden önce oyuncakları çıkarılmalıdır. Akümülatörler sadece yetişkin denetimi altında yeniden şarj edilmelidir. Farklı pil veya akümülatör tipleri veya yeni ve eskisini aynı anda pil veya akümülatörler bir arada kullanılmamalıdır. Sadece tavsiye edilen tipte veya benzer tipte piller veya akümülatörler kullanılmalıdır. Piller ve akümülatörler kutuplarına dikkate edilerek yerleştirilmelidir. Boş pil veya akümülatörler oyuncaktan çıkarılmalıdır. Bu pilin veya akümülatörün kutup başları kısa devre yaptırılmamalıdır. Oyuncak uzun bir süre kullanılmayacak ise pil veya akümülatörleri oyuncaktan çıkarınız.

RO Baterejele ne podlegat reîncărcării. Acumulatorii trebuie scoși din jucărie înainte de a fi reîncărcați. Acumulatorii trebuie să fie încărcați numai sub supravegherea unui adult. Nu trebuie folosite simultan baterii sau acumulatori de tipuri diferite de baterii sau acumulatori, nici baterii sau acumulatori noi simultan cu cei consumați. Trebuie utilizate numai baterii sau acumulatori de tipul recomandat sau de un tip similar. Bateriile și acumulatorii trebuie instalați respectând polaritatea acestora. Bateriile și acumulatorii consumați trebuie îndepărtați din jucărie. Bornele unei baterii sau ale unui acumulator nu trebuie scurtcircuitate. Scoateți întotdeauna bateriile sau acumulatorii atunci când jucăria nu este folosită o perioadă îndelungată.

AR يجب إعادة شحن البطاريات.
يجب فك المراكم من اللعبة قبل شحنها.
يجب أن تتم إعادة شحن المراكم تحت رعاية شخص بالغ.
يجب أن لا تستعمل أنواع بطاريات و مراكم مختلفة أو الجمع بين البطاريات والمراكم الجديدة والمستعملة.
يجب فقط استعمال البطاريات والمراكم المنصوح بها أو من نوع مشابه.
يجب مراعاة القطبية عند تركيب البطاريات والمراكم.
يجب فك البطاريات والمراكم المستعملة من اللعبة.
لا يجب تلامس أطراف البطارية أو المركم تفاديا لحدوث قصر دائرة.
يجب دائما فك البطاريات أو المراكم في حالة عدم استعمال اللعبة لمدة طويلة.

TR Simbolin ürün, ambalaj yada kullanım kılavuzu üzerinde bulunan sembole ilişkin açıklama. Elektronik cihazlar değerli maddelerdir ve hizmet süresi doldığında normal atık olan çöpe atılmamalıdırlar! Çevrenin ve tabii kaynakların korunması açısından bu cihazı uygun dönüşümü noktalarına teslim ediniz. Ayrıntılı bilgi ve sorularınız için çevre temizliği ile ilgili kuruluşa yada yetkili satış noktasına başvurabilirsiniz.

BG Значение данного символа на продукте, упаковке или инструкции по эксплуатации. Электроприборы содержат ценные ресурсы и не должны попадать по окончании срока службы в обычный мусор! Помогите нам в защите окружающей среды и сбережении ресурсов и отдайте этот прибор в соответствующие пункты приема электроприборов. Ответы на вопросы по этому поводу Вам дадут ответ занимающаяся такой переработкой учреждения либо продавцы наших специализированных магазинов.

UA Значення символу на продукті, упаковці або у посібнику з експлуатації. Електроприлади містять цінні матеріали і не повинні утилізуватися разом із побутовим сміттям. Допоможіть нам у відповідному пункту прийому, ви зробите посильний внесок у справу захисту навколишнього середовища і раціонального використання природних ресурсів. Для отримання відповідної інформації звертайтеся до підприємства з переробки сміття або до спеціалізованих закладів торгівлі.

SE Tootel, pakendil või kasutusjuhendil olevaa sümboli tähendus. Elektriseadmete materjal läheb taaskasutusse ja neid seadmeid ei tohi pärast kõitusaja lõppu visata olmeprügi hulka! Andke oma panus keskkonnakaitsesse ja ressursside säästmisse ning viige see seade vastavatesse vastuvõtukohta. Teie selleteemalistele küsimustele vastab jäätmete kõrvaldamise eest vastutav organisatsioon või teie edasimüüja.

EE Simbolio reikšmė, nurodyta ant produkto, pakuotės arba naudojimo instrukcijos. Elektros prietaisai – tai vertingos medžiagos ir pasibaigus eksploatavimo laikui negalima jų (išmesti kartu su buitiniais atliekomis. Prisidėkite iš savo pusės prie aplinkos apsaugos ir atiduokite šį prietaisą specialiuose surinkimo punktuose. Į Jūsų klausimus atsakys už atliekų šalinimą atsakinga organizacija arba specializuota parduotuvė.

LV Iz izdelkom, embalažo vai navodilom priložena norādītā simbola nozime. Elektroierīces ir iekārtas, ko pēc to nolietošanas neizmet mājsamniecības atkritumos! Lai sargātu dabu un saudzētu resursus, iesakām ierīci atbilstošos noteikumiem. Neskaidrību gadījumā vērsties atbildīgajā utilizācijas uzņēmumā vai pie pārdevēja.

AR معنى الرمز الموجود على المنتج أو العلاف أو التعليمات. يتعين عند القاء الأجهزة الكهربائية والمنتجات القيمة في سلة المهملات عند انتهاء صلاحيتها للخدمة! ساعدنا في حماية البيئة واحترام مواردنا بتسليم هذه الأجهزة لنقاط إعادة التدوير المعنية بذلك. توجه الأسئلة التي تتعلق بهذه المسألة إلى المنظمة المسؤولة عن التخلص من النفايات أو تاجر التجزئة الاختصاصي

TR Ürün, ambalaj yada kullanım kılavuzu üzerinde bulunan sembole ilişkin açıklama. Elektronik cihazlar değerli maddelerdir ve hizmet süresi doldığında normal atık olan çöpe atılmamalıdırlar! Çevrenin ve tabii kaynakların korunması açısından bu cihazı uygun dönüşümü noktalarına teslim ediniz. Ayrıntılı bilgi ve sorularınız için çevre temizliği ile ilgili kuruluşa yada yetkili satış noktasına başvurabilirsiniz.

BG Значение данного символа на продукте, упаковке или инструкции по эксплуатации. Электроприборы содержат ценные ресурсы и не должны попадать по окончании срока службы в обычный мусор! Помогите нам в защите окружающей среды и сбережении ресурсов и отдайте этот прибор в соответствующие пункты приема электроприборов. Ответы на вопросы по этому поводу Вам дадут ответ занимающаяся такой переработкой учреждения либо продавцы наших специализированных магазинов.

UA Значення символу на продукті, упаковці або у посібнику з експлуатації. Електроприлади містять цінні матеріали і не повинні утилізуватися разом із побутовим сміттям. Допоможіть нам у відповідному пункту прийому, ви зробите посильний внесок у справу захисту навколишнього середовища і раціонального використання природних ресурсів. Для отримання відповідної інформації звертайтеся до підприємства з переробки сміття або до спеціалізованих закладів торгівлі.

SE Tootel, pakendil või kasutusjuhendil olevaa sümboli tähendus. Elektriseadmete materjal läheb taaskasutusse ja neid seadmeid ei tohi pärast kõitusaja lõppu visata olmeprügi hulka! Andke oma panus keskkonnakaitsesse ja ressursside säästmisse ning viige see seade vastavatesse vastuvõtukohta. Teie selleteemalistele küsimustele vastab jäätmete kõrvaldamise eest vastutav organisatsioon või teie edasimüüja.

EE Simbolio reikšmė, nurodyta ant produkto, pakuotės arba naudojimo instrukcijos. Elektros prietaisai – tai vertingos medžiagos ir pasibaigus eksploatavimo laikui negalima jų (išmesti kartu su buitiniais atliekomis. Prisidėkite iš savo pusės prie aplinkos apsaugos ir atiduokite šį prietaisą specialiuose surinkimo punktuose. Į Jūsų klausimus atsakys už atliekų šalinimą atsakinga organizacija arba specializuota parduotuvė.

LV Iz izdelkom, embalažo vai navodilom priložena norādītā simbola nozime. Elektroierīces ir iekārtas, ko pēc to nolietošanas neizmet mājsamniecības atkritumos! Lai sargātu dabu un saudzētu resursus, iesakām ierīci atbilstošos noteikumiem. Neskaidrību gadījumā vērsties atbildīgajā utilizācijas uzņēmumā vai pie pārdevēja.

AR معنى الرمز الموجود على المنتج أو العلاف أو التعليمات. يتعين عند القاء الأجهزة الكهربائية والمنتجات القيمة في سلة المهملات عند انتهاء صلاحيتها للخدمة! ساعدنا في حماية البيئة واحترام مواردنا بتسليم هذه الأجهزة لنقاط إعادة التدوير المعنية بذلك. توجه الأسئلة التي تتعلق بهذه المسألة إلى المنظمة المسؤولة عن التخلص من النفايات أو تاجر التجزئة الاختصاصي

Site internet SAV France : www.smoby.fr

Assistance consommateurs à nous retourner en cas de problèmes / Consumer assistance : for any problems, return this card / Verbraucher-Info : Für weitere Auskünfte, senden Sie diese Karte bitte an / Klantenservice : voor inlichtingen, dese kaart naar ons terugsturen / Atención al consumidor : para cualquier información, envíar esta tarjeta. / Assistance par il consumatore : per informazioni, rispedite la presente cartolina.

NOM / NAME :
PRENOM / SURNAME :
RUE / STREET :
VILLE / TOWN :
CODE POSTAL / POSTAL CODE :
PAYS / COUNTRY :
N° TEL :
Email :

99512307/A
Réf.:
Colors:

Description du motif de la réclamation / Cause for complaint / Grund der Beanstandung Omschrijving van de reden van de klacht / Detalle el motivo de su reclamación / Descizione del motivo del reclamo :

☐ **Manquant** / Missing / Fehlende Teile / Tekort / Faltante / Mancante.
☐ **Cassé** / Broken / Gebrochen / Gebroken / Rotura / Rotto.
☐ **Autre** / Other reason / Andere / Andere reden / Otra razón / Altro motivo

Description ou numéro de la pièce demandée / Description or number of part requested / Beschreibung oder nummer des gewünschten Teils / Omschrijving of nummer van het gevraagde onderdeel / Descripción o número de la pieza solicitada / Descrizione o numero del pezzo richiesto :

OPEN COOK KITCHEN
N° : Qté : ____ | N° : Qté : ____ | N° : Qté : ____ | N° : Qté : ____ | N° : Qté : ____ | N° : Qté : ____ | N° : Qté : ____ | N° : Qté : ____

SMOBY TOYS S.A.S.
Service après ventes, Le Bourg Dessus - 39170 LAVANS-LÈS-SAINT-CLAUDE / FRANCE.
MODELE / PURPOSE : Fabriqué en Chine - Made in China - ***www.smoby.com***

SIMBA TOYS GmbH
Werkstraße 1
D-90765 Fürth, Germany.

SIMBA TOYS ESPAÑA SL
Edificio Apolo-Ibis 4
C/ Procidin, 2, Portal 2, Planta 2º, Oficina E
28023 Madrid, Spain.

SIMBA TOYS ITALIA S.p.A.
Strada Statale 32, n.9
28050 Pisanello (NO), Italy.

SIMBA SMOBY TOYS UK Ltd.
Broadwell House, Bolling Road
Bradford BD4 7BG, United Kingdom.

SIMBA TOYS POLSKA Sp. z o.o.
ul. Fitu 2
02-247 Warszawa, Poland.

SIMBA TOYS HUNGÁRIA Kft.
Vendel utca 13
3221 Sandefjord, Norway.

SIMBA TOYS CZ, spol. s r. o.
Lidická 481
273 51 Unhošt , Czech Republic.

SIMBA DICKIE (SWITZERLAND) AG
Überlanstrasse 18
CH-8953 Dietikon/ZH, Switzerland.

SIMBA TOYS AUSTRIA
Handels GmbH & Co Kg, Jochen-Rindt-Str. 25
A-1239 Wien, Austria.

SIMBA OYUNCAK PAZARLAMA Ltd. Şti.
Eyüboğlu Sanayi Sitesi Kemerburgaz Caddesi
Piramit Grup İş Merkezi No.57
34752 Ataşehir / Istanbul, Turkey.

SIMBA TOYS BULGARIA
Ul Rozova Gradina N°17
1588 Krivina, Bulgaria.

SISO TOYS SOUTH AFRICA (PTY) Ltd.
264 Aberdeen Drive, Prestbury Ext. 3
Phoenix, Durban
4068, Kwa Zulu Natal, South Africa.

SIMBA-DICKIE NORDIC AS
Smiskaveien 1
1414 Trølstad, Norway.

SIMBA DICKIE FINLAND OY
Sinikallontie 11
02630 Espoo, Finland.

SIMBA TOYS (UK) LTD
Broomfield House
Bolling Road
BRADFORD BD4 7BG
tél : 01274765630
fax : 01274765631
care@smobytoys.co.uk

SIMBA DICKIE GROUP RUSSIA, BELARUS
Moscow, Novatorov 1,
117393, Russia.

SIMBA TOYS UKRAINE Ltd.
02 Chervonozhatska street
Kyiv 02660, Ukraine.

SIMBA TOYS INDIA Pvt Ltd.
808, Windsor Park, Sahar Plaza Complex
Kurla Road, J.B. Nagar, Andheri (East)
Mumbai-400059, India.

SIMBA TOYS HONG KONG Limited
204, Prudential Tower, The Gateway,
Harbour City, 21 Canton Rd,
TST, Kowloon, Hong Kong.

SIMBA TOYS MIDDLE EAST FZCO
P.O. Box 61108
Jebel Ali Free Zone, South Zone 5
PLOT S3 - 1008, Dubai - U.A.E.

SIMBA TOYS MIDDLE EAST QATAR
P.O. Box 5060 - Doha Qatar.

SIMBA SMOBY TOYS - LATAM & MEXICO
Los Militares 5885, Oficina 1402.
Las Condes, Santiago de Chile, Chile.

SIMBA TOYS KAZAKHSTAN LLP
Al-Farabi Avenue, Complex «Zhastok 1»,
poselok Almerek, Guldalinsky rural district
Talgarsky area, Almaty 041611, Kazakhstan.

For UK enquiries only/Pour Angleterre uniquement

If you need any assistance, help or spare parts for this product, please contact the consumer care manager.

SIMBA SMOBY TOYS UK Ltd
Broomfield House
Bolling Road
BRADFORD BD4 7BG
tél : 01274765630
fax : 01274765631
care@smobytoys.co.uk

PENSEZ AU TRI !
SACHET PLASTIQUE À JETER
BOITE CARTON À RECYCLER

CONSIGNE POUVANT VARIER LOCALEMENT • WWW.CONSIGNESDETRI.FR

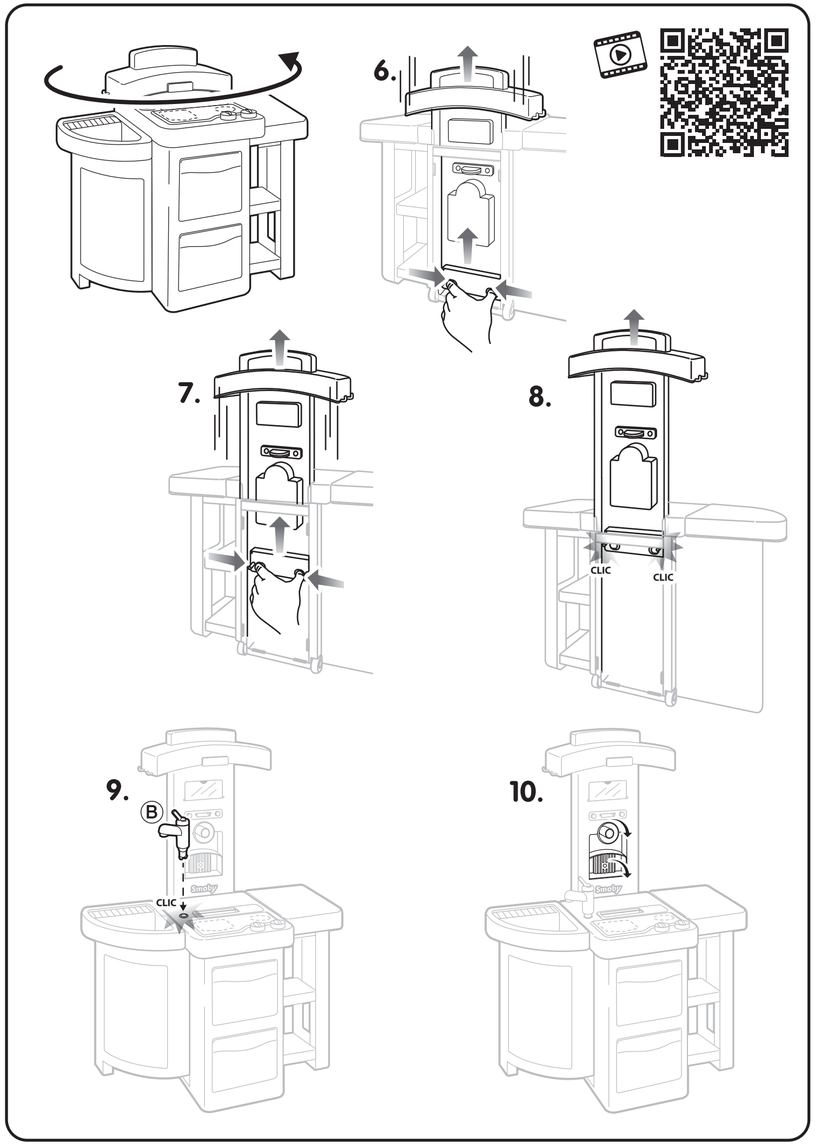
6.
7.
8.
CLIC
CLIC
9.
B
CLIC
10.

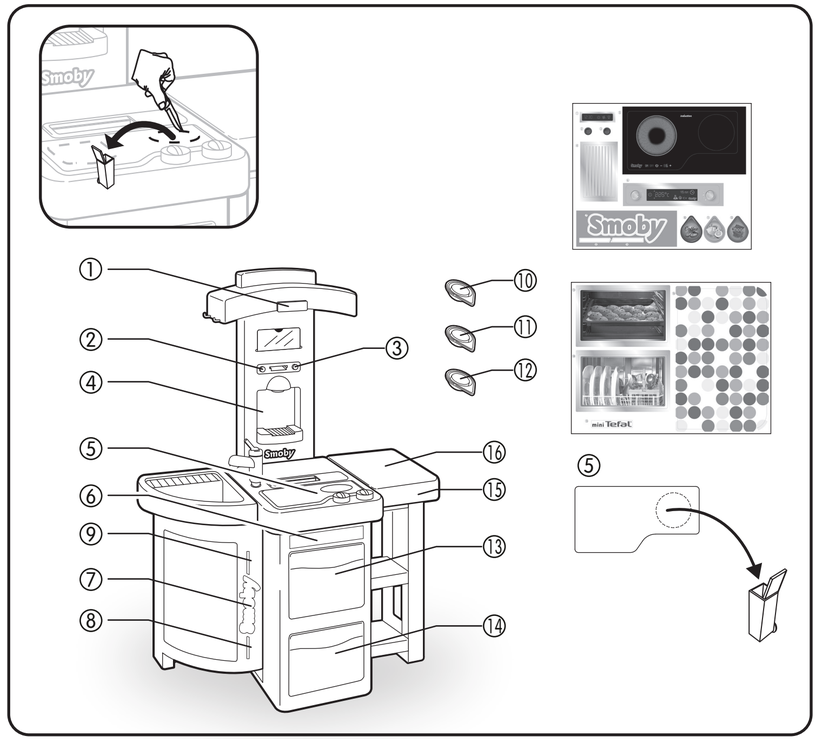
Smoby
1
2
3
4
5
6
7
8
9
10
11
12
13
14
15
16
Smoby
mini Tefal
5

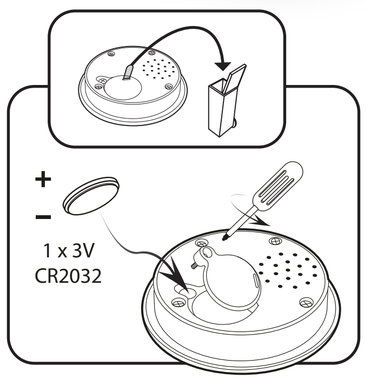
+
–
1 x 3V
CR2032

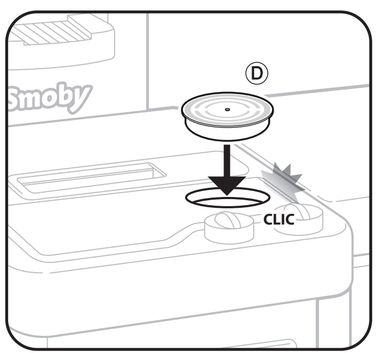
Smoby
D
CLIC

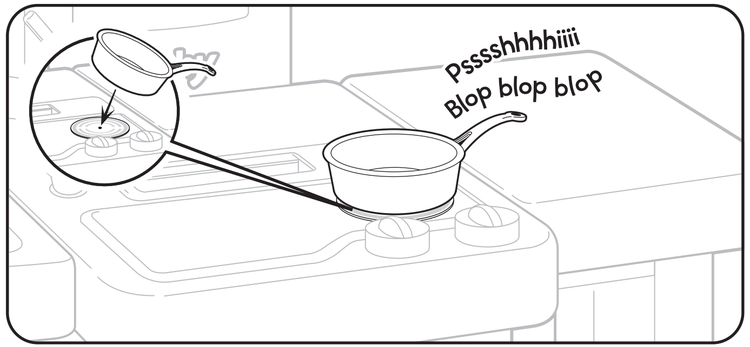
Pssssshhhhiiii
Blop blop blop

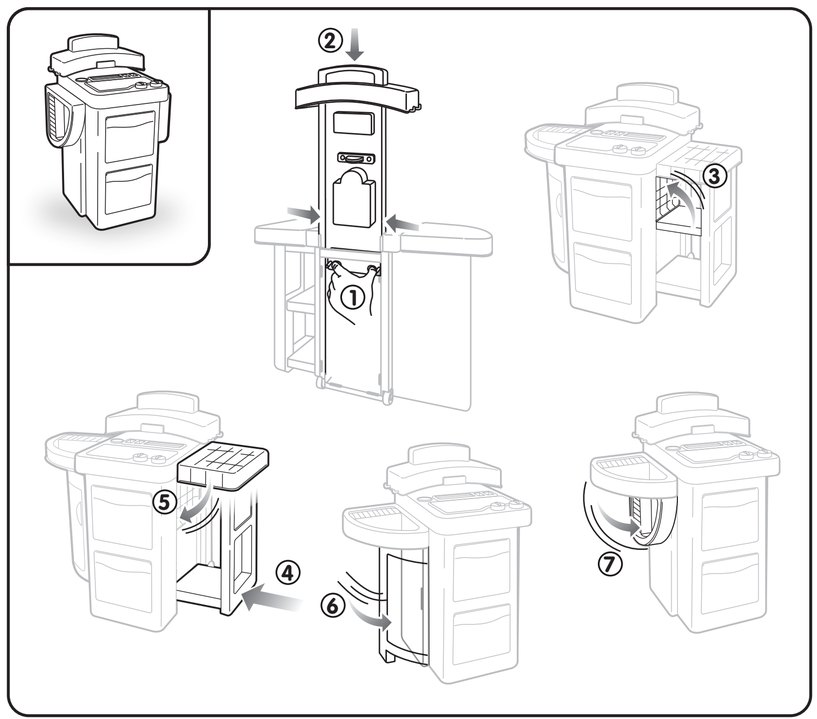
2
1
3
5
4
6
7