TA06-R CHASSIS KIT

1/10th SCALE RADIO CONTROL 4WD
HIGH PERFORMANCE RACING CAR

1/10 電動RC・4WDレーシングカー **TA06-R シャーシキット**

ON-ROAD USE ONLY/オンロード専用

06 MODULE SPUR GEAR
GEAR CASE
DRIVE BELT
REAR CARBON DAMPER STAY
TRF SHORT DAMPER
FRONT CARBON DAMPER STAY
ELECTRONIC SPEED CONTROLLER (NOT INCLUDED)
TRF SHORT DAMPER
MOTOR (NOT INCLUDED)
RECEIVER (NOT INCLUDED)
STEERING SERVO (NOT INCLUDED)
URETHANE BUMPER
WHEEL & TIRE (NOT INCLUDED)

ボディ、RC装置、走行用バッテリー、モーター、ピニオンギヤ、タイヤ、ホイールはキットに含まれません。

★製品改良のためキットは予告なく仕様を変更することがあります。
★Specifications are subject to change without notice.
★Technische Daten können im Zuge ohne Ankündigung verändert werden.
★Caractéristiques pouvant être modifiées sans information préalable.

TAMIYA

0314 ©2014 TAMIYA

TAMIYA, INC. 3-7 ONDAWARA, SURUGA-KU, SHIZUOKA 422-8610 JAPAN

TA06-R CHASSIS KIT

●小学生や組み立てになれない方は、
模型にくわしい方にお手伝いをお願いしてください。

組み立てる前に用意する物
ITEMS REQUIRED
ERFORDERLICHES ZUBEHÖR
OUTILLAGE NECESSAIRE

《ラジオコントロールメカ》
このRCカーには、ESC付き2チャンネルプロポセット（小型受信機、小型ESC、標準型サーボのセットがお勧めです）をご使用ください。他社製品を使用した場合、それによって生じた不具合につきましては保証いたしかねますのでご了承願います。
★取り扱いについては、それぞれの説明書をご覧ください。
《走行用バッテリー・充電器》
このキットはタミヤバッテリー専用です。専用充電器とともにご用意ください。

《使用できるサーボの大きさ》
Suitable servo size
Grösse der Servos
Dimensions max des servos

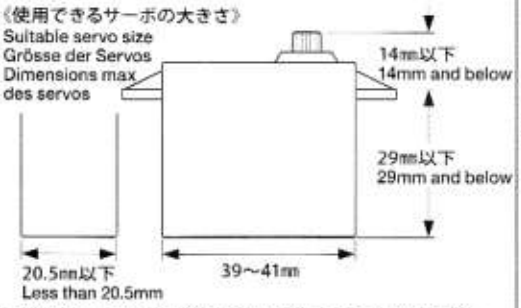

★標準型サーボをお使いください。小型サーボは搭載出来ません。
★Use standard size servo. Small size servo cannot be installed.
★Servos in Standardgröße verwenden. Kleinere Servos können nicht eingebaut werden.
★Utiliser un servo de taille standard. Un mini-servo ne peut pas être installé.

RADIO CONTROL UNIT
Standard 2 channel R/C unit plus electronic speed controller is suggested for this model (combination of small size receiver, electronic speed controller and standard size servo is recommended).
★Read and follow instructions supplied with R/C unit.
POWER SOURCE
This kit is designed to use a Tamiya battery pack. Charge battery according to manual supplied with battery.

FERNSTEUER-EINHEIT
Für dieses Modell wird eine übliche RC-Einheit mit einem elektronischen Fahrregler vorgeschlagen (eine Kombination eines kleinen Empfängers mit elektronischem Fahrregler und Servo in Normalgröße wird empfohlen).
★Lesen und befolgen Sie die der RC-Einheit beiliegende Anleitung.
STROMQUELLE
Für diesen Bausatz benötigt man den Tamiya Akkupack. Den Akku gemäß Anweisung aufladen.

ENSEMBLE DE RADIOCOMMANDE
Pour piloter ce modèle, nous vous suggérons d'employer un ensemble de radiocommande 2 voies standard avec variateur de vitesse électronique (récepteur et variateur de taille mini et servo de taille standard recommandés).
★Lire et suivre les instructions fournies avec l'ensemble R/C.
ALIMENTATION
Le moteur qui équipe ce modèle peut être alimenté par un pack d'accus Tamiya. Charger le pack selon les indications du manuel du pack et du chargeur.

タミヤ・エクスペックGT 2.4G プロポ / ESC付き
Tamiya EXPEC GT 2.4G R/C system
Tamiya EXPEC GT 2.4G R/C System
Ensemble R/C Tamiya EXPEC GT 2.4G
（※ESCはエレクトロニック スピード コントローラーの略です。）

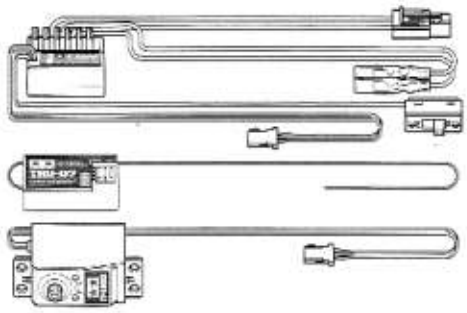

ESC付き2チャンネルプロポ
2-channel R/C unit with electronic speed controller
2-Kanal RC-Einheit mit elektronischem Fahrregler
Ensemble R/C 2 voies avec variateur électronique

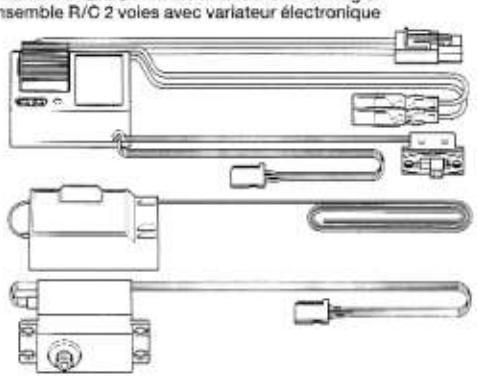

★小型サイズのESC、受信機をお勧めします。
★Small size ESC and receiver are recommended.
★Fahrregler und Empfänger kleiner Größe werden empfohlen.
★Récepteur et variateur électronique de petite taille recommandés.

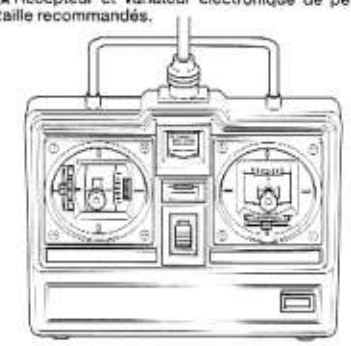

タミヤ走行用バッテリー
Tamiya Battery Pack
Tamiya Akkupack
Pack d'accus
Tamiya

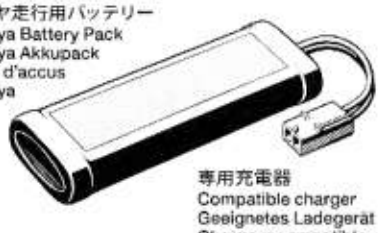

専用充電器
Compatible charger
Geeignetes Ladegerät
Chargeur compatible

《走行用ボディ》
キットにはボディは含まれていません。
1/10電動カー用ボディパーツセットを別にお買い求めください。
BODY SHELL
Body shell is not included in kit. Purchase separately sold Tamiya 1/10 scale R/C polycarbonate body parts set.
KAROSSERIE
Dieser Baukasten enthält keine Karosserie. Tamiya Lexan Karosserieset Maßstab 1/10 separat erhältlich.
CARROSSERIE
Ce kit n'inclut pas la carrosserie. Se procurer séparément une carrosserie polycarbonate éhelle 1:10 Tamiya.

《走行用モーター・ピニオンギヤ》
キットにはモーター、ピニオンギヤは含まれていません。20ページを参考に最適なギヤ比のとれるモーター、ピニオンギヤ（06モジュール）を選択してください。
MOTOR AND PINION GEAR
This kit does not include motor and pinion gear. Choose separately available electric motor and pinion gear (06 module) referring to page 20 of this manual.
MOTOR UND MOTORRITZEL
Dieser Bausatz enthält keinen Motor und kein Ritzel. Wählen Sie einen getrennt erhältlichen Elektromotor und ein Ritzel (0,6 Module) gemäß Seite 20 dieses Handbuchs.
MOTEUR ET PIGNON MOTEUR
Moteur et pignon moteur ne sont pas inclus dans ce kit. Se procurer séparément un moteur et un pignon (0,6 module) en suivant les conseils donnés page 20 de ce manuel.

《タイヤ・ホイール》
キットにはタイヤ、ホイール、インナーは含まれていません。走行場所に合わせてご用意ください。
TIRES AND WHEELS
This kit does not include tires, tire inserts or wheels.
REIFEN UND RÄDER
In diesem Bausatz sind nicht enthalten: Reifen, Reifeneinlagen und Räder.
PNEUS ET JANTES
Ce kit n'inclut pas de pneus, inserts de pneus et de jantes.

《用意する工具》
RECOMMENDED TOOLS
BENÖTIGTE WERKZEUGE
OUTILLAGE

六角レンチ（1.5mm, 2mm）
Hex wrench
Imbusschlüssel
Clé Allen

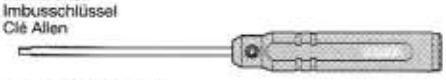

＋ドライバー（大、小）
＋ Screwdriver (large, small)
＋ Schraubenzieher (groß, klein)
Tournevis ＋ (grand, petit)

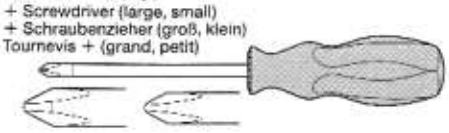

クラフトナイフ
Modeling knife
Modellbaumesser
Couteau de modéliste

ラジオペンチ
Long nose pliers
Flachzange
Pinces à becs longs

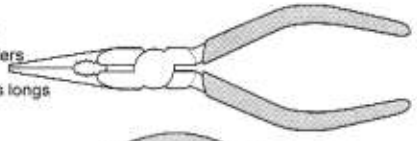

ニッパー
Side cutters
Seitenschneider
Pinces coupantes

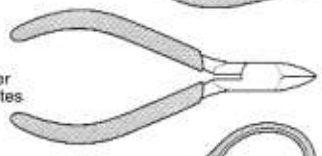

はさみ
Scissors
Schere
Ciseaux

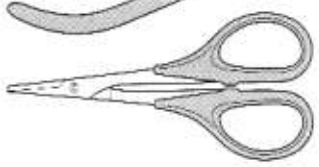

ピンセット
Tweezers
Pinzette
Précelles

ピンバイス（2.5mm）
Pin vise
Schraubstock
Outil à percer

瞬間接着剤（タイヤ用）
Instant cement
Sekundenkleber
Colle rapide

ネジ止め剤（中強度）
Gel type thread lock
Gelförmige Schraubensicherung
Frein-filet type gel

★この他に、ヤスリ、ウエス、ノギス、Eリングセッター、タップがあると便利です。
★A file, soft cloth, caliper, tap, and E-ring tool will also assist in construction.
★Beim Zusammenbau können eine Feile, ein weiches Tuch, ein Meßschieber, ein Gewindeschneid-Bohrer und ein E-Ring-Abzieher hilfreich sein.
★Une lime, un chiffon, un pied à coulisse, un outil à fileter et un outil à circlip seront également utiles.

84378 RCC TA06-R Chassis (11051845)

●組み立てる前に説明図を必ずお読みください。また、保護者の方もお読みください。

●小さなお子様のいる場所での工作はおやめください。小さな部品やビニール袋を口に入れたりする危険があります。

●小学生やうまく組み立てられない方は、保護者の方やRCカーにくわしい方にお手伝いをお願いしてください。

●工具で固い物を切らないでください。刃が折れるなどの危険があります。

●色を塗る時や、接着剤を使う場合は必ず窓を開けて換気に注意してください。

●組み立てる時はまわりに注意してください。また、工具を振り回すようなことはやめてください。

⚠ CAUTION

●Read carefully and fully understand the instructions before commencing assembly. A supervising adult should also read the instructions if a child assembles the model.
●When assembling this kit, tools including knives are used. Extra care should be taken to avoid personal injury.
●Read and follow the instructions supplied with paints and/or cement, if used (not included in kit).
●Keep out of reach of small children. Children must not be allowed to put any parts in their mouths or pull vinyl bags over their heads.

⚠ VORSICHT

●Bevor Sie mit dem Zusammenbau beginnen, sollten Sie alle Anweisungen gelesen und verstanden haben. Falls ein Kind das Modell zusammenbaut, sollte ein beaufsichtigender Erwachsener die Bauanleitung ebenfalls gelesen haben.
●Beim Zusammenbau dieses Bausatzes werden Werkzeuge einschließlich Messer verwendet. Zur Vermeidung von Verletzungen ist besondere Vorsicht angebracht.
●Wenn Sie Farben und/oder Kleber verwenden (nicht im Bausatz enthalten), beachten und befolgen Sie die dort beiliegenden Anweisungen.
●Bausatz von kleinen Kindern fernhalten. Kindern darf keine Möglichkeit gegeben werden, irgendwelche Teile in den Mund zu nehmen oder sich Plastiktüten über den Kopf zu ziehen.

⚠ PRECAUTIONS

●Bien lire et assimiler les instructions avant de commencer l'assemblage. La construction du modèle par un enfant doit s'effectuer sous la surveillance d'un adulte.
●L'assemblage de ce kit requiert de l'outillage, en particulier des couteaux de modélisme. Manier les outils avec précaution pour éviter toute blessure.
●Lire et suivre les instructions d'utilisation des peintures et ou de la colle, si utilisées (non incluses dans le kit).
●Garder hors de portée des enfants en bas âge. Ne pas laisser les enfants mettre en bouche ou sucer les pièces, ou passer un sachet vinyl sur la tête.

《タミヤ・エクスペック GT 2.4G プロポ / ESC付き》
TAMIYA EXPEC GT 2.4G R/C SYSTEM (WITH ELECTRONIC SPEED CONTROLLER)

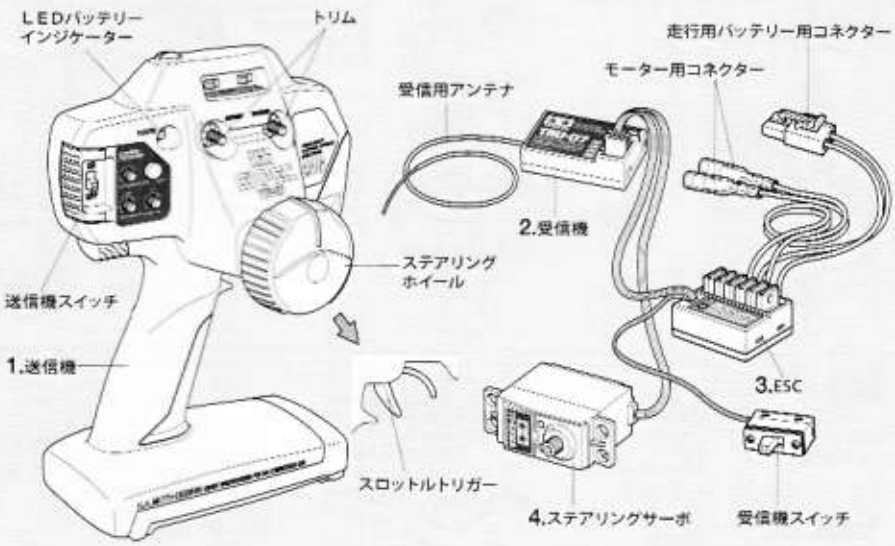

《スティックタイプ送信機》STICK TYPE TRANSMITTER

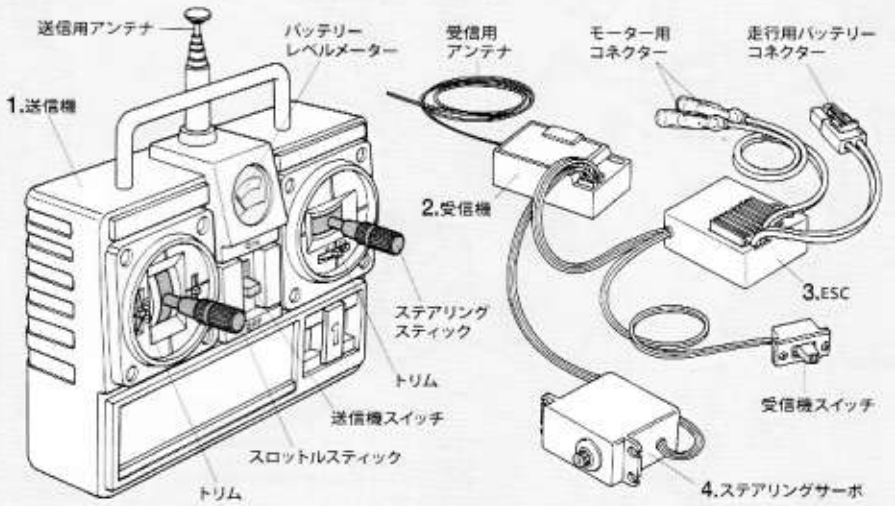

《2チャンネルプロポの名称》

1. ●送信機＝コントロールボックスとなるもので、ステアリング、スロットルの操作を電波信号に変えて発信します。
   ●ステアリングホイール、スロットルトリガー＝ステアリングホイールでステアリングサーボを、スロットルトリガーでESCをコントロールします。
2. ●受信機＝送信機からの電波を受け、それをESCやサーボにつたえます。
3. ●ESC＝受信機が受けた電波信号を電気的な信号に変え、車のスピードをコントロールします。
4. ●ステアリングサーボ＝受信機が受けた電波信号を機械的な動きに変え、ハンドルを切ります。

COMPOSITION OF 2 CHANNEL R/C UNIT

1. ●Transmitter: Serves as control box. Steering wheel/stick and throttle trigger/stick movements are transformed into radio signals which are transmitted through the antenna.
   ●Wheel & Trigger: Moves servos, which steer car and adjust throttle.
2. ●Receiver: Accepts signals from the transmitter and converts them into pulses that operate the model's servo and speed controller.
3. ●Electronic speed controller: Accepts signals received from the receiver and controls the current going to the motor.
4. ●Steering servo: Transforms signals received from the receiver into mechanical movements.

ZUSAMMENSTELLUNG DER 2-KANAL RC-EINHEIT

1. ●Sender: Dient als Steuergerät. Lenkrad/-knüppel- und Gaszuggriff/- knüppelbewegungen werden in Funksignale umgewandelt und über die Antenne ausgesendet.
   ●Lenkrad und Gaszuggriff: Setzt die Servos in Bewegung, welche das Auto lenken und Gas geben.
2. ●Empfänger: Der Empfänger nimmt die Signale des Senders auf und wandelt sie in Steuerimpulse für das Lenkservo und den Fahrregler um.
3. ●Elektronischer Fahrregler: Erhält Steuersignale vom Empfänger und regelt den zum Motor fließenden Strom.
4. ●Lenkservo: Wandelt die vom Empfänger kommenden Lenksignale in mechanische Bewegung um.

COMPOSITION D'UN ENSEMBLE R/C 2 VOIES

1. ●Emetteur: sert de boîtier de commande. Les actions sur le manche de direction/volant ou sur le manche de gaz/gâchette sont converties en signaux radio transmis par le biais de l'antenne.
   ●Volant/Gâchette: permettent de contrôler respectivement la direction et le régime moteur du modèle.
2. ●Récepteur: capte les signaux de l'émetteur, les convertit en impulsions et contrôle les mouvements du(des) servo(s) et le variateur électronique de vitesse.
3. ●Variateur électronique de vitesse: reçoit un signal du récepteur et régule la quantité de courant alimentant le moteur.
4. ●Servo de direction: convertit les signaux émanant du récepteur en mouvements mécaniques.

84378 RCC TA06-R Chassis (11051845)

★お買い求めの際、また組み立ての前には必ず内容をお確かめください。万一不良部品、不足部品などありました場合には、お買い求めの販売店にご相談ください。
★小さなビス、ナット類が多く、よく似た形の部品もあります。図をよく見てゆっくり確実に組んでください。金具部品は少し多めに入っています。予備として使ってください。
このマークはモリブデングリスを塗る部分に指示しました。必ず、グリスアップして、組みこんでください。

★Study the instructions thoroughly before assembly.
★There are many small screws, nuts and similar parts. Assemble them carefully referring to the drawings. To prevent trouble and finish the model with good performance, it is necessary to assemble each step exactly as shown.
Apply molybdenum grease to the places shown by this mark. Apply grease first, then assemble.

★Vor Baubeginn die Bauanleitung genau durchlesen.
★Viele kleine Schrauben und Muttern etc. müssen genau der Anleitung nach eingebaut werden. Exaktes Bauen bringt ein gutes Modell mit bester Leistung.
Stellen mit diesem Zeichen erst Molybdänfett, dann zusammenbauen.

★Assimilez les instructions parfaitement avant l'assemblage.
★Il y a beaucoup de petites vis, d'écrous et de pièces similaires. Les assembler soigneusement en se référant aux dessins. Pour éviter les erreurs suivre les stades du montage dans l'ordre indiqué.
Graisse de molybdène les endroits indiqués par ce symbole. Graisser d'abord, assembler ensuite.

注意! NOTICE

★各部品の寸法精度を高めてあります。組み立てにはヤスリ、ドリル、タップ等での加工が必要な場合があります。ネジの下穴加工にはタップをご利用ください。
★As this kit is for experienced users, design tolerances of parts are very tight. Files and drills will be used for fine adjustment.

★Dies ist ein Bausatz für Fortgeschrittene, daher sind die Toleranzen bei der Auslegung der Teile sehr eng. Zur Anpassung sind ggf. Feilen und Bohrer erforderlich.
★Ce kit étant destiné à des utilisateurs expérimentés, les tolérances de conception des pièces sont minimes. Limes et forets seront utilisés pour les réglages fins.

A

❶～❻
袋詰Aを使用します
BAG A / BEUTEL A / SACHET A

❶

- BA11 ×4 — 2×8mm六角皿タッピングビス / Tapping screw / Schneidschraube / Vis taraudeuse
- BA14 ×2 — 1510ベアリング / Ball bearing / Kugellager / Roulement à billes
- BA17 ×2 — 10×0.2mmシム / Shim / Scheibe / Cale
- BA18 ×2 — 5×10×0.3mmシム / Shim / Scheibe / Cale
- BA22 ×2 — 1.6×8mmシャフト / Shaft / Achse / Axe
- BA25 ×2 — デフジョイントカップ / Differential joint cup / Differential-Gelenkkapsel / Noix de différentiel
- BA26 ×2 — 5mmOリング / O-ring / O-Ring / Joint torique

❶ リヤデフギヤの組み立て
Differential gear (rear)
Differentialgetriebe (hinten)
Différentiel (arrière)

★きれいに切り取ります。
★Remove.
★Entfernen.
★Enlever.

GV1 GV2 GV3 BA22 1.6×8mm BA18 5×10×0.3mm BA26 5mm BA32 52Tギヤデフケース Differential case / Differentialgehäuse / Carter de différentiel BA25 BA33 ギヤデフカバー Differential cover / Differential-Abdeckung / Couvercle de différentiel BA11 2×8mm BA14 1510 BA17 10×0.2mm

上下反転
Turn upside down.
Die Oberseite nach unten drehen.
Retourner.

★みぞに入れます。
★Fit into grooves.
★In die Ausnehmungen einpassen.
★Insérer dans les rainures.

デフガスケット
Differential gasket
Differentialgehäuse-Dichtung
Joint de carter de différentiel
BA31

ダンパーオイル(透明)
Damper oil
Dämpfer-Öl
Huile pour amortisseurs

★GV3までダンパーオイルを入れます。
★Fill with oil up to the level of GV3.
★Mit Öl bis auf Höhe von GV3 füllen.
★Remplir jusqu'au niveau de GV3.

❷

- BA6 ×1 — 3×16mm六角皿ビス / Screw / Schraube / Vis
- BA10 ×1 — 2.6×10mmキャップスクリュー / Cap screw / Zylinderkopfschraube / Vis à tête cylindrique
- BA15 ×2 — 1050ベアリング / Ball bearing / Kugellager / Roulement à billes
- BA16 ×2 — 840ベアリング / Ball bearing / Kugellager / Roulement à billes
- BA19 ×2 — 4×0.2mmシム / Shim / Scheibe / Cale
- BA21 ×1 — 2×8mmシャフト / Shaft / Achse / Axe
- BA23 ×1 — メインシャフト / Main shaft / Hauptwelle / Axe principal
- BA24 ×1 — アイドラーシャフト / Idler shaft / Zwischenwelle / Axe de poulie-guide

❷ ギヤケースの組み立て
Gear case
Getriebegehäuse
Carter de transmission

カウンターギヤ
Counter gear
Vorgelege-Rad
Pignon intermédiaire
BA29

BA21 2×8mm

★向きに注意してください。
★Note direction.
★Auf richtige Platzierung achten.
★Noter le sens.

K11 BA16 840 (細) Narrow / Schmal / Etroit (太) Wide / Breit / Large BA19 4×0.2mm BA23

アイドラーギヤ
Idler gear
Zwischenrad
Pignon de renvoi
BA30 BA24 BA16 840 BA15 1050

セラミックグリス
Ceramic grease
Keramikfett
Graisse céramique

T1 T2 BA6 3×16mm BA10 2.6×10mm

リヤデフギヤ
Differential gear (rear)
Differentialgetriebe (hinten)
Différentiel (arrière)

セラミックグリス
Ceramic grease
Keramikfett
Graisse céramique

3

BA1 ×2 3×48mm六角丸ビス
Screw
Schraube
Vis

BA2 ×1 3×36mm六角丸ビス
Screw
Schraube
Vis

BA7 ×1 3×8mm六角皿ビス
Screw
Schraube
Vis

BA9 ×4 3×5mmフラットビス
Screw
Schraube
Vis

BA20 ×1 2×9mmシャフト
Shaft
Achse
Axe

BA27 ×1
スパーギヤホルダー
Spur gear holder
Stirnrad-Halter
Support de pignon intermédiaire

BA28 ×1
18Tプーリー
Pulley
Rolle
Poulie

4

BA7 ×12 3×8mm六角皿ビス
Screw
Schraube
Vis

BA8 ×2 3×6mm六角皿ビス
Screw
Schraube
Vis

BA12 ×2 3mmロックナット（薄）
Lock nut (thin)
Sicherungsmutter (dünn)
Ecrou de blocage (fin)

1XA 1A

BA35 ×1 セパレートサスマウント 1A-a
Suspension mount 1A-a
Aufhängungs-Befestigung 1A-a
Support de suspension 1A-a

1A 1XA

BA36 ×1 セパレートサスマウント 1A-b
Suspension mount 1A-b
Aufhängungs-Befestigung 1A-b
Support de suspension 1A-b

《ロワデッキ》
Lower deck
Chassisboden
Châssis inférieur

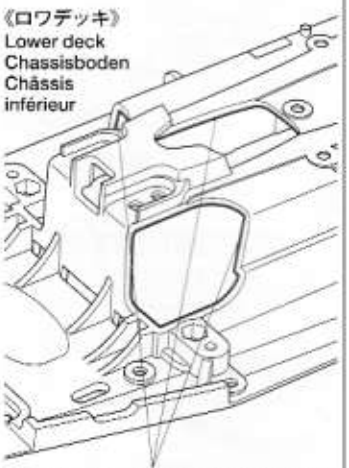

★クラフトナイフ等で面取りをしてください。
★Smooth-out the edge of opening using file.
★Die Kanten der Öffnung mit einer Feile leicht abrunden.
★Lisser l'ouverture au moyen d'une lime.

3 スパーギヤの取り付け
Attaching spur gear
Stirnradgetriebe-Einbau
Fixation du pignon intermédiaire

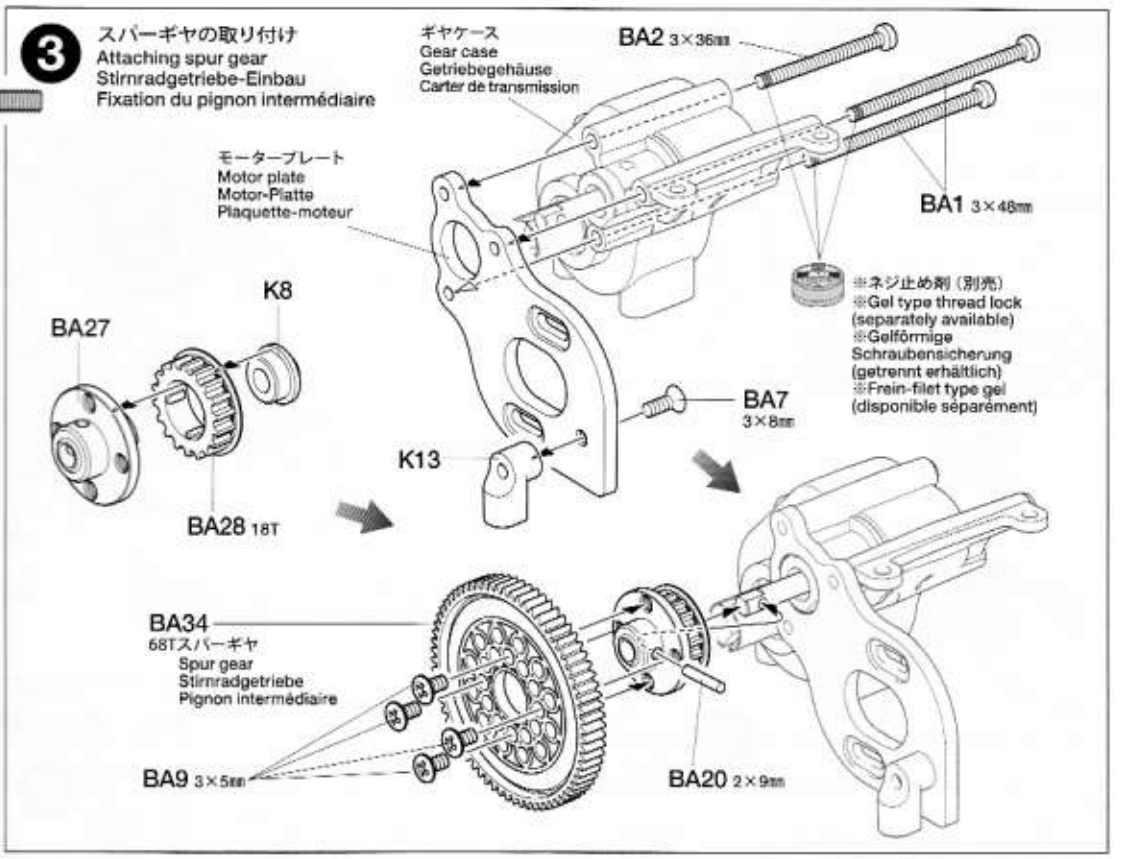

4 リヤロワバルクヘッドの取り付け
Attaching rear lower bulkhead
Einbau der Aufhängungsträger hinten
Fixation de la cloison inférieure arrière

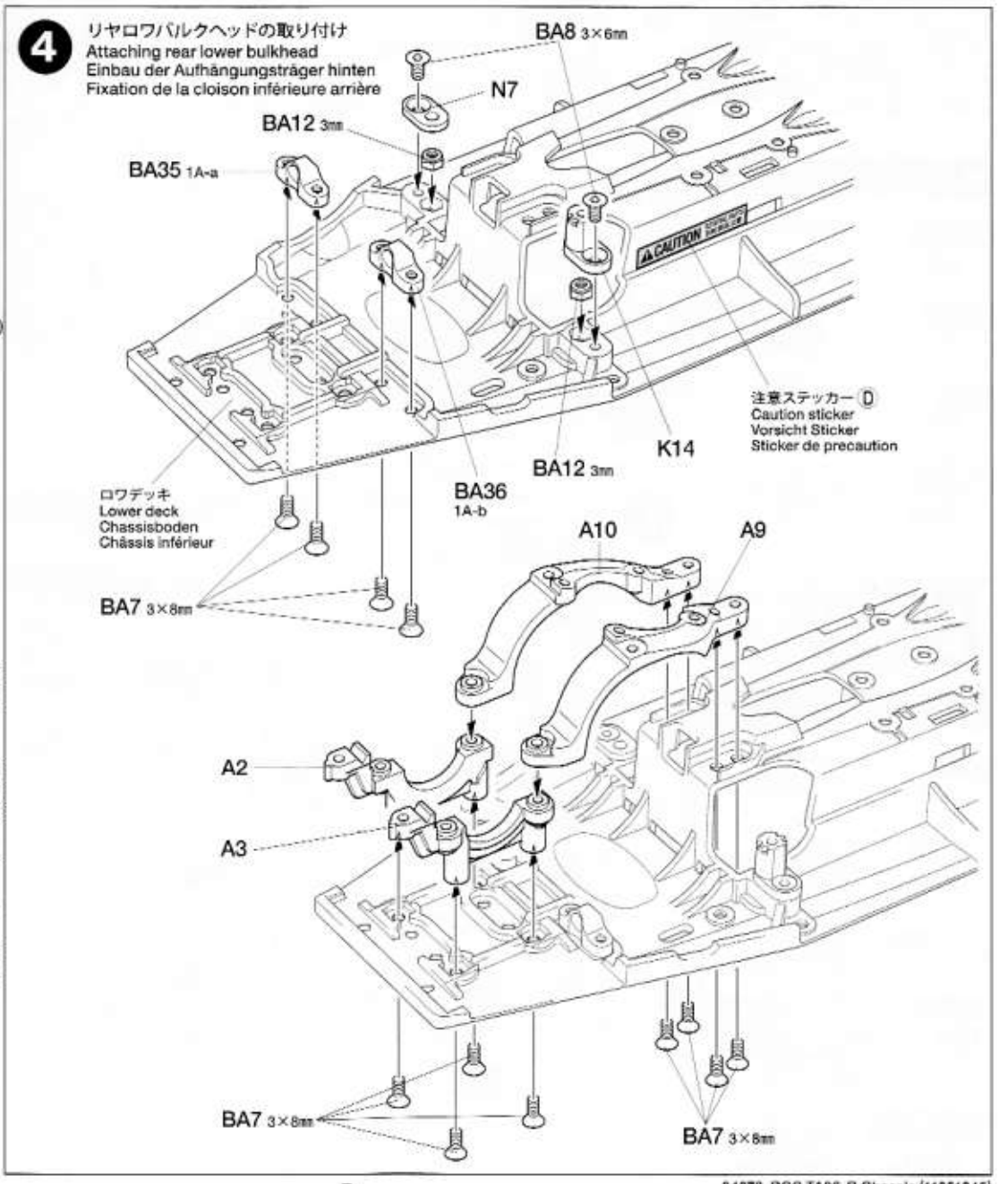

5

BA7 ×5 — 3×8㎜六角皿ビス / Screw / Schraube / Vis

《ドライブベルト》
Drive belt
Antriebsriemen
Courroie

★折り曲げたり、ひねったりしないでください。シンナー、オイルをつけないでください。
★Do not crimp or twist. Do not apply any thinner or oil.
★Nicht knicken oder verdrehen. Nicht mit Verdünner oder Öl in Berührung bringen.
★Ne pas plier ou vriller. Ne pas appliquer de diluant ou lubrifiant.

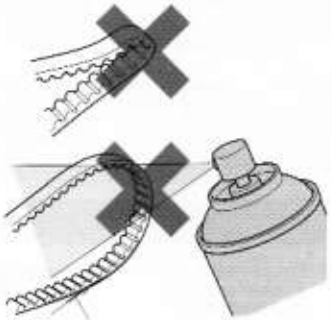

★ベルトの心線が出てきたらハサミでていねいに切り取ってください。また、山がすりへったり、のびてしまったら、新しい物と交換してください。
★If drive belt becomes frayed, cut off excess fiber with scissors. When worn out or overstretched, replace drive belt.
★Falls der Antriebsriemen ausfranst, Überstand mit der Schere abschneiden. Den Antriebsriemen ersetzen, wenn er verschlissen oder überdehnt ist.
★Si la courroie s'effiloche, découper les fibres avec des ciseaux. Si elle est usée ou détendue, la remplacer.

6

BA3 ×2 — 3×10㎜六角丸ビス / Screw / Schraube / Vis

BA4 ×3 — 3×8㎜六角丸ビス / Screw / Schraube / Vis

BA5 ×1 — 3×6㎜六角丸ビス / Screw / Schraube / Vis

BA13 ×2 — 5㎜ピローボール / Ball connector / Kugelkopf / Connecteur à rotule

B — ❼〜⓭ 袋詰Bを使用します / BAG B / BEUTEL B / SACHET B

7

BB1 ×2 — 3×8㎜フラットビス / Screw / Schraube / Vis

BA13 ×3 — 5㎜ピローボール / Ball connector / Kugelkopf / Connecteur à rotule

BB5 ×2 — 730ベアリング / Ball bearing / Kugellager / Roulement à billes

BB8 ×2 — 3×42㎜ターンバックルシャフト / Turnbuckle shaft / Spann-Achse / Biellette à pas inversés

BB10 ×4 — 5㎜アジャスター / Adjuster / Einstellstück / Chape à rotule

5 ギヤケースの取り付け
Attaching gear case
Anbringen des Getriebegehäuses
Fixation du carter de transmission

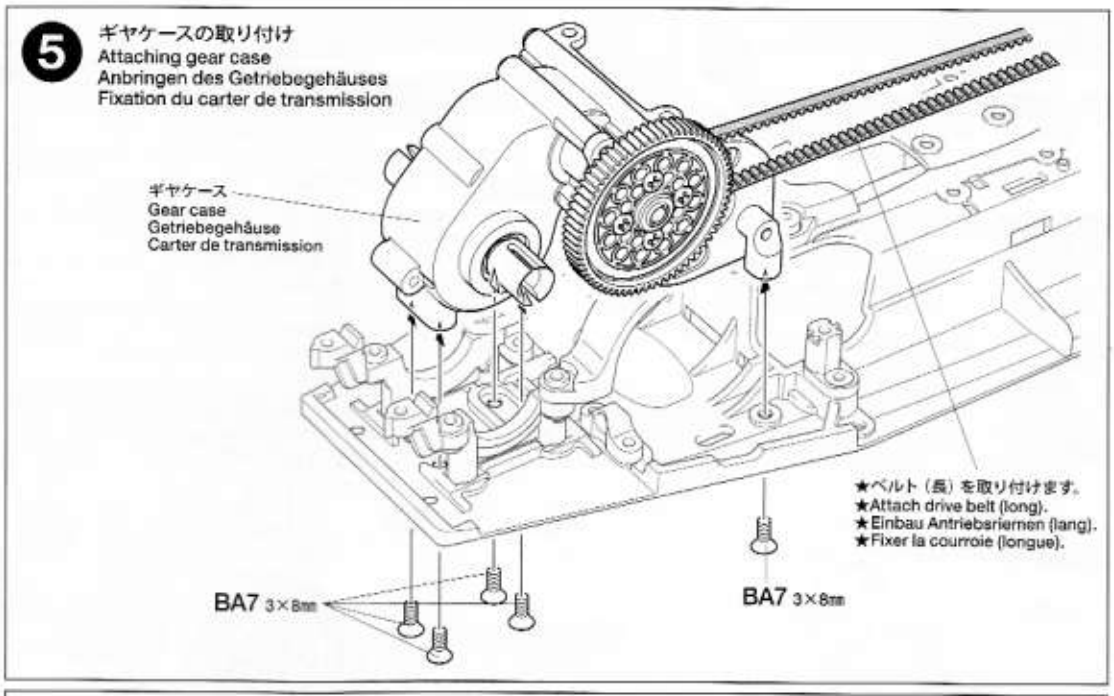

6 リヤアッパーバルクヘッドの取り付け
Attaching rear upper bulkhead
Einbau der oberen Abdeckungen
Fixation de la cloison supérieure arrière

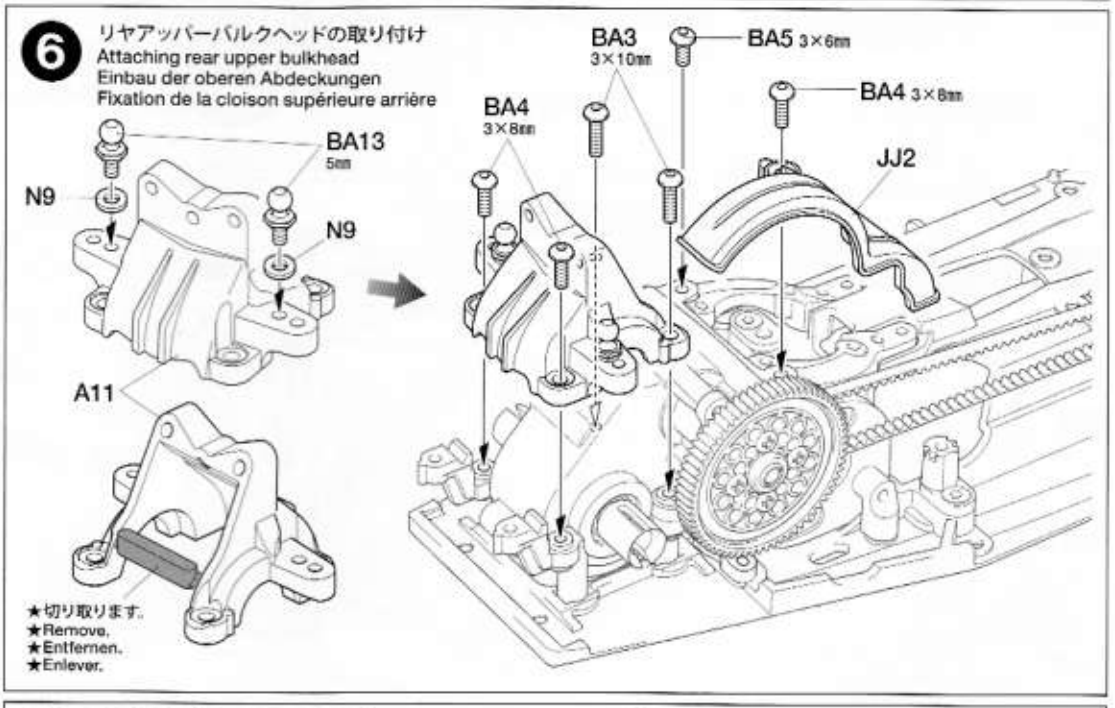

7 ステアリングワイパーの組み立て
Steering linkage
Lenkgestänge
Barres d'accouplement

★部品の向きに注意してください。
★Note direction.
★Auf richtige Platzierung achten.
★Noter le sens.

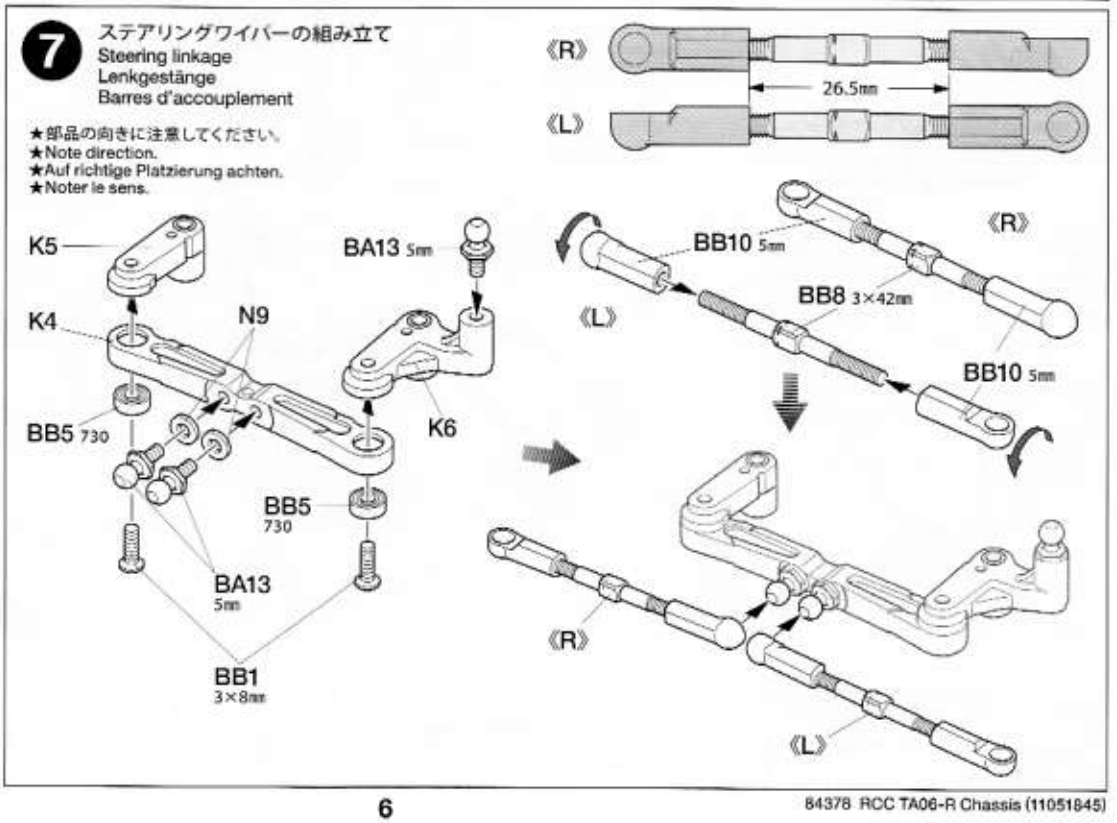

8

BA7 ×4 — 3×8㎜六角皿ビス / Screw / Schraube / Vis

BA8 ×2 — 3×6㎜六角皿ビス / Screw / Schraube / Vis

BA12 ×2 — 3㎜ロックナット（薄） / Lock nut (thin) / Sicherungsmutter (dünn) / Ecrou de blocage (fin)

BB6 ×2 — 630ベアリング / Ball bearing / Kugellager / Roulement à billes

1XC 1C

BB14 ×1 — セパレートサスマウント 1C-a / Suspension mount 1C-a / Aufhängungs-Befestigung 1C-a / Support de suspension 1C-a

1C 1XC

BB15 ×1 — セパレートサスマウント 1C-b / Suspension mount 1C-b / Aufhängungs-Befestigung 1C-b / Support de suspension 1C-b

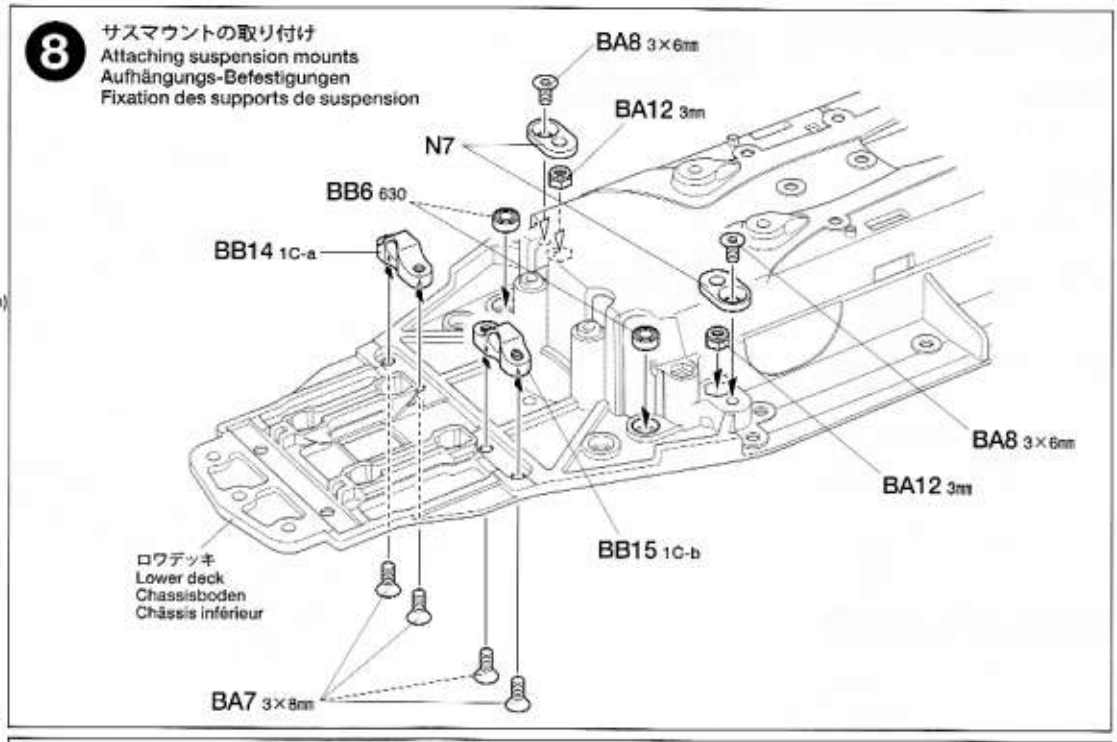

9

BA7 ×4 — 3×8㎜六角皿ビス / Screw / Schraube / Vis

BB6 ×2 — 630ベアリング / Ball bearing / Kugellager / Roulement à billes

BB7 ×2 — 3×18㎜シャフト / Shaft / Achse / Axe

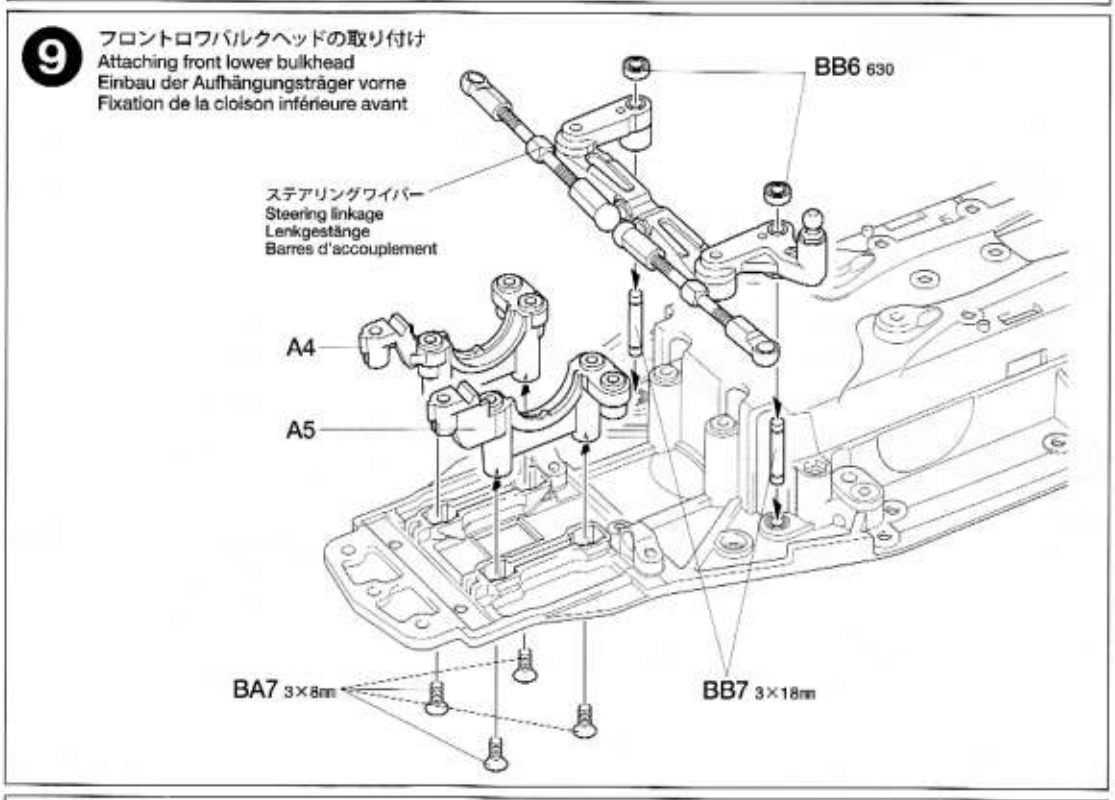

10

BA4 ×5 — 3×8㎜六角丸ビス / Screw / Schraube / Vis

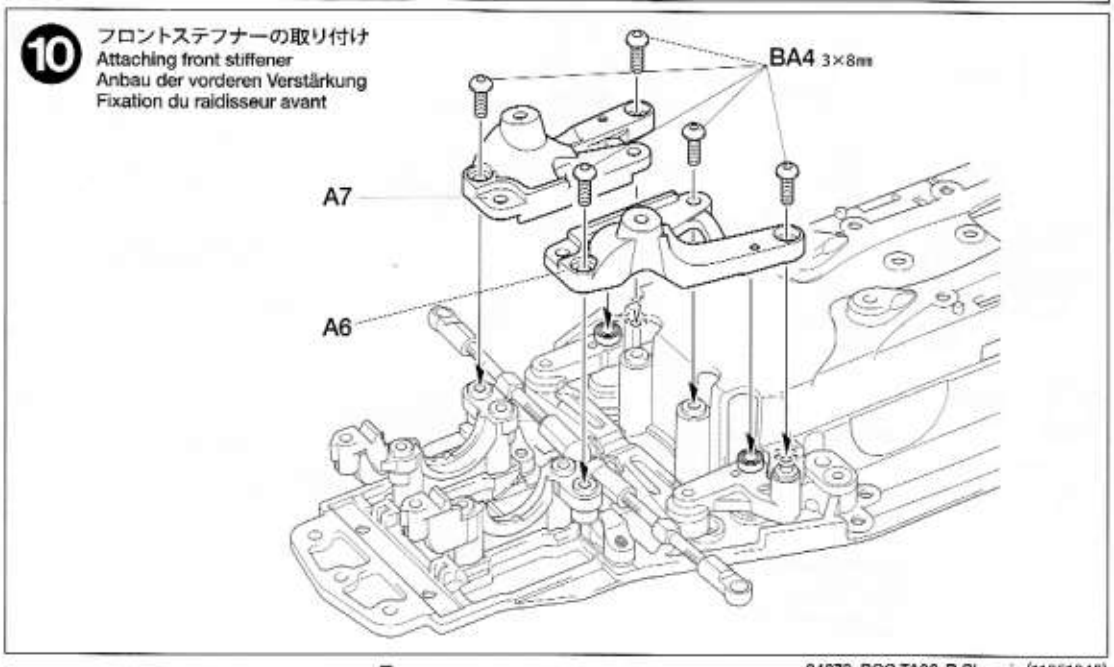

TAMIYA CRAFT TOOLS

良い工具選びは傑作づくりのための第一歩。本格派をめざすモデラーにふさわしいタミヤクラフトツール。耐久性も高く、使いやすい高品質な工具です。

SIDE CUTTER for PLASTIC
精密ニッパー（プラスチック用）

ITEM 74001

LONG NOSE w/CUTTER
ラジオペンチ

ITEM 74002

11

BA3 ×1 — 3×10㎜六角丸ビス / Screw / Schraube / Vis

BA7 ×1 — 3×8㎜六角皿ビス / Screw / Schraube / Vis

BB3 ×2 — 2.5㎜Eリング / E-Ring / Circlip

BA16 ×2 — 840ベアリング / Ball bearing / Kugellager / Roulement à billes

BA19 ×2 — 4×0.2㎜シム / Shim / Scheibe / Cale

BA21 ×2 — 2×8㎜シャフト / Shaft / Achse / Axe

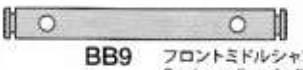
BB9 ×1 — フロントミドルシャフト / Center pulley shaft / Mittlere Antriebswelle / Axe de poulie centrale

BA28 ×2 — 18Tプーリー / Pulley / Rolle / Poulie

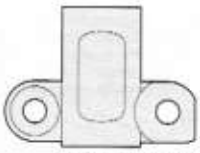
BB11 ×1 — ミドルプーリーマウント / Center pulley mount / Befestigung Mittelantrieb / Support de poulie centrale

12

BA11 ×4 — 2×8㎜六角皿タッピングビス / Tapping screw / Schneidschraube / Vis taraudeuse

BA14 ×2 — 1510ベアリング / Ball bearing / Kugellager / Roulement à billes

BA17 ×2 — 10×0.2㎜シム / Shim / Scheibe / Cale

BA18 ×2 — 5×10×0.3㎜シム / Shim / Scheibe / Cale

BA22 ×2 — 1.6×8㎜シャフト / Shaft / Achse / Axe

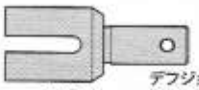
BA25 ×2 — デフジョイントカップ / Differential joint cup / Differential-Gelenkkapsel / Noix de différentiel

BA26 ×2 — 5㎜Oリング / O-ring / O-Ring / Joint torique

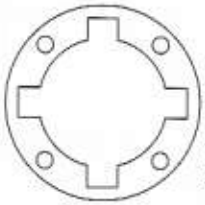
BA31 ×1 — デフガスケット / Differential gasket / Differentialgehäuse-Dichtung / Joint de carter de différentiel

11 センタープーリーの組み立て
Center pulley
Mittelantrieb
Poulie centrale

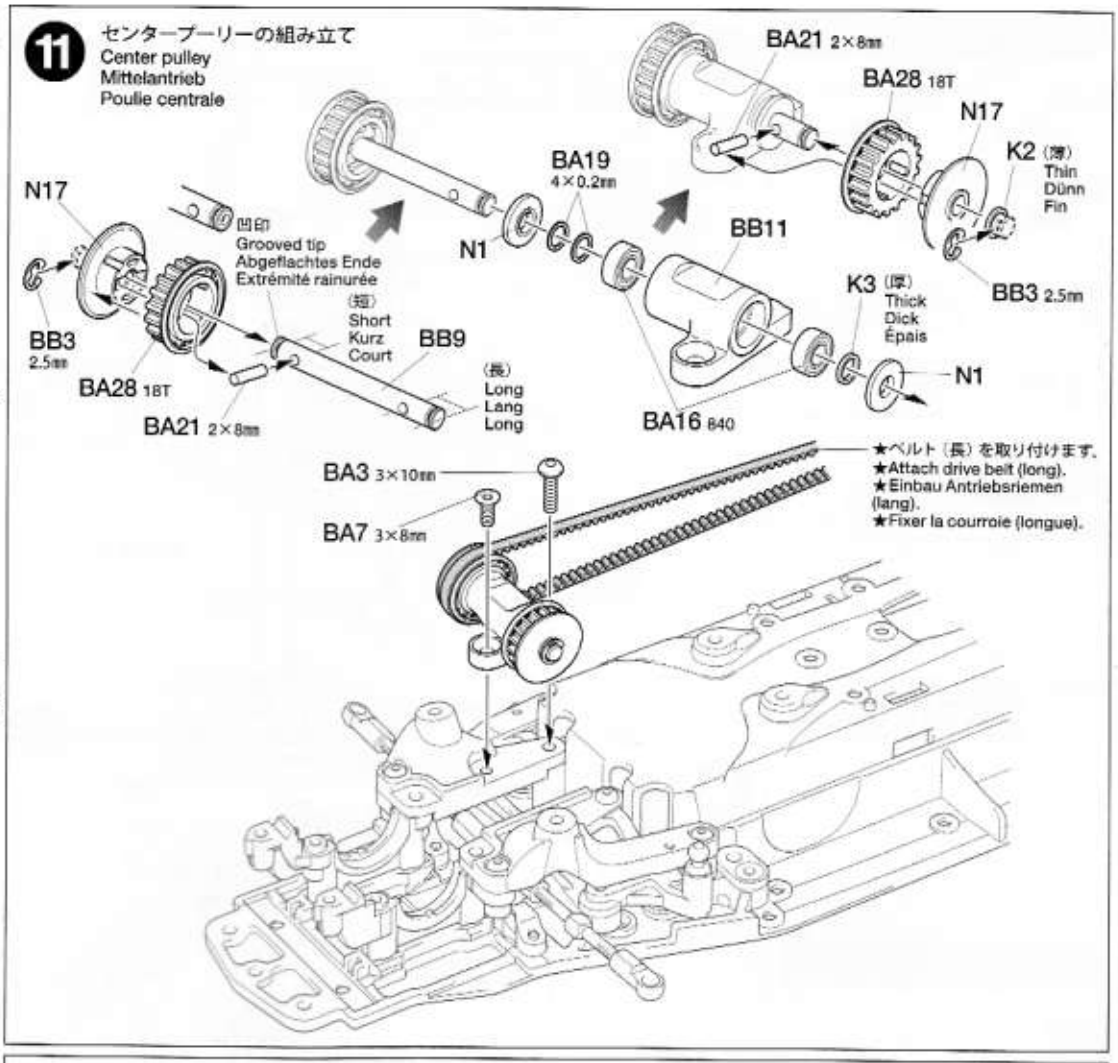

12 フロントデフギヤの組み立て
Differential gear (front)
Differentialgetriebe (vorne)
Différentiel (avant)

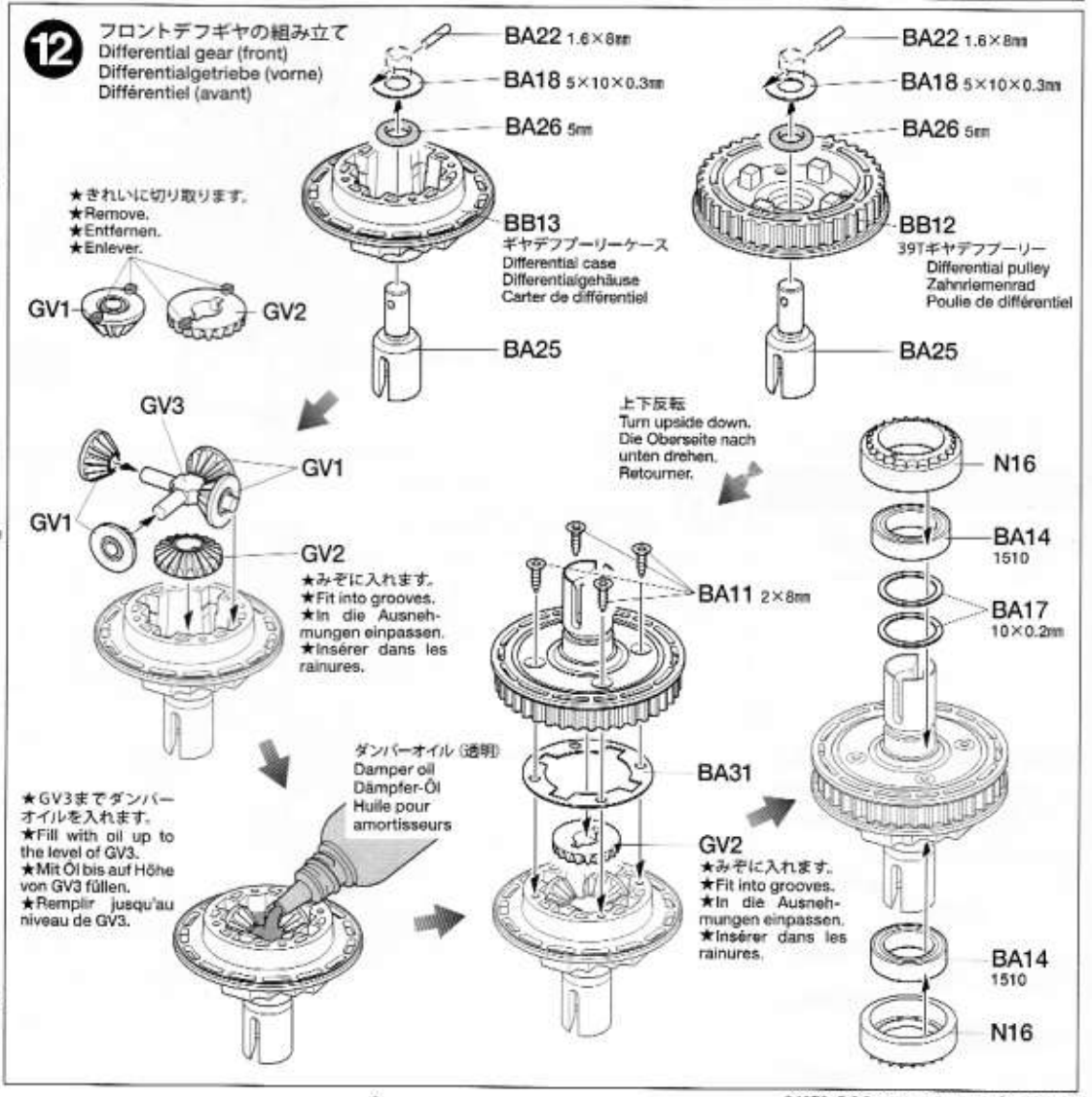

13

BA3 ×2 — 3×10mm六角丸ビス / Screw / Schraube / Vis

BA4 ×2 — 3×8mm六角丸ビス / Screw / Schraube / Vis

BA7 ×3 — 3×8mm六角皿ビス / Screw / Schraube / Vis

BB2 ×2 — 3×12mmホロービス / Screw / Schraube / Vis

BB4 ×2 — 5mmピローボールナット / Ball connector nut / Kugelkopf-Mutter / Ecrou-connecteur à rotule

★N16の○印が下図の位置になるように取り付けてください。
★Attach N16 as shown noting position of circular mark.
★N16 wie abgebildet anbringen und dabei auf Lage der runden Markierung achten.
★Fixer N16 comme montré en notant la position de la marque circulaire.

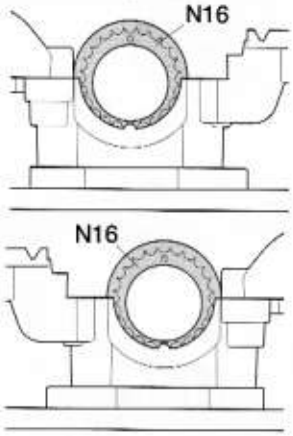

C — 14～21 袋詰Cを使用します / BAG C / BEUTEL C / SACHET C

14

BC3 ×2 — 4×8mmホロービス / Screw / Schraube / Vis

BA13 ×4 — 5mmピローボール / Ball connector / Kugelkopf / Connecteur à rotule

BC7 ×4 — サスボール / Suspension ball / Aufhängungs-Kugel / Rotule de suspension

BC8 ×2 — 3×0.7mmスペーサー / Spacer / Distanzring / Entretoise

BC11 ×2 — 3×0.3mmシム / Shim / Scheibe / Cale

BC15 ×2 — 3×46mmシャフト / Shaft / Achse / Axe

15

BA7 ×2 — 3×8mm六角皿ビス / Screw / Schraube / Vis

BC25 ×1 — サスマウント1E / Suspension mount 1E / Aufhängungs-Befestigung 1E / Support de suspension 1E

13 フロントデフギヤの取り付け
Attaching front differential gear
Einbau des vorderen Differentialgetriebes
Installation du différentiel avant

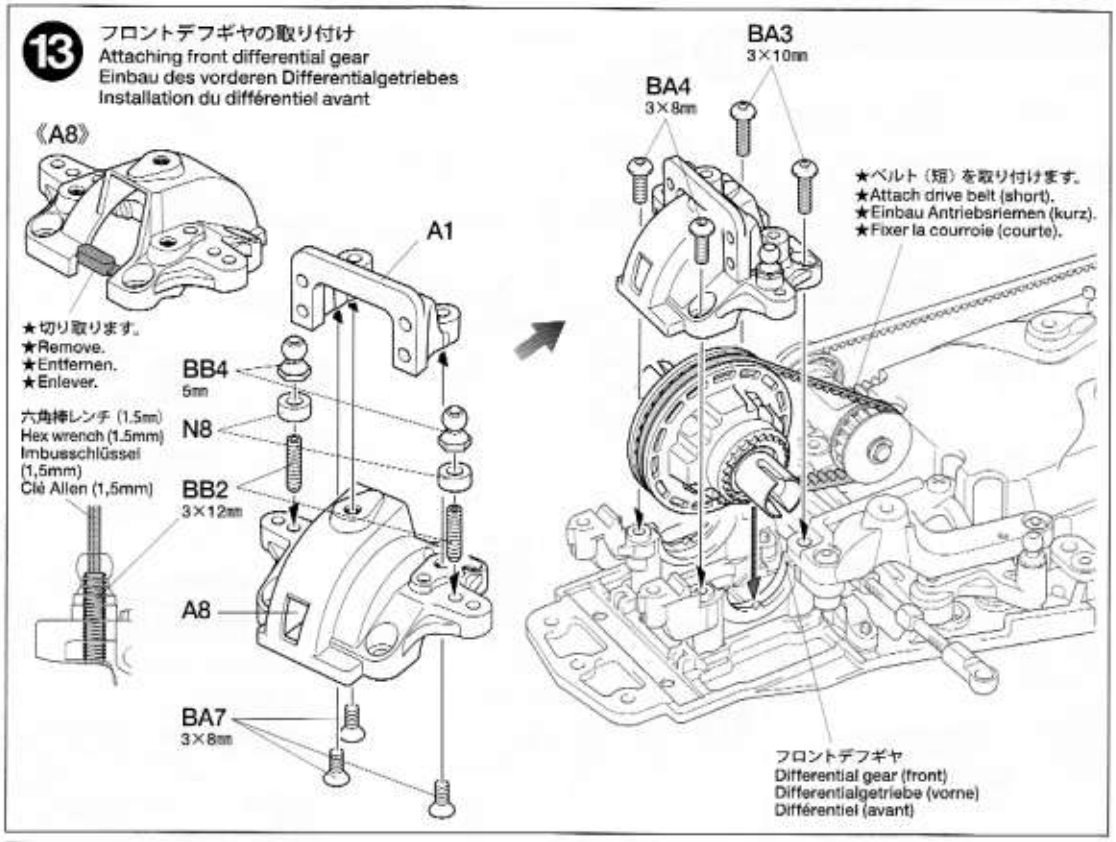

14 リヤアームの組み立て
Rear arms
Hintere Querlenker
Triangles arrière

★グリスを塗ってBC7が落ちないように組み立てます。
★Apply grease to BC7 and make sure not to lose them during assembly.
★Aus BC7 Fett auftragen und darauf achten, dass beim Zusammenbau nichts herunterfällt.
★Appliquer de la graisse sur BC7. Attention à ne pas les égarer durant l'assemblage.

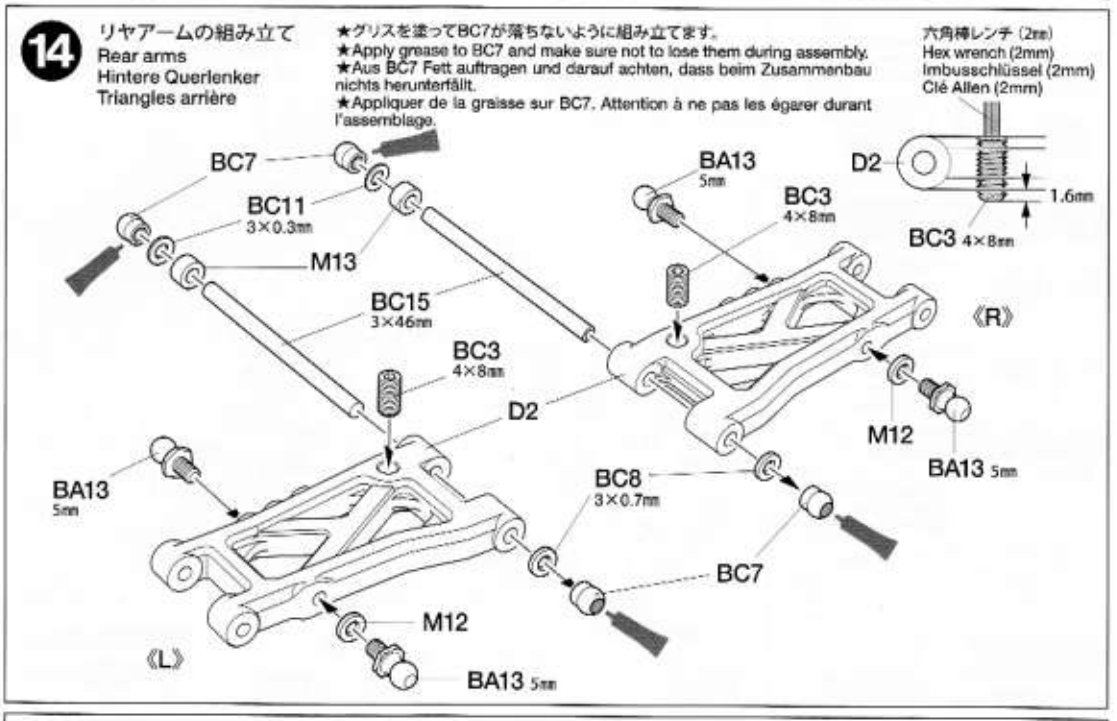

15 リヤアームの取り付け
Attaching rear arms
Einbau der hinteren Lenker
Fixation des triangles arrière

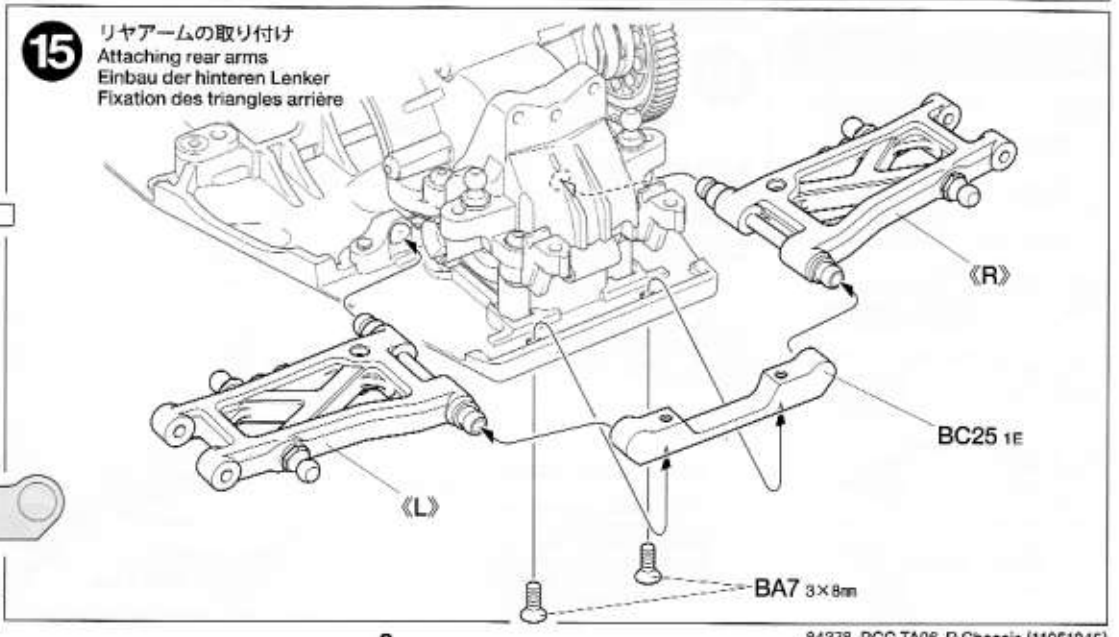

16

- BC2 ×2 — 1.6×4mmキャップスクリュー / Cap screw / Zylinderkopfschraube / Vis à tête cylindrique
- BC4 ×2 — 3×10mmホロービス / Screw / Schraube / Vis
- BB4 ×2 — 5mmピローボールナット / Ball connector nut / Kugelkopf-Mutter / Ecrou-connecteur à rotule
- BA15 ×4 — 1050ベアリング / Ball bearing / Kugellager / Roulement à billes
- BC10 ×2 — 5×0.2mmシム / Shim / Scheibe / Cale
- BC18 ×4 — 2×9.8mmシャフト / Shaft / Achse / Axe
- BC19 ×2 — ホイールハブ / Wheel hub / Radnabe / Moyeu de roue
- BC20 ×2 — ホイールアクスル / Wheel axle / Rad-Achse / Axe de roue
- BC21 ×2 — アクスルリング / Axle ring / Achsring / Moyeu
- BC22 ×2 — クロススパイダー / Cross joint / Kreuzzapfen / Joint croisé

17

- BC5 ×2 — 3×3mmイモネジ / Grub screw / Madenschraube / Vis pointeau
- BC9 ×4 — 3×0.5mmスペーサー / Spacer / Distanzring / Entretoise
- BC14 ×2 — 3×32mmターンバックルシャフト / Turnbuckle shaft / Spann-Achse / Biellette à pas inversés
- BC16 ×2 — 2.6×25mmシャフト / Shaft / Achse / Axe
- BB10 ×4 — 5mmアジャスター / Adjuster / Einstellstück / Chape à rotule

18

- BC3 ×2 — 4×8mmホロービス / Screw / Schraube / Vis
- BA13 ×2 — 5mmピローボール / Ball connector / Kugelkopf / Connecteur à rotule
- BC7 ×4 — サスボール / Suspension ball / Aufhängungs-Kugel / Rotule de suspension
- BC8 ×2 — 3×0.7mmスペーサー / Spacer / Distanzring / Entretoise
- BC11 ×2 — 3×0.3mmシム / Shim / Scheibe / Cale
- BC15 ×2 — 3×46mmシャフト / Shaft / Achse / Axe

16 リヤアクスルの組み立て

Rear axles
Hinterachsen
Essieux arrière

★部品の向きに注意してください。
★Note direction.
★Auf richtige Platzierung achten.
★Noter le sens.

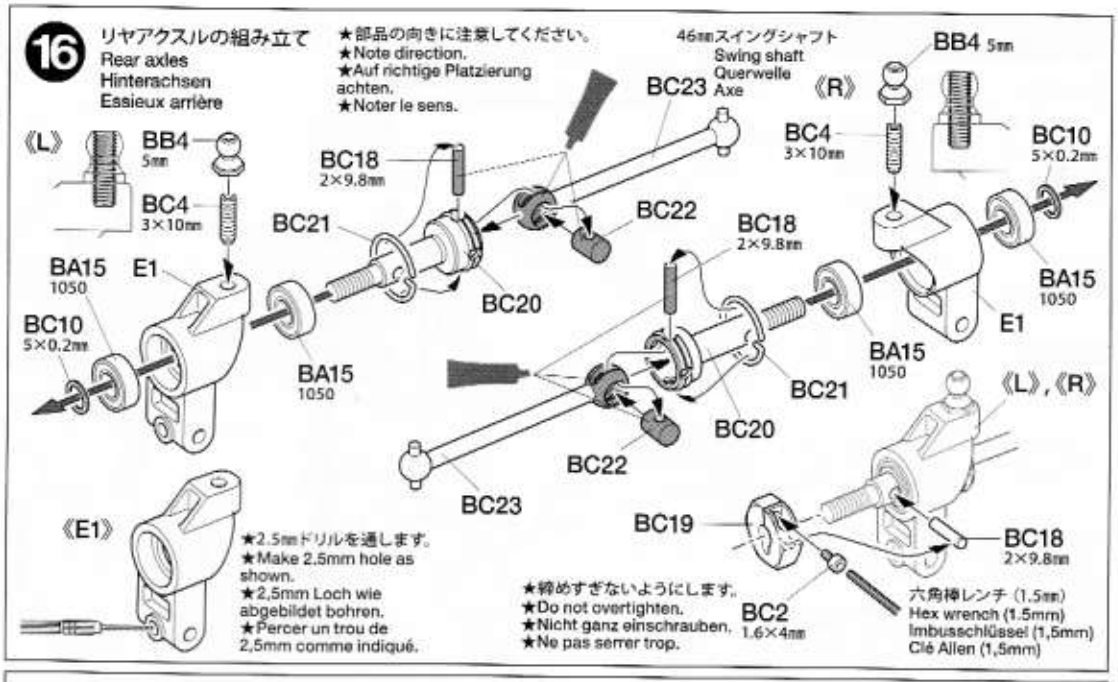

17 リヤアクスルの取り付け

Attaching rear axles
Hinterachsen-Einbau
Fixation des essieux arrière

★2個作ります。
★Make 2.
★2 Satz anfertigen.
★Faire 2 jeux.

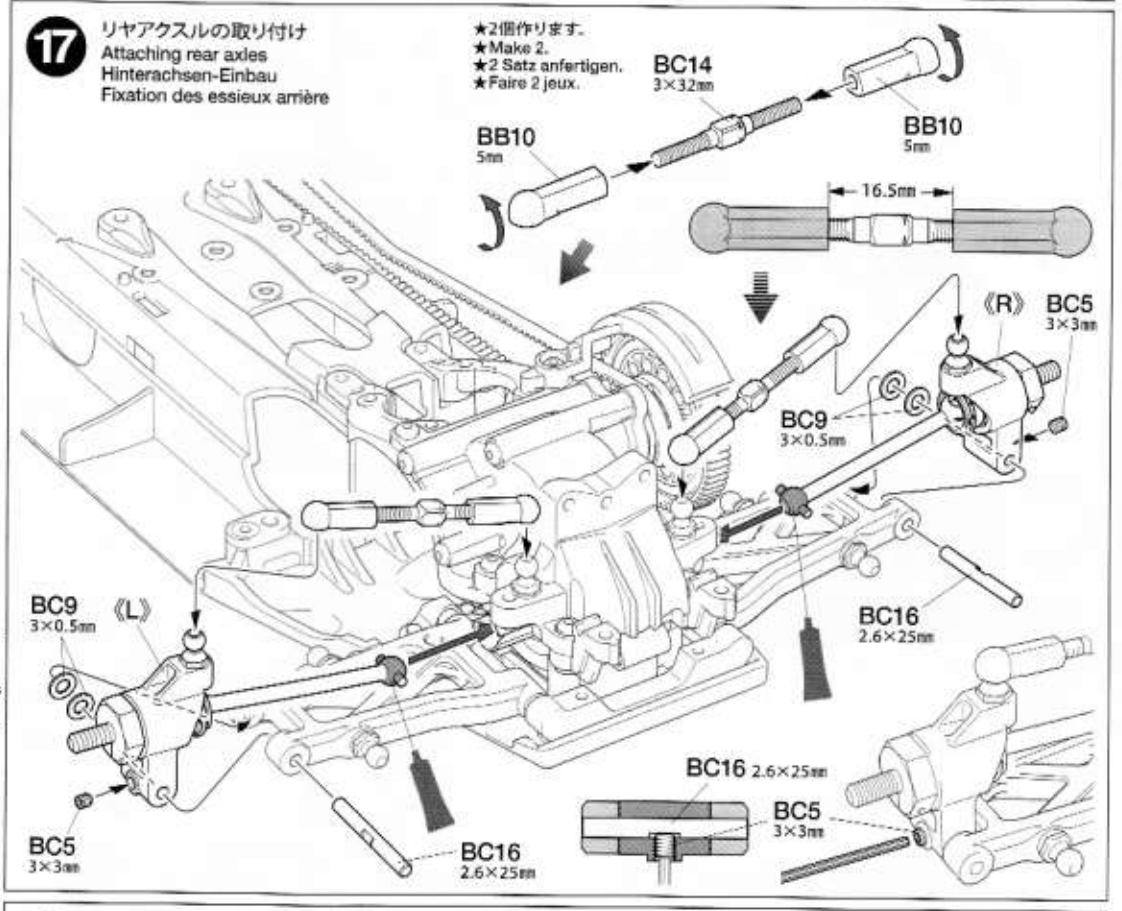

18 フロントアームの組み立て

Front arms
Vordere Lenker
Triangles avant

★グリスを塗ってBC7が落ちないように組み立てます。
★Apply grease to BC7 and make sure not to lose them during assembly.
★Aus BC7 Fett auftragen und darauf achten, dass beim Zusammenbau nichts herunterfällt.
★Appliquer de la graisse sur BC7. Attention à ne pas les égarer durant l'assemblage.

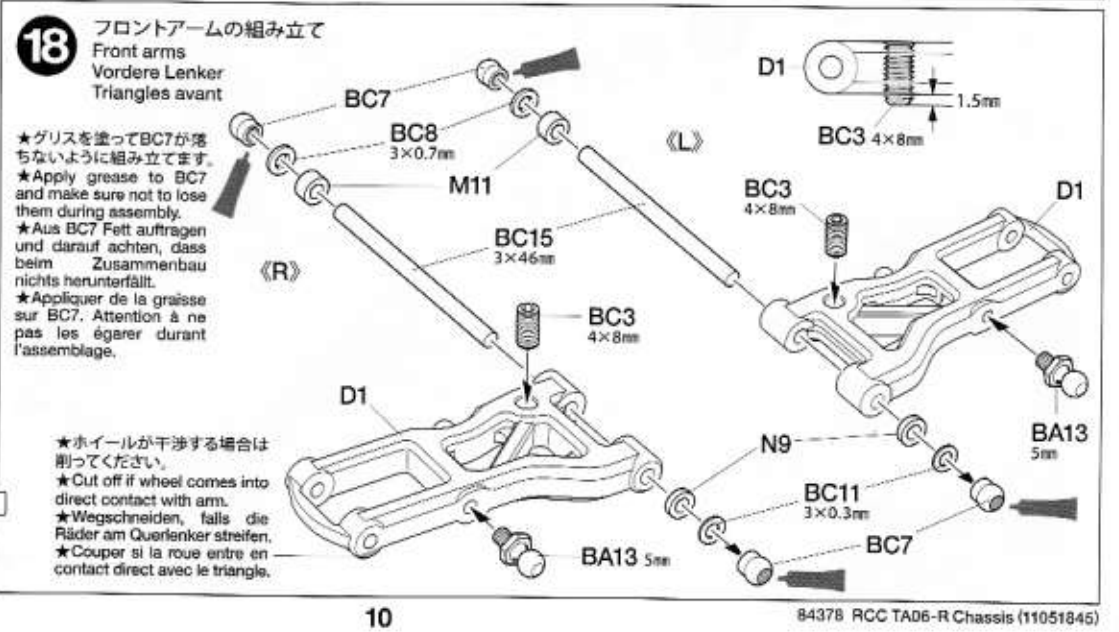

19

BA7 ×2 — 3×8㎜六角皿ビス / Screw / Schraube / Vis

BC24 ×1 — サスマウント 1C / Suspension mount 1C / Aufhängungs-Befestigung 1C / Support de suspension 1C

20

BC1 ×2 — 3×10㎜六角皿ビス / Screw / Schraube / Vis

BC2 ×2 — 1.6×4㎜キャップスクリュー / Cap screw / Zylinderkopfschraube / Vis à tête cylindrique

BB2 ×2 — 3×12㎜ホロービス / Screw / Schraube / Vis

BC6 ×2 — 5×9㎜六角ピローボール / Ball connector / Kugelkopf / Connecteur à rotule

BB4 ×2 — 5㎜ピローボールナット / Ball connector nut / Kugelkopf-Mutter / Ecrou-connecteur à rotule

BA15 ×4 — 1050ベアリング / Ball bearing / Kugellager / Roulement à billes

BC8 ×2 — 3×0.7㎜スペーサー / Spacer / Distanzring / Entretoise

BC10 ×2 — 5×0.2㎜シム / Shim / Scheibe / Cale

BC12 ×2 — 4.6×4.7㎜フランジパイプ / Flanged tube / Kragenrohr / Tube à flasque

BC13 ×2 — 4.5×3.5㎜フランジパイプ / Flanged tube / Kragenrohr / Tube à flasque

BC14 ×2 — 3×32㎜ターンバックルシャフト / Turnbuckle shaft / Spann-Achse / Biellette à pas inversés

BC18 ×4 — 2×9.8㎜シャフト / Shaft / Achse / Axe

BB10 ×4 — 5㎜アジャスター / Adjuster / Einstellstück / Chape à rotule

BC19 ×2 — ホイールハブ / Wheel hub / Radnabe / Moyeu de roue

BC20 ×2 — ホイールアクスル / Wheel axle / Rad-Achse / Axe de roue

BC21 ×2 — アクスルリング / Axle ring / Achsring / Moyeu

BC22 ×2 — クロススパイダー / Cross joint / Kreuzzapfen / Joint croisé

BC23 ×2 — 46㎜スイングシャフト / Swing shaft / Querwelle / Axe

19 フロントアームの取り付け
Attaching front arms
Einbau der vorderen Lenker
Fixation des triangles avant

《L》
BC24 1C
《R》
BA7 3×8㎜

20 フロントアクスルの組み立て
Front axles
Vorderachsen
Essieux avant

★部品の向きに注意してください。
★Note direction.
★Auf richtige Platzierung achten.
★Noter le sens.

《R》 BB2 3×12㎜ N8 BC18 2×9.8㎜ BC23 BC22 BC20 BC21 BA15 1050 C1 BB4 5㎜ BC10 5×0.2㎜

《L》 BC23 BC18 2×9.8㎜ BC22 BC20 BC21 BA15 1050 BB2 3×12㎜ N8 BB4 5㎜ C1 BA15 1050 BC10 5×0.2㎜

《L》, 《R》 BC19 BC2 1.6×4㎜ BC18 2×9.8㎜

《F1, F2》

★2.5㎜ドリルを通します。
★Make 2.5mm hole as shown.
★2,5mm Loch wie abgebildet bohren.
★Percer un trou de 2,5mm comme indiqué.

《R》 BC6 5×9㎜ BC13 4.5×3.5㎜ BC8 3×0.7㎜ F1 (6R) BC12 4.6×4.7㎜ BC1 3×10㎜

《L》 BC13 4.5×3.5㎜ F2 (6L) BC12 4.6×4.7㎜

★スムーズに動く様に締めすぎに注意します。
★To ensure smooth movement, do not overtighten.
★Zur Sicherung der Beweglichkeit nicht zu fest anziehen.
★Pour un fonctionnement souple, ne pas serrer trop fort.

《フロントアッパーアーム》
Front upper arms
Vorderer, oberer Lenker
Tirant avant

★2個作ります。
★Make 2.
★2 Satz anfertigen.
★Faire 2 jeux.

17㎜ BB10 5㎜ BC14 3×32㎜ BB10 5㎜

21

BC5 ×2 — 3×3mmイモネジ / Grub screw / Madenschraube / Vis pointeau

BC17 ×2 — 2.6×22mmシャフト / Shaft / Achse / Axe

《ターンバックルシャフト》
Turnbuckle shaft
Spann-Achse
Biellette à pas inversés

板レンチ / Wrench / Muttern-schlüssel / Clé

広く / Wide / Breit / Agrandir

狭く / Narrow / Schmal / Diminuer

★タイロッド、アッパーアームのターンバックルシャフトは板レンチを使って長さを調整することができます。
★Lengths of steering tie rods and upper suspension arms can be adjusted using wrench.
★Die Länge der Spurstangen und der oberen Aufhängungslenker kann mit einem Schraubenschlüssel eingestellt werden.
★La longueur des biellettes de direction et des tirants supérieurs peut être réglée avec une clé.

21 フロントアクスルの取り付け
Attaching front axles
Vorderachsen-Einbau
Fixation des essieux avant

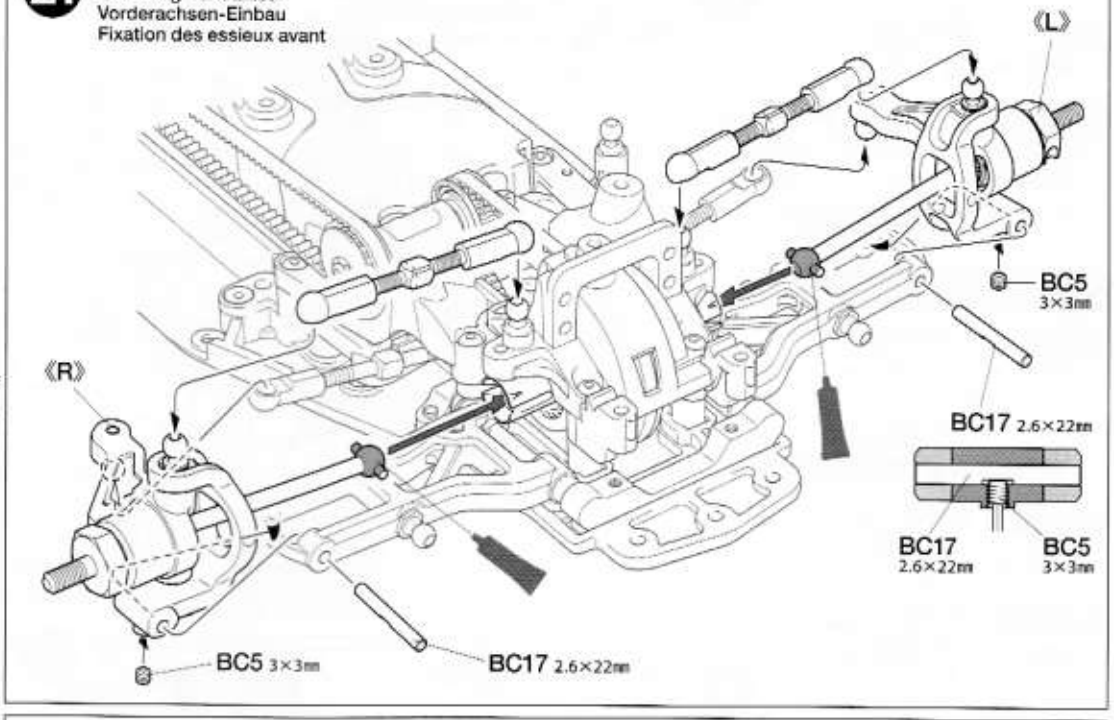

D
22～30
袋詰Dを使用します
BAG D / BEUTEL D / SACHET D

22

BD1 ×4 — 3×2.5mmイモネジ / Grub screw / Madenschraube / Vis pointeau

BD3 ×2 — 5×10mm六角ピローボール / Ball connector / Kugelkopf / Connecteur à rotule

BB10 ×2 — 5mmアジャスター / Adjuster / Einstellstück / Chape à rotule

BD11 ×2 — 5mmアジャスターS / Adjuster / Einstellstück / Chape à rotule

BD13 ×2 — ロッドストッパー / Rod stopper / Gestänge-Stellring / Bague de renvoi

BD14 ×2 — スタビエンド / Stabilizer end / Stabilisator-Endstück / Extrémité de barre stabilisatrice

22 リヤスタビライザーの組み立て
Rear stabilizer
Hinterer Stabilisator
Barre stabilisatrice arrière

★2個作ります。
★Make 2.
★2 Satz anfertigen.
★Faire 2 jeux.

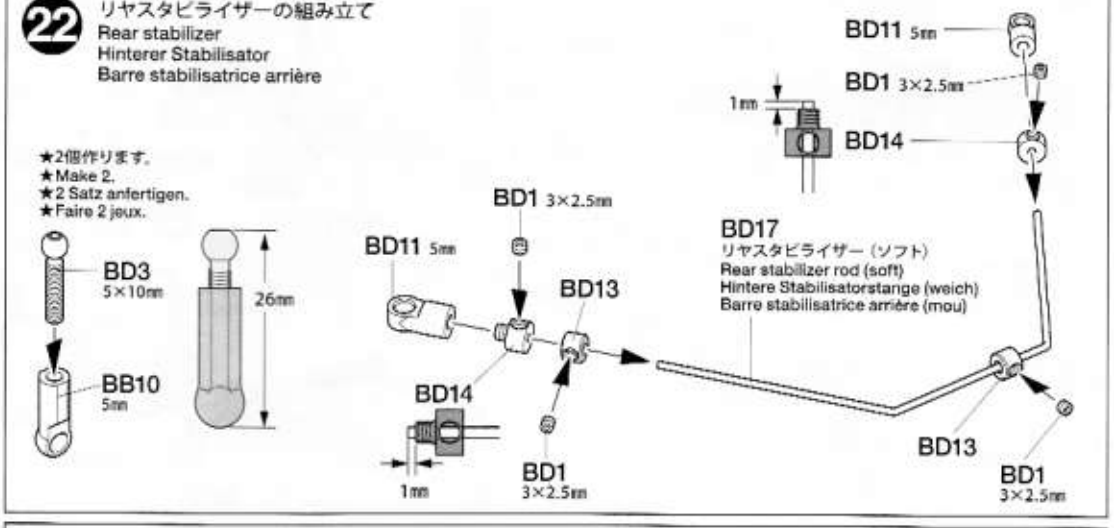

23

BA4 ×2 — 3×8mm六角丸ビス / Screw / Schraube / Vis

BC5 ×2 — 3×3mmイモネジ / Grub screw / Madenschraube / Vis pointeau

23 リヤスタビライザーの取り付け
Attaching rear stabilizer
Anbau des hinteren Stabilisators
Fixation de la barre stabilisatrice arrière

★BD13とBC5（3mmイモネジ）の締め込み具合でスタビライザーの効果を調整します。
★Adjust stabilizer stiffness via the tightness of BD13 and BC5 (grub screw).
★Die Härte des Stabilisators durch Anziehen von BD13 und BC5 (Madenschrauben) einstellen.
★Ajuster la dureté de la barre stabilisatrice en modifiant le serrage de BD13 et BC5 (vis pointeau).

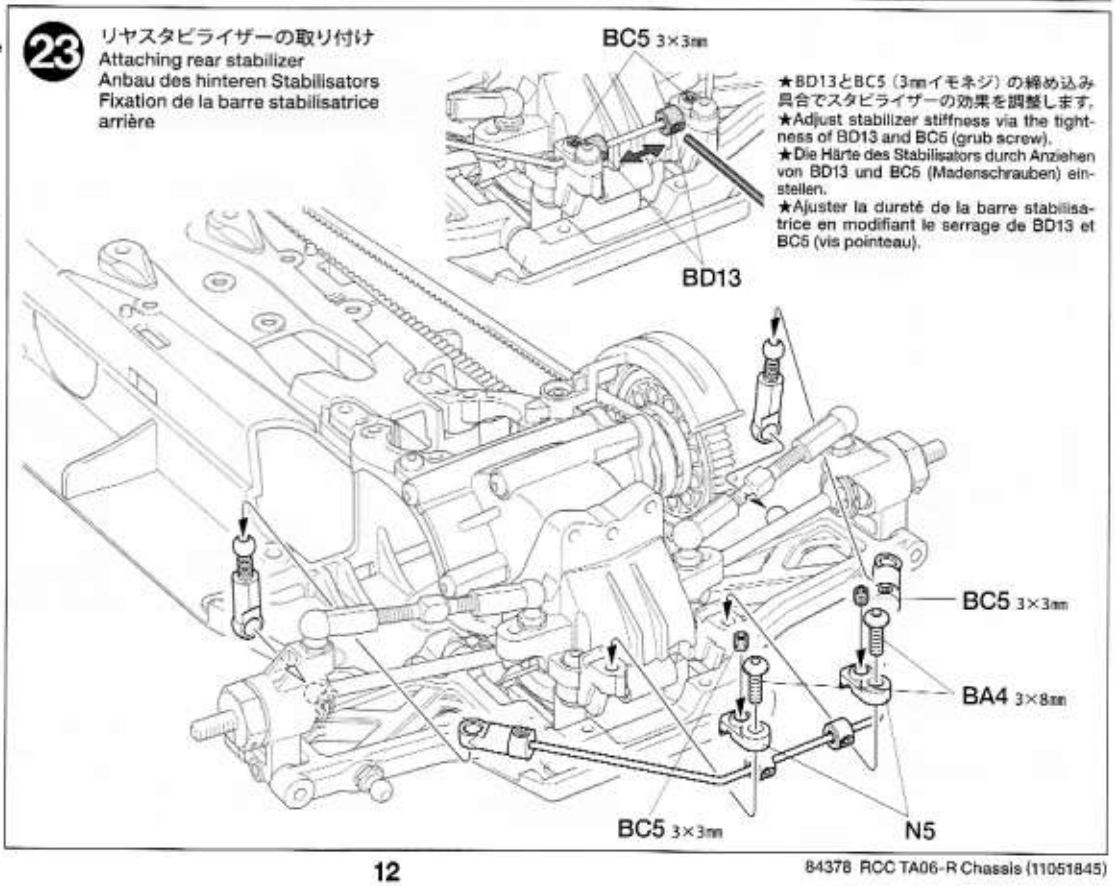

24

BD1 ×4 — 3×2.5㎜イモネジ / Grub screw / Madenschraube / Vis pointeau

BD3 ×2 — 5×10㎜六角ピローボール / Ball connector / Kugelkopf / Connecteur à rotule

BD11 ×2 — 5㎜アジャスター-S / Adjuster / Einstellstück / Chape à rotule

BD12 ×2 — 4㎜アジャスター / Adjuster / Einstellstück / Chape à rotule

BD13 ×2 — ロッドストッパー / Rod stopper / Gestänge-Stellring / Bague de renvoi

BD14 ×2 — スタビエンド / Stabilizer end / Stabilisator-Endstück / Extrémité de barre stabilisatrice

24 フロントスタビライザーの組み立て
Front stabilizer
Vorderer Stabilisator
Barre stabilisatrice avant

★2個作ります。
★Make 2.
★2 Satz anfertigen.
★Faire 2 jeux.

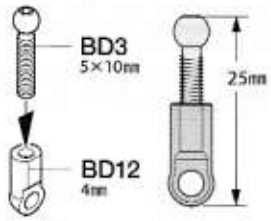

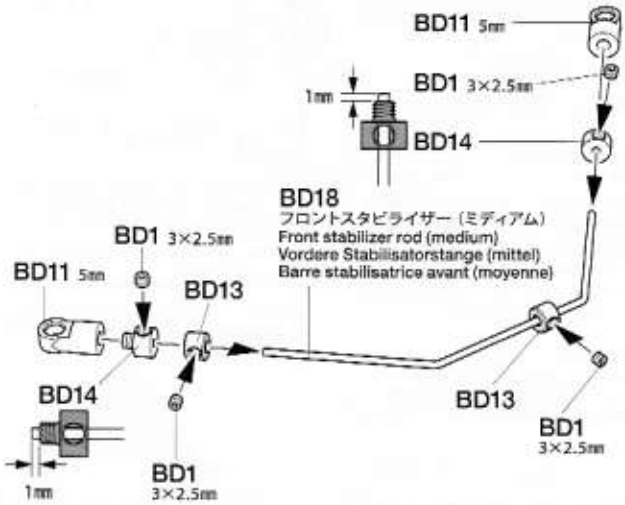

25

BA4 ×2 — 3×8㎜六角丸ビス / Screw / Schraube / Vis

BC5 ×2 — 3×3㎜イモネジ / Grub screw / Madenschraube / Vis pointeau

25 フロントスタビライザーの取り付け
Attaching front stabilizer
Anbau des vorderen Stabilisators
Fixation de la barre stabilisatrice avant

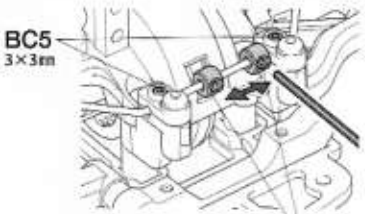

★BD13とBC5（3㎜イモネジ）の締め込み具合でスタビライザーの効果を調整します。
★Adjust stabilizer stiffness via the tightness of BD13 and BC5 (grub screw).
★Die Härte des Stabilisators durch Anziehen von BD13 und BC5 (Madenschrauben) einstellen.
★Ajuster la dureté de la barre stabilisatrice en modifiant le serrage de BD13 et BC5 (vis pointeau).

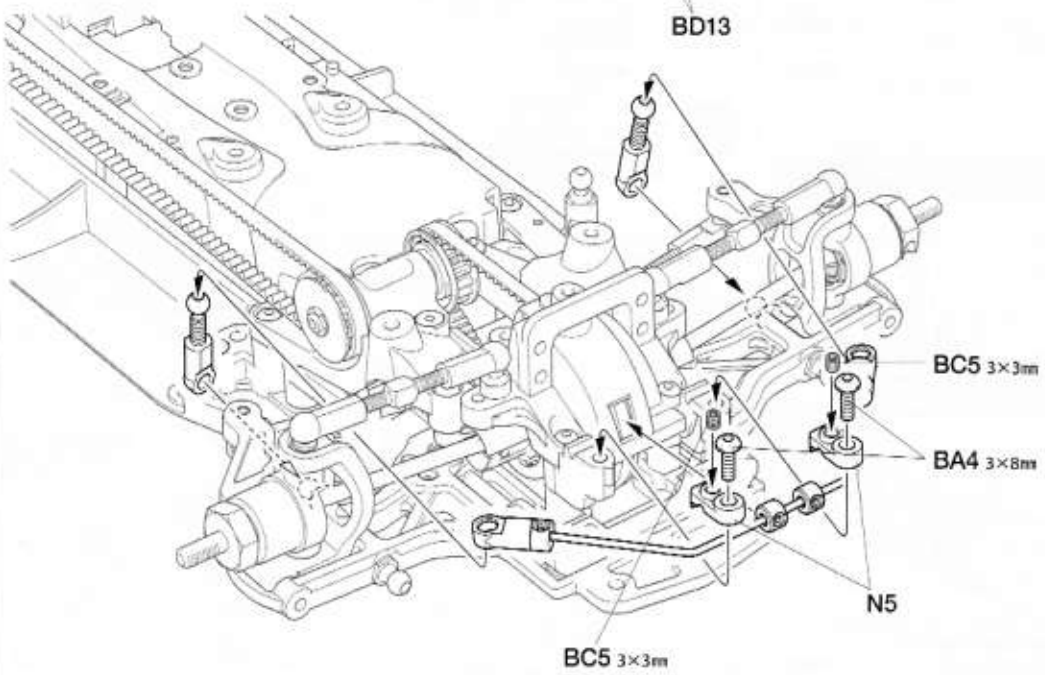

26

BD2 ×8 — 2㎜Eリング / E-Ring / Circlip

BD4 ×4 — ピストンロッド / Piston rod / Kolbenstange / Axe de piston

BD5 ×4 — ピストン / Piston / Kolben

BD6 ×4 — ロッドガイド / Rod guide / Stangenführung / Guide d'axe

BD7 ×4 — 2㎜シャフトガイド / Shaft guide / Stangenführung / Guide d'axe

BD8 ×4 — 12㎜Oリング / O-ring / O-Ring / Joint torique

BD9 ×4 — 3㎜Oリング（シリコン） / Silicone O-ring / Silikon-O-Ring / Joint silicone

BD15 ×4 — ダンパーシリンダー / Damper cylinder / Dämpfer-Zylinder / Corps d'amortisseur

26 ダンパーの組み立て 1
Damper assembly 1
Zusammenbau des Stoßdämpfers 1
Assemblage des amortisseurs 1

★4個作ります。
★Make 4.
★4 Satz anfertigen.
★Faire 4 jeux.

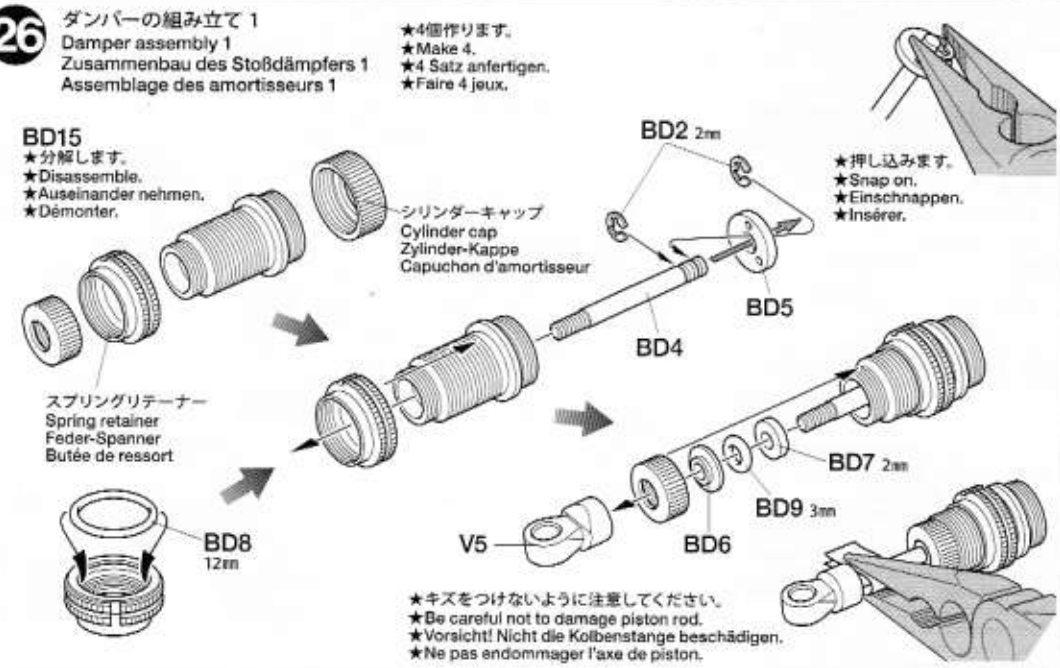

27

BD10 ×4 — オイルシール / Oil seal / Ölabdichtung / Joint d'étanchéité

《ダンパーオイルのセッティング》
別売のタミヤシリコンダンパーオイルは、RCカーのオイルダンパー用に開発された高性能オイルです。温度が変化しても粘度変化が少なく、安定したダンピング効果を発揮。路面状態やコースレイアウトに合わせて、幅広いダンパーセッティングが可能です。

★キット付属のダンパーオイルは#400です。
★Kit-standard damper oil (#400).
★Bausatz-Standard Dämpferöl (#400).
★Huile d'amortisseurs standard (#400) du kit.

ソフトセット SOFT SET (53443)	赤 RED	# 200
	橙 ORANGE	# 300
	黄 YELLOW	# 400
ミディアムセット MEDIUM SET (53444)	緑 GREEN	# 500
	青 BLUE	# 600
	紫 PURPLE	# 700
ハードセット HARD SET (53445)	ピンク PINK	# 800
	クリアー CLEAR	# 900
	ライトブルー LIGHT BLUE	# 1000

28

BD16 ×4

コイルスプリング（ミディアム 白/黄）
Coil spring (medium, white/yellow)
Spiralfeder (mittel, weiß/gelb)
Ressort hélicoïdal (moyenne, blanc/jaune)

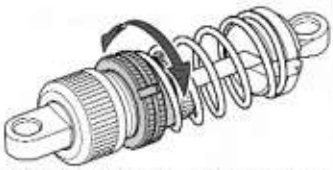

★スプリングリテーナーを回してスプリングの硬さ、車高を調整します。
★Rotate spring retainer to adjust tension and ground clearance.
★Drehen Sie am Federauflager um Spannung und Bodenfreiheit einzustellen.
★Faire tourner la cale de ressort pour régler la tension et la garde au sol.

29

BA4 ×2 — 3×8㎜六角丸ビス / Screw / Schraube / Vis

BA7 ×3 — 3×8㎜六角皿ビス / Screw / Schraube / Vis

BB4 ×2 — 5㎜ピローボールナット / Ball connector nut / Kugelkopf-Mutter / Ecrou-connecteur à rotule

★カーボンパーツの周りに瞬間接着剤（別売）を流して割れ止めをしてください。絶縁効果にもなります。
★To prevent carbon parts from damage, apply instant cement (available separately) to the edge. It also works as insulation.
★Zur Erhöhung der Karbonteilefestigkeit Sekundenkleber (separat erhältlich) auftragen. Wirkt auch als Isolation.
★Pour renforcer la châssis carbone, appliquer de la colle rapide (disponible séparément). Sert également d'isolant.

27 ダンパーオイルの入れ方

Damper oil
Dämpfer-Öl
Huile pour amortisseurs

★4個作ります。
★Make 4.
★4 Satz anfertigen.
★Faire 4 jeux.

1. ピストンをさげ、オイルを入れます。ピストンをゆっくり上下させてオイル中の気泡を抜きます。

1.Pull down piston and pour oil into cylinder. Remove air bubbles by slowly moving piston up and down.

1.Kolben nach unten ziehen und Öl einfüllen. Luftblasen durch Auf-und Abbewegen des Kolbens herausdrücken.

1.Pousser le piston vers le bas et remplir le corps d'huile. Chasser les bulles d'air en déplaçant le piston de bas en haut.

2. ピストンをいっぱいにおろし、オイルシールをはめ込み、あふれたオイルをティッシュペーパーですいとります。

2.Pull down piston, attach oil seal and absorb oil overflow with tissue paper.

2.Kolben nach unten ziehen. Ölabdichtung einstecken, überlaufendes Öl mit Papiertaschentuch abwischen.

2.Pousser le piston vers le bas, placer le joint d'étanchéité et essuyer l'excédent d'huile avec du papier essuie-tout.

3. シリンダーキャップをしめ込んで完了です。

3.Tighten cylinder cap.

3.Zylinder-Kappe aufschrauben.

3.Serrer le capuchon d'amortisseur.

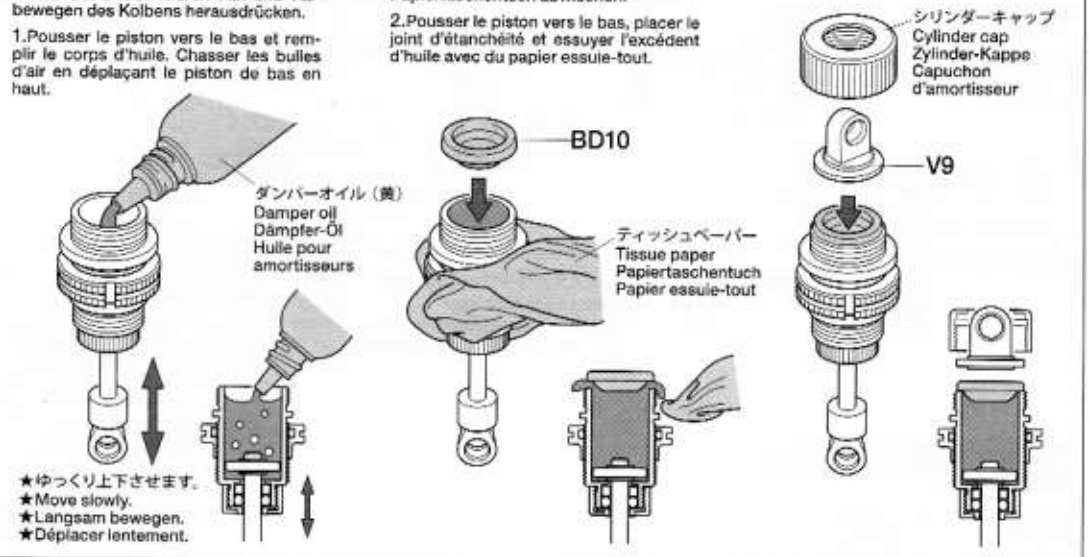

★ゆっくり上下させます。
★Move slowly.
★Langsam bewegen.
★Déplacer lentement.

28 ダンパーの組み立て 2

Damper assembly 2
Zusammenbau des Stoßdämpfers 2
Assemblage des amortisseurs 2

★4個作ります。
★Make 4.
★4 Satz anfertigen.
★Faire 4 jeux.

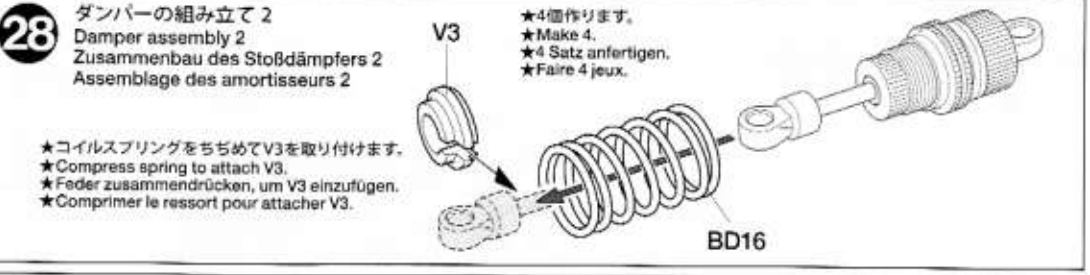

★コイルスプリングをちぢめてV3を取り付けます。
★Compress spring to attach V3.
★Feder zusammendrücken, um V3 einzufügen.
★Comprimer le ressort pour attacher V3.

29 リヤダンパーの取り付け

Attaching rear dampers
Einbau der hinteren Stoßdämpfer
Fixation des amortisseurs arrière

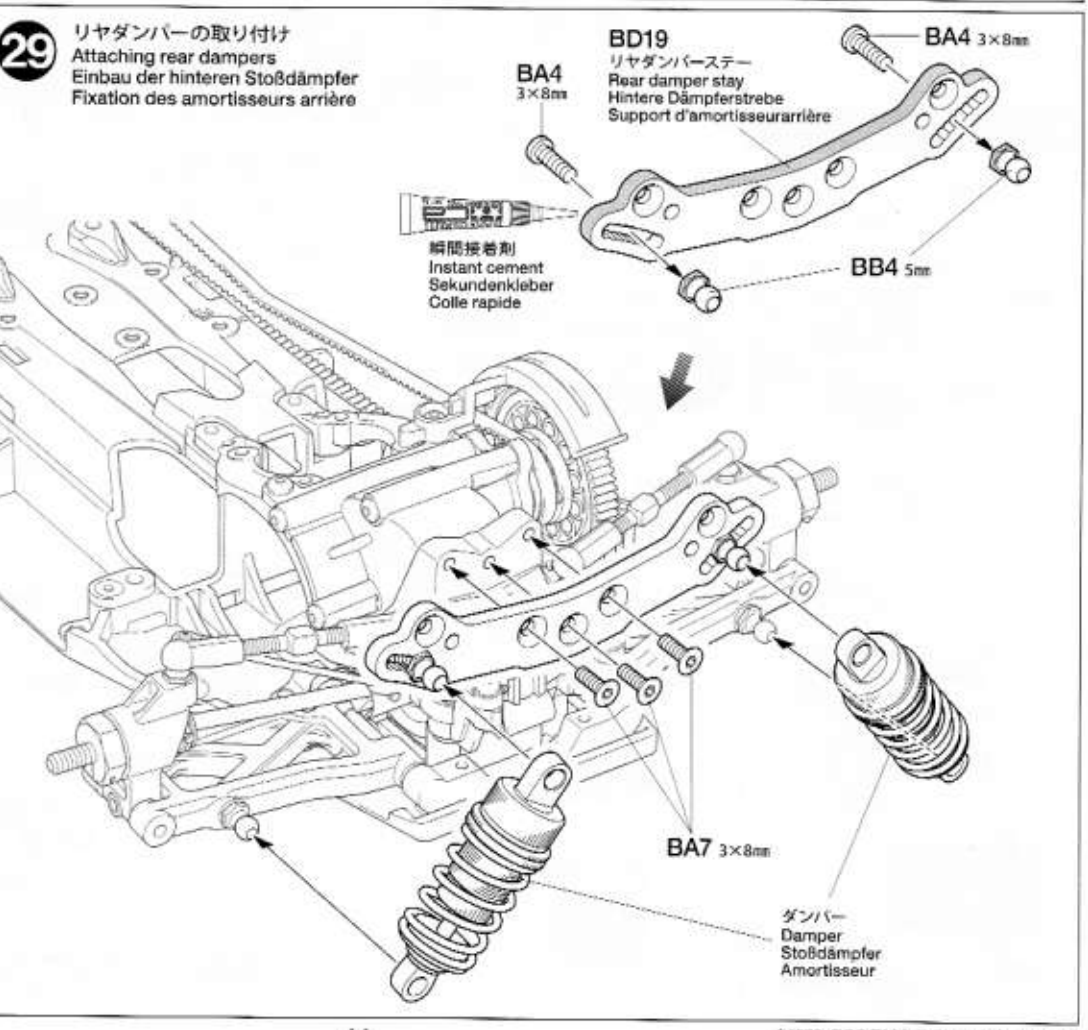

30

BA4 ×4	3×8㎜六角丸ビス Screw Schraube Vis
BA7 ×2	3×8㎜六角皿ビス Screw Schraube Vis
BB4 ×2	5㎜ピローボールナット Ball connector nut Kugelkopf-Mutter Ecrou-connecteur à rotule

E 31～38
袋詰Eを使用します
BAG E / BEUTEL E / SACHET E

31

BE1 ×1	3×15㎜六角丸ビス Screw Schraube Vis
BA5 ×2	3×6㎜六角丸ビス Screw Schraube Vis
BA7 ×1	3×8㎜六角皿ビス Screw Schraube Vis
BC5 ×1	3×3㎜イモネジ Grub screw Madenschraube Vis pointeau
BA12 ×1	3㎜ロックナット（薄） Lock nut (thin) Sicherungsmutter (dünn) Ecrou de blocage (fin)
BE6 ×1	3㎜ワッシャー（大） Washer (large) Beilagscheibe (groß) Rondelle (grande)
BB6 ×2	630ベアリング Ball bearing Kugellager Roulement à billes
BC8 ×1	3×0.7㎜スペーサー Spacer Distanzring Entretoise
BC9 ×2	3×0.5㎜スペーサー Spacer Distanzring Entretoise
BE8 ×2	3×0.2㎜シム Shim Scheibe Cale

※の部品はキットには含まれていません。
Parts marked ※ are not in kit.
Teile mit ※ sind im Bausatz nicht enthalten.
Les pièces marquées ※ ne sont pas incluses dans le kit.

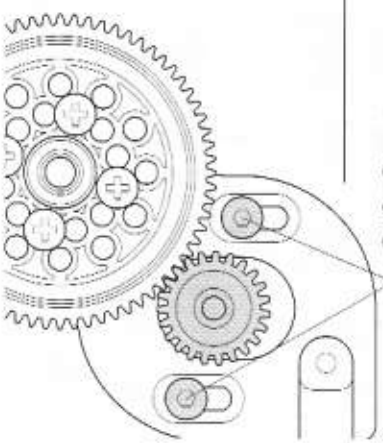

30 フロントダンパーの取り付け
Attaching front dampers
Einbau der vorderen Stoßdämpfer
Fixation des amortisseurs avant

BD20
フロントダンパーステー
Front damper stay
Vordere Dämpferstrebe
Support d'amortisseur avant

BA4 3×8㎜
BA4 3×8㎜
N9
BB4 5㎜
BA7 3×8㎜
BA4 3×8㎜
ダンパー
Damper
Stoßdämpfer
Amortisseur
BA7 3×8㎜

31 モーターの取り付け
Attaching motor
Motor-Einbau
Fixation du moteur

★ベルト（長）のたるみ調整
★Adjusting drive belt (long) tension
★Einstellung der Spannung des Antriebsriemens (lang)
★Réglage de la tension de la courroie (long)

BA12 3㎜
BB6 630
BE6 3㎜
K12
BC8 3×0.7㎜
BE8 3×0.2㎜
BE1 3×15㎜

※モーター（別売）
※Motor (separately available)
※Motor (getrennt erhältlich)
※Moteur (disponible séparément)

注意ステッカー Ⓒ
Caution sticker
Vorsicht Sticker
Sticker de precaution

BC5 3×3㎜
※ピニオンギヤ（06モジュール）（別売）
※Pinion gear (06 module) (separately available)
※Motorritzel (0.6 Module) (getrennt erhältlich)
※Pignon moteur (0,6 module) (disponible séparément)
BA5 3×6㎜
BC9 3×0.5㎜
BA7 3×8㎜

★ギヤが軽くまわるようにすきまを調節してモーターを固定してください。
★Allow clearance for gears to run smoothly.
★Den Zahnrädern genügend Spiel für zügigen Lauf geben.
★Ajuster l'espace pour permettre la libre rotation des pignons.

32

BA4 ×1 — 3×8㎜六角丸ビス / Screw / Schraube / Vis

BB4 ×1 — 5㎜ピローボールナット / Ball connector nut / Kugelkopf-Mutter / Ecrou-connecteur à rotule

BE11 ×2 — サーボセイバースプリング(小) / Servo saver spring (small) / Servo-Saver-Feder (klein) / Ressort de sauve-servo (petit)

BE12 ×1 — サーボセイバースプリング(大) / Servo saver spring (large) / Servo-Saver-Feder (groß) / Ressort de sauve-servo (grand)

Checking R/C equipment

1. Install batteries.
2. Extend receiver antenna.
3. Connect charged battery.
4. Switch on transmitter.
5. Switch on receiver.
6. Trims in neutral.
7. Slide steering reverse switch to "Normal" position.
8. Steering wheel in neutral.
9. Servo in neutral position.
10. After attaching servo saver, switch off R/C units and disconnect connectors.

Überprüfen der RC-Anlage

(Siehe Bild rechts.)

1. Batterien einlegen.
2. Empfängerantenne ausrollen.
3. Voll aufgeladenen Akku verbinden.
4. Sender einschalten.
5. Empfänger einschalten.
6. Trimmhebel neutral stellen.
7. Schalter für Lenkservo (Servo-Normal).
8. Lenkrad neutral stellen.
9. Servo in Neutralstellung.
10. Nachdem der Servo-Saver angebracht ist, die RC-Einheit ausschalten und die Stecker abziehen.

Vérification de l'équipement R/C

1. Mettre en place les piles.
2. Déployer l'antenne du récepteur.
3. Charger complètement la batterie.
4. Allumer l'émetteur.
5. Allumer le récepteur.
6. Placer les trims au neutre.
7. Position "Normal" pour le servo de direction.
8. Le volant de direction au neutre.
9. Servo au neutre.
10. Après installation du sauve-servo, éteindre l'ensemble R/C et débrancher les connecteurs.

32 ラジオコントロールメカのチェック / Checking R/C equipment / Überprüfen der RC-Anlage / Vérification de l'équipement R/C

注意! CAUTION

★ご使用のプロポセット付属の取扱説明書をよく読んでからお使いください。
★Refer to the manual included with R/C unit.
★Die bei der RC-Anlage enthaltene Anleitung beachten.
★Se référer au manual inclus avec l'équipment R/C.

★番号の順にチェックし、必ずサーボのニュートラルを確認して組み立ててください。
★Make sure the servo is in neutral prior to assembly.
★Servo vor dem Einbau in neutrale Stellung bringen.
★S'assurer que le servo est au neutre avant assemblage.

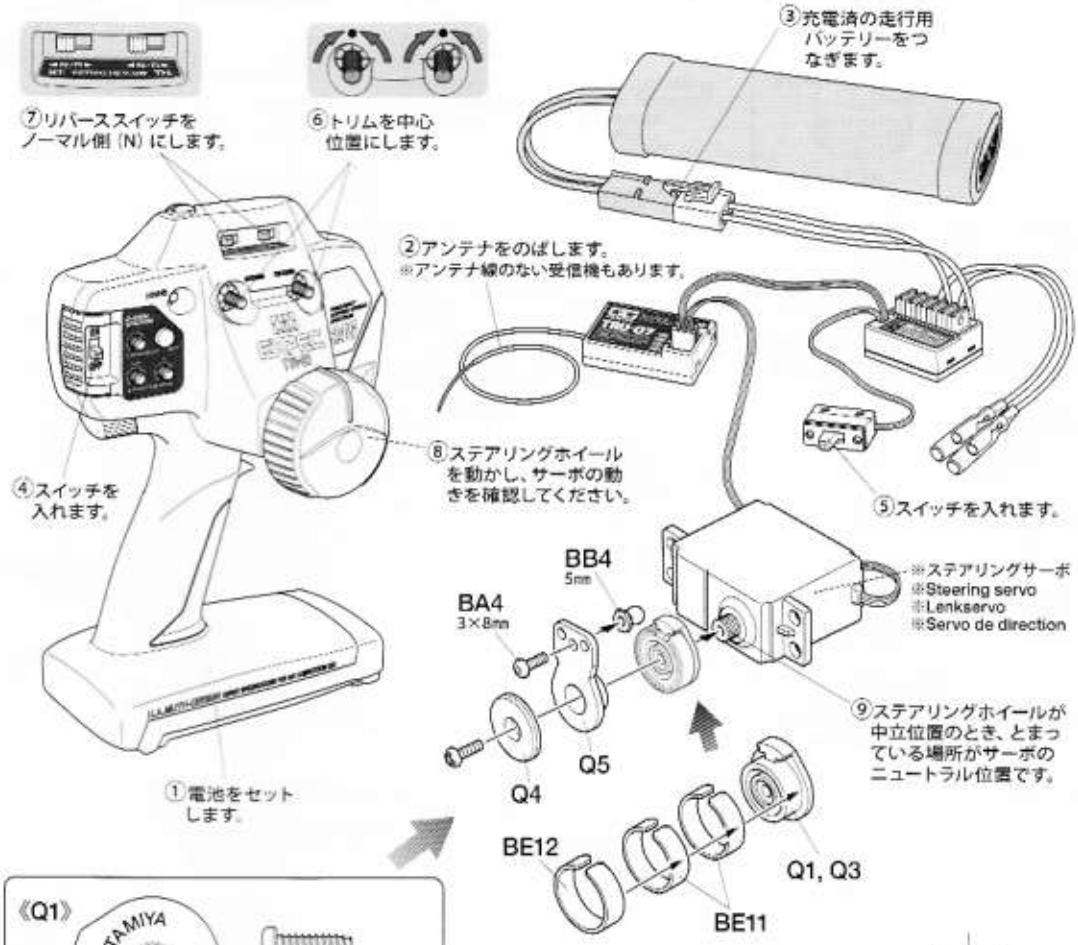

《Q1》

BE4 2.6×10㎜

★タミヤ製サーボの場合はQ1とBE4を使用します。他社製サーボを使用する場合は下の表をご覧ください。
★Use Q1 and BE4 when using Tamiya servos. See diagram below when using other brands of servo.
★Q1 und BE4 benutzen bei Tamiya Servos. Bei der Verwendung anderer Servos unten stehendes Diagramm beachten.
★Utiliser Q1 et BE4 avec des servos Tamiya. Se reporter au tableau ci-dessous pour d'autres marques de servos.

★サーボがニュートラルの状態で図のように取り付けます。
★Attach as shown with servo in neutral.
★Wie angegeben Servo in Neutralstellung bringen.
★Monter comme indiqué avec le servo au neutre.

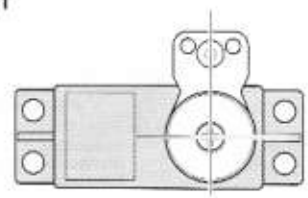

⑩取り付け後、送受信機のスイッチを切り、走行用バッテリーもはずしておきます。

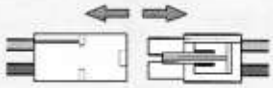

《サーボホーン用ビスの選び方》/ Selecting Servo Horn Screw / Schraube des Servohorns / Choix du palonnier de servo

★他社製サーボを搭載する場合は、サーボホーン用ビスをキット付属の10mmサイズビスに交換します。この表をよく見て、4種類の中からサーボに合わせたビスを選んでください。また、これ以外のビスの場合はプロポメーカーにお問い合わせください。

★When using other brands of servo, replace servo horn screw with 10mm screw included in this kit, using this diagram to select the correct screw. If there is no suitable screw, please contact the servo manufacturer.

★Bei der Verwendung anderer Servos sollte die Schraube am Servohorn durch die beiliegende 10mm Schraube ersetzt werden. Beachten Sie das Diagramm für die Auswahl der richtigen Schraube. Ist dort keine geeignete Schraube aufgeführt, fragen Sie den Servohersteller.

★Pour d'autres marques de servos, remplacer la vis de palonnier par la vis 10mm incluse dans ce kit, en utilisant ce tableau pour choisir la vis correcte. S'il n'y a pas de vis compatible, contacter le fabricant du servo.

★サーボからビスを外します。
★Remove original servo horn screw.
★Originalschraube des Servohorns entfernen.
★Enlever la vis originale du palonnier.

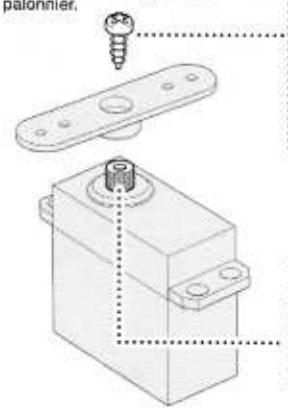

1 ★ビスのネジ部をよく見て、ビスの種類を確認します。
★Examine screw and determine type.
★Schraube überprüfen und die Richtige auswählen.
★Examiner la vis et déterminer le type.

2 ★下の原寸図でビスの太さを確認し、選択したビスを使います。
★Check screw thickness with diagram below. Use selected screw.
★Dicke der Schraube mit dem unten stehenden Diagramm vergleichen. Die ausgewählte Schraube nutzen.
★Vérifier l'épaisseur de la vis sur le tableau ci-dessous. Utilisier la vis choisie.

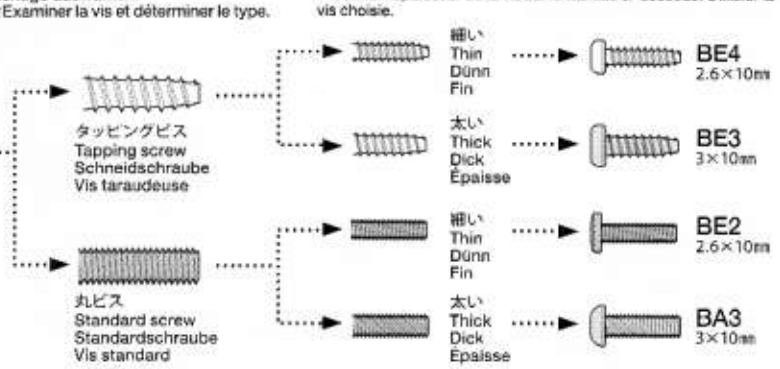

★使用するサーボの取り付け部に合わせて選びます。
★Match part with servo.
★Den zum Servo passenden Sockel aussuchen.
★Utiliser une pièce adaptée au servo.

《Q1》

《Q3》

33

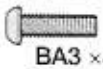
BA3 ×4 — 3×10㎜六角丸ビス / Screw / Schraube / Vis

BC1 ×2 — 3×10㎜六角皿ビス / Screw / Schraube / Vis

BA7 ×1 — 3×8㎜六角皿ビス / Screw / Schraube / Vis

BE7 ×4 — 3㎜ワッシャー / Washer / Beilagscheibe / Rondelle

BE9 ×1 — 3×23㎜ターンバックルシャフト / Turnbuckle shaft / Spann-Achse / Biellette à pas inversés

BB10 ×2 — 5㎜アジャスター / Adjuster / Einstellstück / Chape à rotule

BA4 ×4 — 3×8㎜六角丸ビス / Screw / Schraube / Vis

★N3、N4を使わないときに、BA3の換わりに取り付けます。
★Use BA4 in place of BA3 when not attaching N3, N4.
★BA4 anstelle von BA3 verwenden, wenn N3 und N4 nicht verwendet werden.
★Utiliser BA4 à la place de BA3 si N3 et N4 ne sont pas installés.

34

BA7 ×2 — 3×8㎜六角皿ビス / Screw / Schraube / Vis

★RCメカの搭載方法は基本的には自由です。駆動ベルトに配線等が当たらないように注意して取り付けてください。
★RCメカの各コネクターの接続はメカに付属の説明書を良くお読みください。
★Install R/C unit in desired position. Position R/C unit so as not to obstruct drive belts.
★For connecting R/C units, refer also to the instructions supplied with units.
★Die RC-Einheit an gewünschter Stelle einbauen. Die RC-Einheit so anbringen, dass die Antriebsriemen nicht an ihr streifen.
★Zum Anschließen der RC-Einheiten auch die den Einheiten beiliegenden Anleitungen beachten.
★Installer l'ensemble R/C dans la position choisie en veillant à ne pas le mettre en contact avec les courroies.
★Pour installer l'ensemble RC, consulter également ses instructions spécifiques.

★モーターへの配線は＋（プラス）と＋（プラス）、－（マイナス）と－（マイナス）をつなぎます。
★For motor cables, connect (+) to (+) and (-) to (-).
★Bei den Motorkabeln (+) mit (+) und (-) mit (-) verbinden.
★Pour les câbles moteur, connecter (+) avec (+) et (-) avec (-).

BE13 ×1 — アンテナキャップ / Antenna cap / Antennenkappe / Capuchon d'antenne

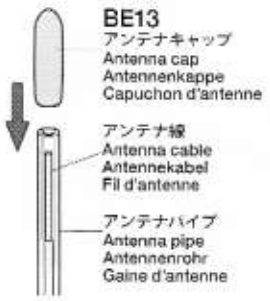

33 ステアリングサーボの取り付け
Attaching steering servo
Lenkservo-Einbau
Fixation du servo de direction

BA3 3×10㎜
BE7 3㎜
BE9 3×23㎜
BB10 5㎜
BB10 5㎜
★切り取ります。
★Remove.
★Entfernen.
★Enlever.
8〜11㎜
N14
BE7 3㎜
N14
N3, N4
★サーボの大きさに合わせて取り付けてください。
★Attach according to servo size.
★Entsprechend der Servogröße einbauen.
★Fixer en fonction de la taille du servo.
JJ1
BC1 3×10㎜
BA7 3×8㎜

34 RCメカの搭載例
Attaching R/C unit
Einbau der RC-Einheit
Installation de l'ensemble R/C

K7 ★受信機のアンテナ線を通します。
★Pass antenna.
★Antennenkabel durchführen.
★Passer l'antenne.
※ESC
※Electronic speed controller
※Elektronischer Fahrregler
※Variateur de vitesse électronique
※受信機スイッチ
※Receiver switch
※Empfänger-Schalter
※Interrupteur du circuit de réception
※受信機
※Receiver
※Empfänger
※Récepteur
両面テープで取り付けます。
Double-sided tape
Doppelklebeband
Adhésif double face
BA7 3×8㎜
アンテナパイプ
Antenna pipe
Antennenrohr
Gaine d'antenne
K15
★配線コードはジャマにならないようにナイロンバンドでたばねておきます。
★Secure cables using nylon band.
★Kabel mit Nylonband zusammenbinden.
★Maintenir les câbles en place avec un collier en nylon.
BA7 3×8㎜

35

BC1 ×5 — 3×10mm六角皿ビス / Screw / Schraube / Vis

BA7 ×3 — 3×8mm六角皿ビス / Screw / Schraube / Vis

BE5 ×4 — 4mmフランジロックナット / Flange lock nut / Sicherungsmutter / Ecrou nylstop à flasque

《トランスポンダーホルダー》
Transponder stay
Transponder-Halterung
Support de transpondeur

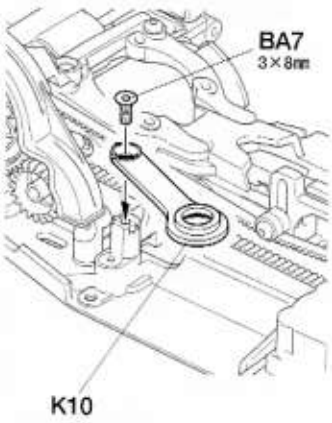

35 ホイールの取り付け
Attaching wheels
Einbau der Räder
Fixation des roues

《リヤ》
Rear
Hinten
Arrière

N6
N2
N2
BE5 4mm
★ナイロン部までしめ込みます。
★Tighten up to nylon portion.
★Anziehen, bis Gewinde aus Nylon-Sicherungsteil schaut.
★Serrer jusqu'à la bague en nylon.
※ホイール
※Wheel
※Rad
※Roue
BE5 4mm
BA7 3×8mm
BE5 4mm
※ホイール
※Wheel
※Rad
※Roue

《フロント》
Front
Vorne
Avant

★部品の向きに注意してください。
★Note direction.
★Auf richtige Platzierung achten.
★Noter le sens.
B3
BE5 4mm
※ホイール
※Wheel
※Rad
※Roue
※ホイール
※Wheel
※Rad
※Roue
B5
BC1 3×10mm
BC1 3×10mm
BC1 3×10mm
BE5 4mm

36

BA3 ×2 — 3×10mm六角丸ビス / Screw / Schraube / Vis

《予備パーツ》
Spare parts
Ersatzteile
Pièces détachées

★組み立てで余ったスペーサーやワッシャー等の部品は車高調整や部品のガタ取りなどのセッティングや予備パーツとしてご利用ください。
★Use extra spacers and washers to adjust ground clearance and for maintenance or use as spare parts.
★Die zusätzlichen Distanzstücke und Beilagscheiben zur Einstellung der Bodenfreiheit und zur Wartung oder als Ersatzteile verwenden.
★Utiliser des entretoises et rondelles supplémentaires pour régler la garde au sol ou les conserver comme pièces détachées pour la maintenance.

36 ウレタンバンパーの取り付け
Attaching urethane bumper
Einbau der Urethan-Stoßfängers
Fixation du pare-chocs en mousse

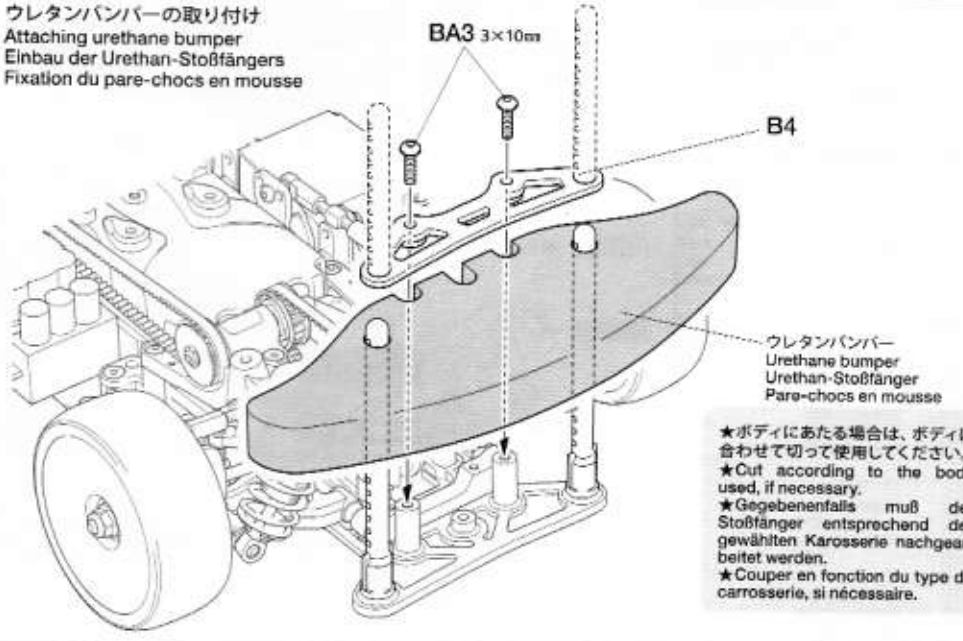

★ボディにあたる場合は、ボディに合わせて切って使用してください。
★Cut according to the body used, if necessary.
★Gegebenenfalls muß der Stoßfänger entsprechend der gewählten Karosserie nachgearbeitet werden.
★Couper en fonction du type de carrosserie, si nécessaire.

37

BA7 ×4 — 3×8㎜六角皿ビス / Screw / Schraube / Vis

BE10 ×4 — 2.3㎜Oリング / O-ring / O-Ring / Joint torique

★被覆の破れたバッテリーは使用しないでください。ショートの危険があります。
★連続走行はモーターを傷めます。バッテリー1本分走行させたら、モーターを休ませましょう。

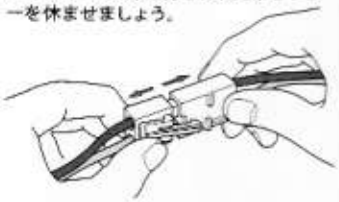

★Do not use batteries with damaged battery cell cover. It may cause short circuiting.
★Avoid continuous running. Allow the motor to cool after each battery run.
★Keinen Akku verwenden, dessen Hülle beschädigt ist. Es könnte Kurzschluss entstehen.
★Permanenten Motoreinsatz vermeiden. Den Motor möglichst nach jedem Fahrbetrieb abkühlen lassen.
★Ne pas utiliser le pack avec un couvercle endommagé. Il y a un risque de court-circuit.
★Eviter de rouler continuellement. Laisser le moteur refroidir après chaque accu.

37 走行用バッテリーの搭載
Installing battery pack
Einlegen des Akkupacks
Installation du pack d'accus

★配線コードが可動部分にあたらないように注意してください。
★Make sure cables are clear of moving parts.
★Darauf achten, dass die Kabel keine bewegten Teile berühren.
★S'assurer que les câbles ne touchent pas les pièces en mouvement.

BA7 3×8㎜
BA7 3×8㎜
BE10 2.3㎜
K1
BE10 2.3㎜
※走行用バッテリー
※Battery pack
※Akkupack
※Pack d'accus

スポンジテープ
Sponge tape
Schaumgummi-Klebeband
Bande mousse

★搭載するバッテリーに合わせて取り付けてください。
★Apply according to the battery size.
★Entsprechend der Akkugröße verwenden.
★Appliquer selon la taille du pack.

アルミグラステープ
Aluminum glass tape
Aluminium-Glasfaser Klebeband
Bande renforcée aluminium
★配線コードをカバーします。
★Apply tape to protect cables.
★Zum Schutz der Kabel Klebeband anbringen.
★Apposer de la bande pour protéger les câbles.

38

BE14 ×4 — 6㎜スナップピン / Snap pin / Federstift / Epingle métallique

38 ボディの取り付け
Attaching body
Aufsetzen der Karosserie
Fixation de la carrosserie

★取り付けるボディに合わせて6㎜スナップピンの位置を決めてください。
★Determine the position of snap pins according to body.
★Die Position der Federstifte ensprechend der Karosserie festlegen.
★Déterminer l'emplacememnt des épingles en fonction du type de carrosserie.

《リヤ》
Rear
Hinten
Arrière

BE14 6㎜
B2

《フロント》
Front
Vorne
Avant

B2
BE14 6㎜

★ロゴステッカーはご自由にお使いください。
★Apply logo sticker as you like.
★Aufkleber mit Logo nach Belieben anbringen.
★Apposer le logo autocollant à son gré.

●ボディの切り取り、穴開けはシャーシに合わせて行ってください。
●Trim and make holes on the body while adjusting with chassis.
●Zuschneiden und in Abstimmung mit dem Chassis Löcher bohren.
●Découper et percer des trous dans la carrosserie en l'ajustant sur le chassis.

Setting up

●ベルトのたるみ調整
●ADJUSTING DRIVE BELT TENSION
●EINSTELLUNG DER SPANNUNG DES ANTRIEB-SRIEMENS
●RÉGLAGE DE LA TENSION DE LA COURROIE

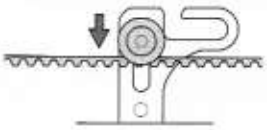

★ベルト（長）のたるみ調整
★Adjusting drive belt (long) tension
★Einstellung der Spannung des Antriebsriemens (lang)
★Réglage de la tension de la courroie (long)

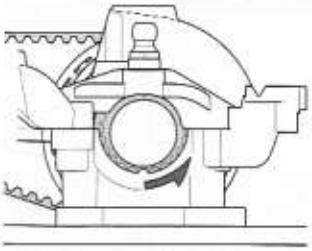

★ベルト（短）がたるみ、歯とびするようでしたらバルクヘッドのN16（1510ベアリングホルダー）の取り付け位置を外側にずらして調整してください。
★To tighten drive belt (short), position N16 joint (1510 bearing holder) away from initial groove.
★Um den Antriebsriemen (kurz) zu spannen, das Exzenterstück N16 (1510 Lager-Halterung) gegenüber der ursprünglichen Einrastung verstellen.
★Pour tendre la courroie (court), orienter le support excentrique N16 (support de roulement 1510) à l'écart de la rainure initiale.

●ギヤ比
搭載するモーター、コースレイアウト等に合わせて、ピニオンギヤの歯数（ギヤ比）をセッティングしてください。

●GEAR RATIO
Choose gear ratio according to the motor used or running surface condition.

●GETRIEBEÜBERSETZUNG
Wählen Sie die Getriebeübersetzung entsprechend dem eingesetzten Motor und dem Fahrbahnbelag.

●RAPPORT DE PIGNONERIE
Choisir le rapport de pignonnerie en fonction du moteur ou du type de piste.

計算式
Formula

$$\left(\frac{\text{スパーギヤ歯数 (68T)}\ \text{Spur gear teeth}}{\text{ピニオンギヤ歯数}\ \text{Pinion gear teeth}} \times 2.17\right) : 1$$

★ピニオンギヤは市販の06モジュールギヤを使用してください。
★Use 06 module pinion gear.

（キット標準） 68Tスパーギヤ
Spur gear

ピニオン Pinion gear	ギヤ比 Gear ratio	23T	6.41 : 1	27T	5.46 : 1
		24T	6.14 : 1	28T	5.26 : 1
21T	7.02 : 1	25T	5.89 : 1	29T	5.08 : 1
22T	6.70 : 1	26T	5.67 : 1	30T	4.91 : 1

●車高・リバウンドストローク
車高・リバウンドストロークはコーナーリングや加速、ブレーキング時の車の姿勢変化に影響します。
車高はダンパースプリングの硬さ、張りで調整し、リバウンドストロークはアームのBC3（4×8mmホローピス）で調整します。

●GROUND CLEARANCE AND REBOUND STROKE
Ground clearance and/or rebound stroke has a great effect on stability during cornering, acceleration, and braking. Ground clearance can be adjusted by altering damper spring tension and stiffness. Rebound stroke can be adjusted by rotating 4x8mm screw on suspension arms.

●BODENFREIHEIT UND AUSFEDERUNGSHUB
Die Bodenfreiheit und der Ausfederungshub kann großen Einfluss auf die Fahrsicherheit in Kurven, sowie beim Beschleunigen und Bremsen haben. Die Bodenfreiheit lässt sich an der Schraubenfeder einstellen. Der Ausfederungshub kann mit der 4x8mm Schraube auf dem Querlenker eingestellt werden.

●LA GARDE AU SOL ET LE REBOND
La garde au sol et/ou le rebond ont une incidence importante sur la stabilité en virage, accélération et freinage. L'ajustement de la garde au sol s'effectue par le ressort hélicoïdal. Le rebond se règle au moyen de la vis 4x8mm sur le bras de suspension.

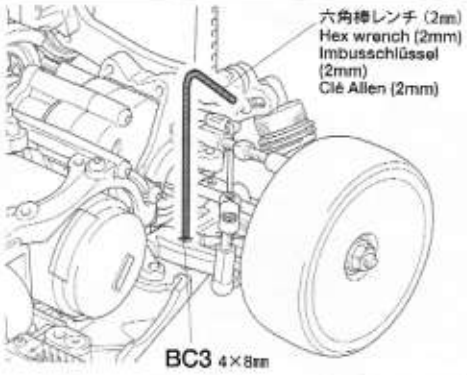

●フロントトー角（トーイン・トーアウト）
トーインをつけた場合、直進性が良くなり、ステアリングの切り始めの反応がおだやかになります。トーアウトにした場合は、逆にステアリングの反応がシャープになります。ただし、どちらもつけすぎると抵抗になってスピードを低下させたり、アンダーステアやオーバーステアが強くなって操縦しにくいステアリング特性になってしまいます。このシャーシでは、ほんのわずかなトーアウトをつけておくのが良いでしょう。

●FRONT TOE-IN AND TOE-OUT
Adjusting the car to toe-in a little, by pointing the wheels inwards, provides the car with good straight running and moderate steering. Toe-out, which points the wheels outwards, gives sharp steering response. Begin with a little toe-out and work from there.

●VORSPUR UND NACHSPUR (VORNE)
Geringfügige Einstellung der Räder nach innen sorgt für guten Geradeauslauf und gemäßigte Lenkeigenschaften. Bei der Nachspur (Räder zeigen leicht nach außen) zeigt sich eine scharfe und harte Lenkung. Seien Sie vorsichtig, nicht zu übertreiben, fangen Sie mit leichter Nachspur an, und orientieren Sie sich vor dort aus.

●PINCEMENT ET OUVERTURE (AVANT)
On optera pour un léger pincement (orientation des roues vers l'interieur) qui assure un meilleur comportement en ligne droite sans trop altérer celui en virage ou une ouverture (orientation des roues vers l'extérieur) qui génère une réponse rapide et précise en courbe. Dans l'une ou l'autre des alternatives, ne pas atteindre des angles trop importants. Commencer le réglage par un léger ouverture et corriger par étapes.

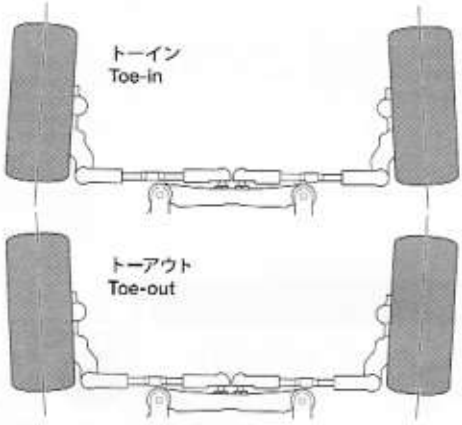

●キャンバー角
コーナリング中のマシンには遠心力が働くため、車体がコーナーの外側に傾きます。このとき、タイヤにキャンバー角をつけることで接地面積を変え、タイヤのグリップ力を増やしたり減らしたりする事ができます。コーナーリング中のグリップを増やすにはネガティブキャンバーに、減らすにはポジティブキャンバーにセッティングします。

●CAMBER ANGLE
While taking the corners, the car is forced to go outwards, causing instability. The area of contact on each tire is determined by the camber angle, and therefore the traction of the tires can be made greater or lesser by adjustment of camber angle. To increase traction during cornering, adjust camber angle to negative, and to reduce traction, adjust to positive camber.

●KRÜMMUNGSWINKEL
Bei Durchfahren von Kurven wird das Fahrzeug nach Außen gezwungen, was Instabilität verursacht. Die Kontaktfläche jeden Reifens wird vom Krümmungswinkel bestimmt, und so kann die Bodenhaftung der Reifen durch die Veränderung des Krümmungswinkels erhöht oder verringert werden. Um die Bodenhaftung in Kurven zu erhöhen, verringern Sie den Krümmungswinkel, und vergrößern Sie den Winkel für weniger Haftung.

●ANGLE DE CARROSSAGE
En virage, la voiture a tendance à s'échapper vers l'extérieur causant une instabilité. La surface de contact de chaque pneu est déterminée par l'angle de carrossage. En conséquence, la traction des pneus peut être augmentée ou diminuée en faisant varier l'angle de carrossage. Pour accroître la traction en virage, opter pour une valeur négative et vice versa.

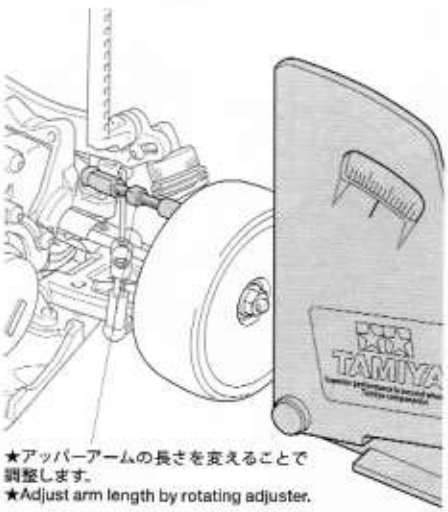

★アッパーアームの長さを変えることで調整します。
★Adjust arm length by rotating adjuster.

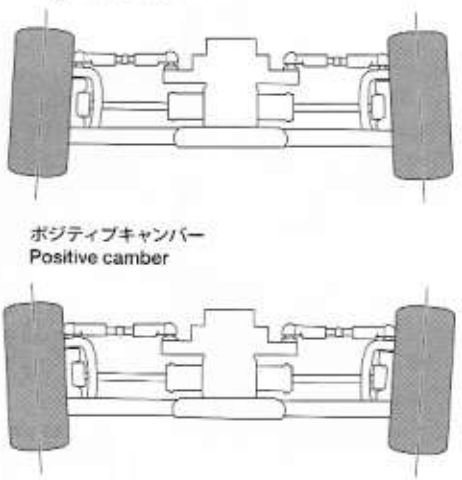

TA06-R CHASSIS KIT

SETTING SHEET セッティングシート Ver 1.00

氏名 Name	日付 Date	気温 Air temp.	湿度 Humidity
コース Track	コースコンディション Track condition		路面温度 Track temp.

《フロント》《Front》 アッパーアームスペーサー Upper arm spacer　ダンパーポジション Damper position No.　ナックルスペーサー Knuckle spacer mm

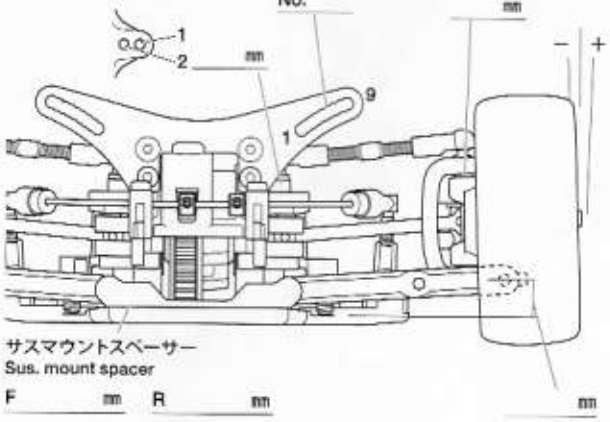

サスマウントスペーサー
Sus. mount spacer
F mm　R mm

メモ
Memo

フロントアップライト Front uprights °
キャンバー角 Camber angle °
車高 Ground clearance mm
ギヤデフオイル Differential gear oil 番 #
スタビライザー Stabilizer
ホイールハブ + スペーサー Wheel hub + spacer mm

ダンパータイプ Damper type
ピストン Piston
オイル Oil
スプリング Spring

《リヤ》《Rear» アッパーアームスペーサー Upper arm spacer　ダンパーポジション Damper position No.　アッパーアームスペーサー Upper arm spacer mm

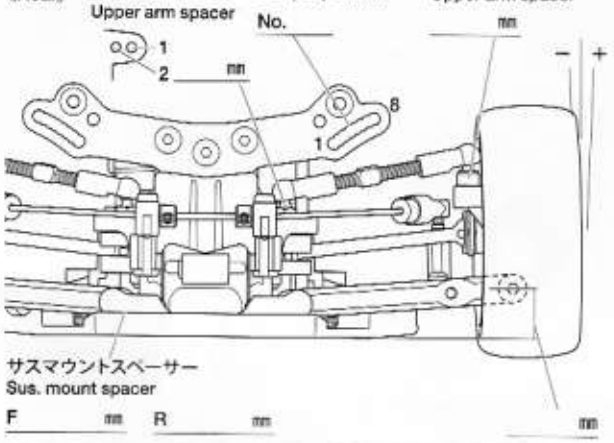

サスマウントスペーサー
Sus. mount spacer
F mm　R mm

メモ
Memo

リヤアップライト Rear uprights °
キャンバー角 Camber angle °
車高 Ground clearance mm
ギヤデフオイル Differential gear oil 番 #
スタビライザー Stabilizer
ホイールハブ + スペーサー Wheel hub + spacer mm

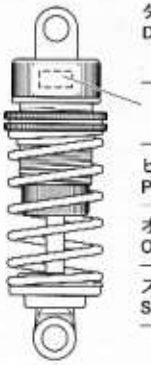

ダンパータイプ Damper type
個 Piece(s)
ピストン Piston 穴 hole(s)
オイル Oil 番 #
スプリング Spring

フロントトー角 Toe angle (front) °

Fサスマウント F sus. mount Front Rear

Rサスマウント R sus. mount Front Rear

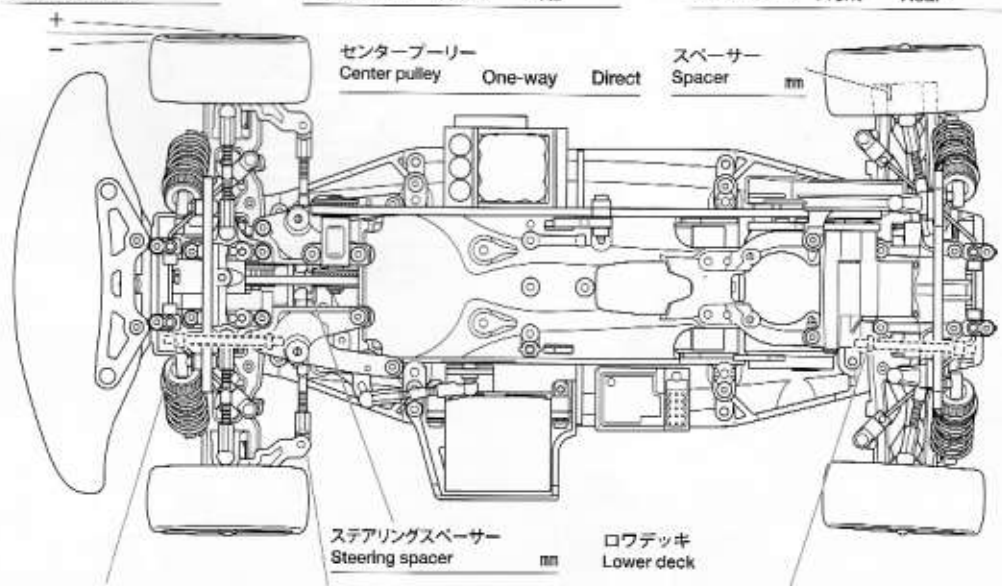

センタープーリー Center pulley One-way Direct

スペーサー Spacer mm

ステアリングスペーサー Steering spacer mm

ロワデッキ Lower deck

Fサスアームスペーサー F sus. arm spacer mm

アップライトスペーサー Upright spacer mm

Rサスアームスペーサー R sus. arm spacer mm

モーター Motor

スパーギヤ Spur gear T　ピニオンギヤ Pinion gear T

バッテリー Battery

ボディ Body

ウイング Wing

タイヤ Tire

ホイール Wheel　オフセット Offset mm

インナー Tire insert

ベストラップ Best lap

TA06-R CHASSIS KIT

●走らせない時はバッテリーを必ずはずしておきましょう。

SAFETY PRECAUTIONS

Follow the outlined rules for safe radio control operation.

●Avoid running the car in crowded areas and near small children.

●Make sure that no one else is using the same frequency in your running area. Using the same frequency at the same time can cause serious accidents, whether it's driving, flying, or sailing.

●Avoid running in standing water and rain. If R/C unit, motor, or battery get wet, clean and dry thoroughly in a dry shaded area.

R/C OPERATING PROCEDURES

① Extend antenna and switch on transmitter.
② Switch on receiver.
③ Inspect operation using transmitter before running.
④ Adjust steering servo and trim so that the model runs straight with transmitter in neutral.
⑤ Reverse sequence to shut down after running.
⑥ Make sure to disconnect/remove all batteries.
⑦ Completely remove sand, mud, dirt etc.
⑧ Apply grease to suspension, gears, bearings, etc.
⑨ Store the car and batteries separately when not in use.

TIPS ZUR SICHERHEIT

Beachten Sie die folgenden Richtlinien für fehlerfreien Betrieb.

●Vermeiden Sie das Fahren des Autos an überfüllten Plätzen und in der Nähe von kleinen Kindern. Gebrauchen Sie nie die Straße für R/C Rennen.

●Prüfen Sie, daß niemand in der Umgebung dieselbe Frequenz benutzt, denn dadurch können Unfälle entstehen - sowohl beim Fahren, Fliegen oder Segeln.

●Vermeiden Sie das Fahren durch Pfützen und während Regen. Wenn das R/C Fahrzeug, der Motor oder die Batterien naß werden, müssen Sie alles sorgfältig im Trockenen säubern und reinigen.

KONTROLLEN VOR DER FAHRT

① Senderantenne ausziehen und Sender einschalten.
② Empfänger einschalten.
③ Die Funktion vor Abfahrt mit dem Sender überprüfen.
④ Richten Sie das Lenkservo durch Einstellung am Gestänge so ein, daß das Modell bei neutraler Sender-Trimmung geradeaus fährt.
⑤ Nach dem Fahrbetrieb in umgekehrter Reihenfolge vorgehen.
⑥ Die Batterien herausnehmen bzw. abklemmen.
⑦ Entfernen Sie Sand, Matsch, Schmutz etc.
⑧ Fetten Sie die Aufhängung, Getriebe, Federungen etc. ein.
⑨ Bei Nichtgebrauch Auto und Akkus getrennt verwahren.

MESURES DE SECURITE

Veuillez respecter impérativement les règles de sécurité suivantes lors de l'utilisation de votre ensemble R/C.

●Eviter de faire évoluer la voiture à proximité de jeunes enfants ou dans la foule. Ne jamais utiliser sur la voie publique!

●Assurez-vous que personne d'autre n'utilise la même fréquence sur le même terrain que vous. Utiliser la même fréquence en même temps peut être source de sérieux accidents, pendant la conduite, le vol ou la navigation des modèles R/C.

●Ne jamais faire évoluer le modèle sous la pluie ou sur une surface mouillée. Si le moteur, les accus, le récepteur ou les servos prenaient l'humidité, les nettoyer avec un chiffon et les laisser sécher.

PROCEDURE DE MISE EN MARCHE

① Déployer l'antenne et mettre en marche l'émetteur.
② Mettre en marche le récepteur.
③ Vérifiez la bonne marche de votre radiocommande avant de rouler.
④ Le trim de direction doit être réglé pour que manche au neutre, le modèle évolue en ligne droite.
⑤ Faites les opérations inverses après utilisation de votre ensemble R/C.
⑥ Assurez-vous que les batteries soient bien débranchées et sortez-les du modèle.
⑦ Enlever sable, poussière, boue etc...
⑧ Graisser les pignons, articulations...
⑨ Rangez la voiture et les accus séparément.

《RCカーの走らせかた》

★この走らせかたの順番はかならず守ってください。スイッチのON/OFFの順番を間違えると他の電波の混信によってRCカーが暴走する場合があります。

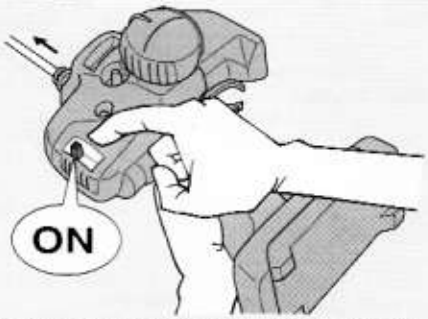

① 送信機のアンテナをのばし、スイッチをONにします。

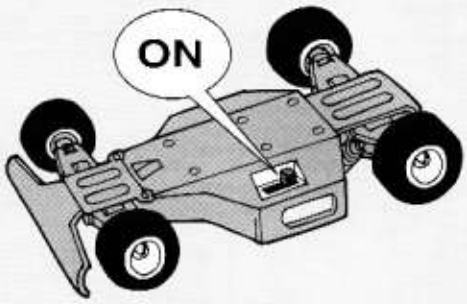

② 次にRCカー側のスイッチをONにしてください。

③ 走らせる前にRCカーを台の上に乗せ、各部の動きをチェックします。

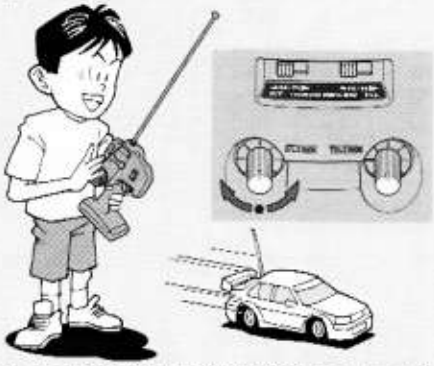

④ ステアリングを使わず走らせてみます。まっすぐに走らない場合はステアリングトリムを使って調節してください。

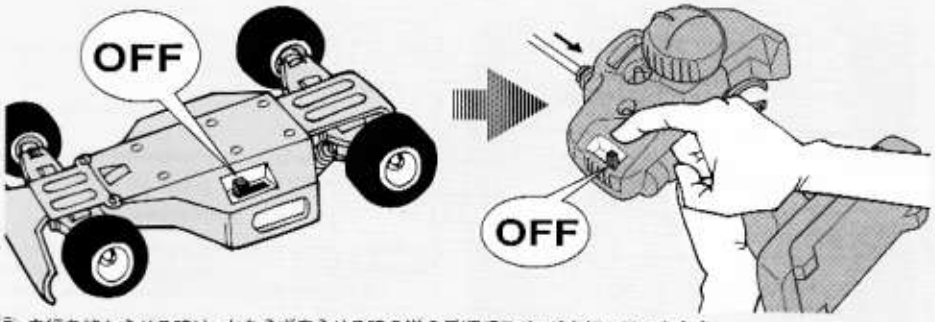

⑤ 走行を終わらせる時は、かならず走らせる時の逆の手順でスイッチを切っていきます。

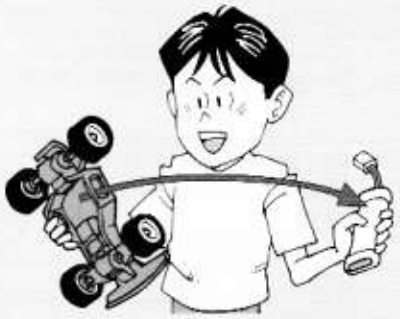

⑥ 走らせたあとは、かならずバッテリーをはずしておきましょう。

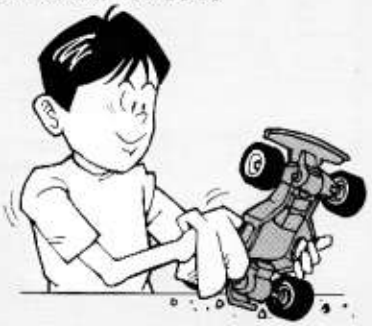

⑦ RCカーについた泥や砂、汚れなどはやわらかな布などできれいに拭き取りましょう。

⑧ ギヤや軸受け部、サスペンションなどの可動部はグリスをさしておきましょう。

⑨ あとかたづけをしっかりしましょう。その時、バッテリーは別々にしておきます。

走行練習をしよう
PRACTICING
ÜBUNG
ENTRAINEMENT

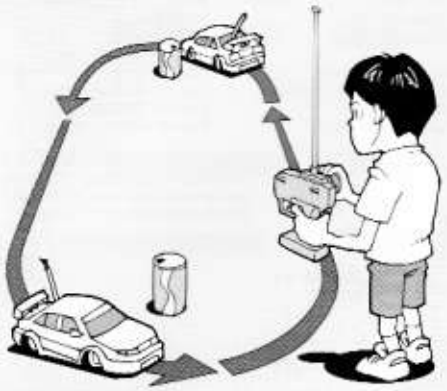

●大きく楕円を描くように走らせてみよう。
●Practice to achieve a large regular oval.
●Üben Sie, bis Sie ein sauberes Oval fahren können.
●Exercez vous à décrire un grand ovale régulier.

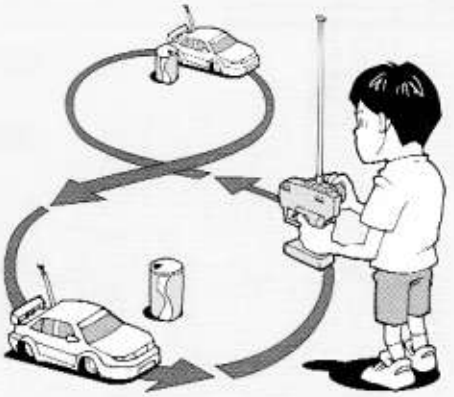

●空き缶などを利用して、8の字を描くように走らせてみよう。
●Use empty cans etc. as pylons for figure "8" drill.
●Verwenden Sie leichte, leere Büchsen etc. als Markierung für einen 8er-Übungskurs.
●Employez des boîtes vides... comme repères pour réaliser des "8".

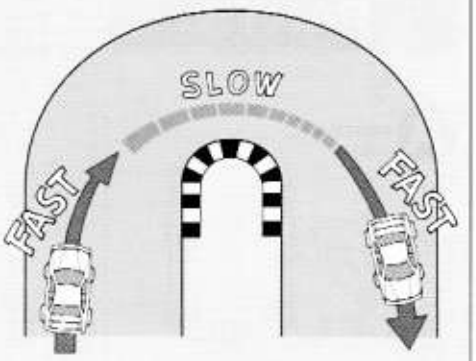

●コーナリングのやり方は、カーブに入るときに速度を落とし、曲がり終わるとともに速度を上げて行くとよいでしょう。
●Decelerate when entering into a curve and pick up the speed after vertex of the curve.
●Nehmen Sie beim Einfahren in die Kurve Gas weg und beschleunigen Sie nach dem Scheitelpunkt der Kurve.
●Ralentissez à l'entrée d'une courbe et reprenez de la vitesse après le passage du milieu de la courbe.

トラブルチェック
TROUBLESHOOTING
FEHLERSUCHE
RECHERCHE DES PANNES

★おかしいな?と思ったときは、車(RCカー)を修理に出すまえに、下の表を見てトラブルチェックを行ってください。
★Before sending your R/C model in for repair, check it again using the below diagram.
★Bevor Sie Ihr Modell zur Reparatur einsenden, prüfen Sie es nochmals selbst entsprechend der folgenden Anleitung.
★Avant de renvoyer votre modèle R/C pour une réparation, vérifiez-le à nouveau en suivant ce processus.

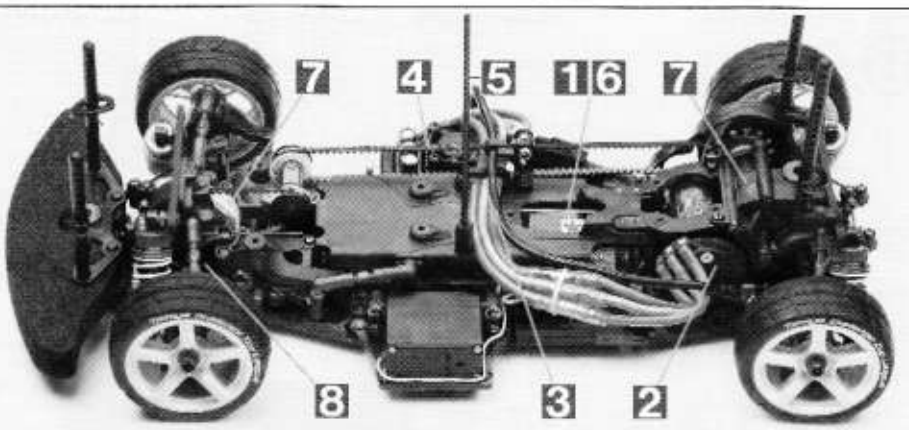

車の異常 PROBLEM PROBLEME	原 因 CAUSE URSACHE	直し方 REMEDY LÖSUNG REMEDE	
車が動かない Model does not move. Modell fährt nicht. Le modèle ne démarre pas.	走行用バッテリーが充電されていますか? Weak or no battery in model. Schwache oder keine Batterien in Auto. Pack de propulsion manquant ou insuffisament chargée.	走行用バッテリーを充電してください。 Install charged battery. Voll aufgeladene Batterien einlegen. Recharger la batterie.	1
	モーターに故障はありませんか? Damaged motor. Motorschaden. Moteur endommagé.	異音や、少しの走行で熱くなるようならモーターを交換してください。 Replace with new motor. Durch neuen Motor ersetzen. Remplacer par un nouveau moteur.	2
	コード類がやぶけてショートしていませんか? Worn or broken wiring. Verschlissene oder gebrochene Kabel. Câblage sectionné ou usé.	コードをしっかり絶縁するか、メーカーに修理を依頼してください。 Splice and insulate wiring completely. Kabel anspleißen und gut isolieren. Vérifier et isoler le câblage.	3
	ESC(エレクトロニックスピードコントローラー)が故障していませんか? Damaged electronic speed controller. Beschädigter Fahrregler. Variateur électronique de vitesse endommagé.	ご使用のメーカーにお問い合わせください。 Ask manufacturer to repair. Erkundigen Sie sich über Reparaturmöglichkeit beim Hersteller. Faites réparer par le S.A.V. du fabricant.	4
思うように走らない No control. Keine Kontrolle. Perte de contrôle.	送信機、受信機のアンテナはのびていますか? Improper position of antenna on transmitter or model. Sender- oder Empfängerantenne ist nicht ganz herausgezogen. Problème d'antenne émetteur ou récepteur.	送信機、受信機のアンテナをのばしてください。 Fully extend antenna. Antenne vollständig herausziehen. Déployer entièrement l'antenne.	5
	走行用バッテリーや、送信機の電池が少なくなっていませんか? Weak or no batteries in transmitter or model. Schwache oder keine Batterien in Sender oder Auto. Accus manquants ou insuffisamment chargés dans l'émetteur ou le modèle.	走行用バッテリーは充電してください。送信機の電池は新品のものと交換してください。 Install charged or fresh batteries. Legen Sie geladene Akkus oder neue Batterien ein. Installez des accus rechargés ou des piles neuves.	6
	回転部(ギヤなど)の組み立てがしっかり出来ていますか? Improper assembly of rotating parts. Unachtsamer Einbau drehender Teile. Mauvais assemblage des pièces en rotation.	説明図をよく見て回転部を確認、または組み立て直してください。 Reassemble them correctly referring to the instruction manual. Auseinandernehmen und gemäß Bedienungsanleitung neu zusammenbauen. Réassemblez correctement en vous référant au manuel d'instructions.	7
	可動部がグリスアップされていますか? Improper lubrication on rotating parts. Drehende Teile unzureichend geschmiert. Mauvaise lubrification des pièces en rotation.	可動部にグリスをつけてください。 Apply grease. Fetten. Graisser.	8
	近くで別のRCモデルを操縦していませんか? Another R/C model using same frequency. Ein anderes RC-Modell fährt auf der gleichen Frequenz. Un autre modèle R/C est sur la même fréquence.	場所を変えるか、少し時間をおきます。 Try a different location to operate your model. Das Auto an einem anderen Ort fahren lassen. Essayez un autre endroit pour faire rouler votre modèle R/C.	

PARTS

★製品改良のためキットは予告なく仕様を変更することがあります。
★Specifications are subject to change without notice.
★Technische Daten können im Zuge ohne Ankündigung verändert werden.
★Caractéristiques pouvant être modifiées sans information préalable.

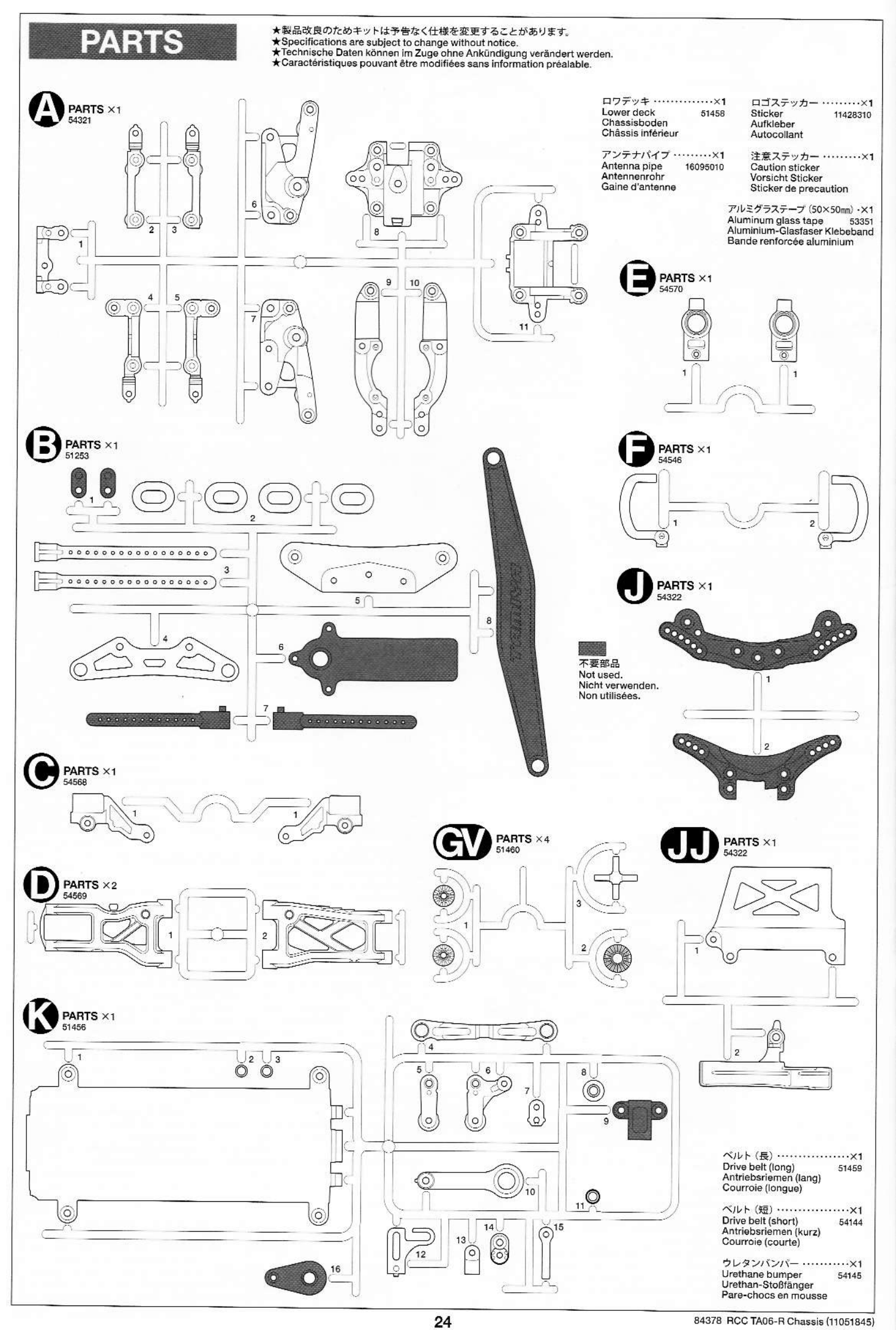

ロワデッキ ……×1
Lower deck 51458
Chassisboden
Châssis inférieur

アンテナパイプ ……×1
Antenna pipe 16095010
Antennenrohr
Gaine d'antenne

ロゴステッカー ……×1
Sticker 11428310
Aufkleber
Autocollant

注意ステッカー ……×1
Caution sticker
Vorsicht Sticker
Sticker de precaution

アルミグラステープ（50×50㎜）・×1
Aluminum glass tape 53351
Aluminium-Glasfaser Klebeband
Bande renforcée aluminium

ベルト（長）……×1
Drive belt (long) 51459
Antriebsriemen (lang)
Courroie (longue)

ベルト（短）……×1
Drive belt (short) 54144
Antriebsriemen (kurz)
Courroie (courte)

ウレタンバンパー ……×1
Urethane bumper 54145
Urethan-Stoßfänger
Pare-chocs en mousse

★金具部品は少し多目に入っています。予備、セッティング用として使ってください。
★Extra screws and nuts are included. Use them as spares.
★Es liegen zusätzliche Schrauben und -muttern bei. Als Ersatzteile verwenden.
★Des vis et des écrous supplémentaires sont inclus. Les utiliser comme pièces de rechange.

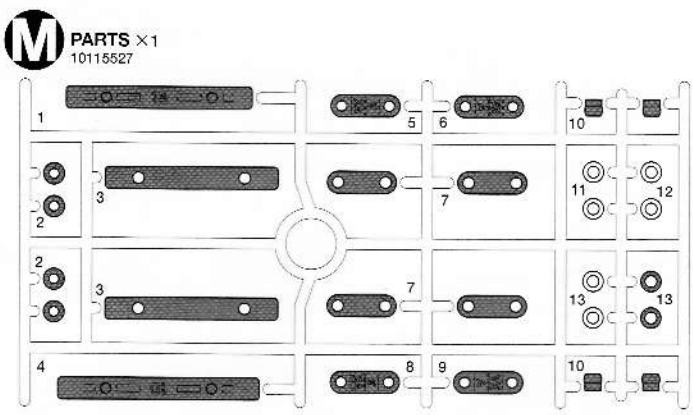

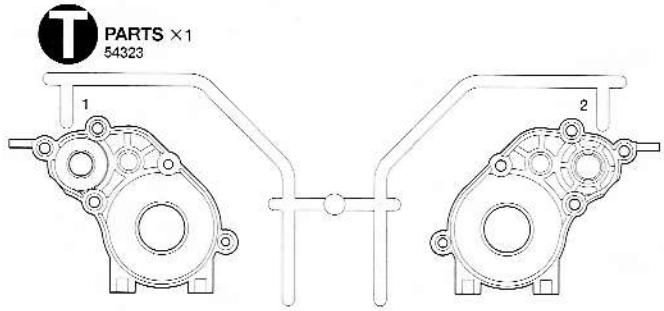

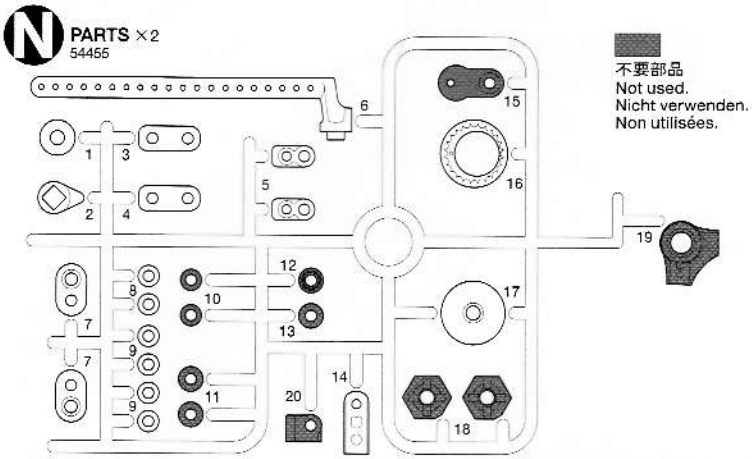

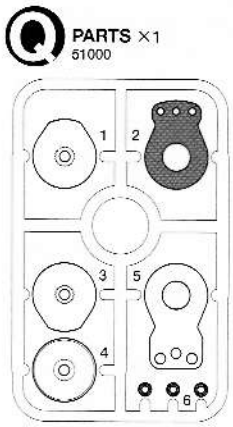

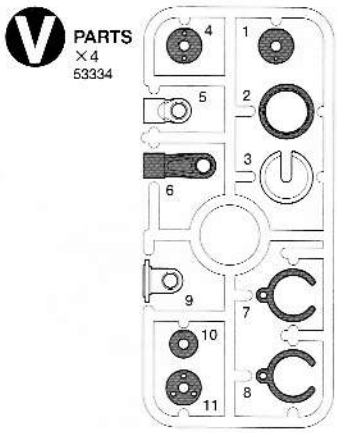

A ❶~❻

モータープレート ……×1
Motor plate 13450307
Motor-Platte
Plaquette-moteur

ダンパーオイル（#900・透明）・×1
Damper oil 53445
Dämpfer-Öl
Huile pour amortisseurs

BA1 ×2 19804731 — 3×48mm六角丸ビス / Screw / Schraube / Vis

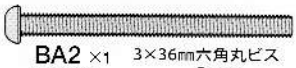

BA2 ×1 19804411 — 3×36mm六角丸ビス / Screw / Schraube / Vis

BA3 ×2 19805763 — 3×10mm六角丸ビス / Screw / Schraube / Vis

BA4 ×3 19805765 — 3×8mm六角丸ビス / Screw / Schraube / Vis

BA5 ×1 19804212 — 3×6mm六角丸ビス / Screw / Schraube / Vis

BA6 ×1 19805766 — 3×16mm六角皿ビス / Screw / Schraube / Vis

BA7 ×18 19805767 — 3×8mm六角皿ビス / Screw / Schraube / Vis

BA8 ×2 19804210 — 3×6mm六角皿ビス / Screw / Schraube / Vis

BA9 ×4 51211 — 3×5mmフラットビス / Screw / Schraube / Vis

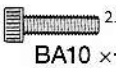

BA10 ×1 19805888 — 2.6×10mmキャップスクリュー / Cap screw / Zylinderkopfschraube / Vis à tête cylindrique

BA11 ×4 19804477 — 2×8mm六角皿タッピングビス / Tapping screw / Schneidschraube / Vis taraudeuse

BA12 ×2 19805991 — 3mmロックナット（薄） / Lock nut (thin) / Sicherungsmutter (dünn) / Ecrou de blocage (fin)

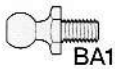

BA13 ×2 53642 — 5mmピローボール / Ball connector / Kugelkopf / Connecteur à rotule

BA14 ×2 53126 — 1510ベアリング / Ball bearing / Kugellager / Roulement à billes

BA15 ×2 51239 — 1050ベアリング / Ball bearing / Kugellager / Roulement à billes

BA16 ×2 19805672 — 840ベアリング / Ball bearing / Kugellager / Roulement à billes

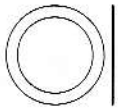

BA17 ×2 53588 — 10×0.2mmシム / Shim / Scheibe / Cale

BA18 ×2 19804536 — 5×10×0.3mmシム / Shim / Scheibe / Cale

BA19 ×2 53586 — 4×0.2mmシム / Shim / Scheibe / Cale

BA20 ×1 19808017 — 2×9mmシャフト / Shaft / Achse / Axe

BA21 ×1 19805823 — 2×8mmシャフト / Shaft / Achse / Axe

BA22 ×2 19804476 51466 — 1.6×8mmシャフト / Shaft / Achse / Axe

BA23 ×1 51461 — メインシャフト / Main shaft / Hauptwelle / Axe principal

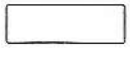

BA24 ×1 13454709 — アイドラーシャフト / Idler shaft / Zwischenwelle / Axe de poulie-guide

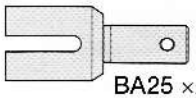

BA25 ×2 51466 — デフジョイントカップ / Differential joint cup / Differential-Gelenkkapsel / Noix de différentiel

BA26 ×2 19805701 51466 — 5mmOリング / O-ring / O-Ring / Joint torique

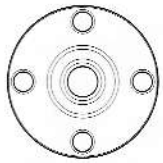

BA27 ×1 13455859 — スパーギヤホルダー / Spur gear holder / Stirnrad-Halter / Support de pignon intermédiaire

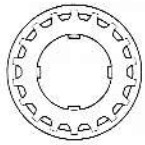

BA28 ×1 53989 — 18Tプーリー / Pulley / Rolle / Poulie

BA29 ×1 51465 — カウンターギヤ / Counter gear / Vorgelege-Rad / Pignon intermédiaire

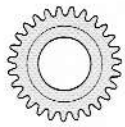

BA30 ×1 51465 — アイドラーギヤ / Idler gear / Zwischenrad / Pignon de renvoi

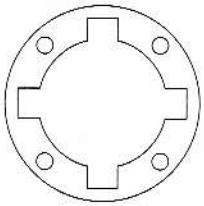

BA31 ×1 51464 — デフガスケット / Differential gasket / Differentialgehäuse-Dichtung / Joint de carter de différentiel

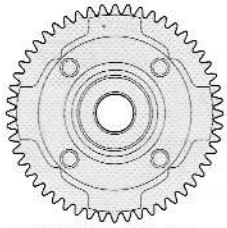

BA32 ×1 51462 — 52Tギヤデフケース / Differential case / Differentialgehäuse / Carter de différentiel

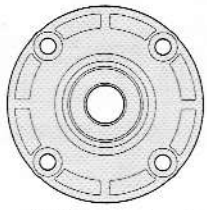

BA33 ×1 51462 — ギヤデフカバー / Differential cover / Differential-Abdeckung / Couvercle de différentiel

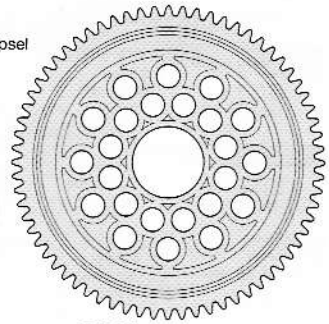

BA34 ×1 51423 — 68Tスパーギヤ / Spur gear / Stirnradgetriebe / Pignon intermédiaire

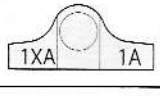

BA35 ×1 19804784 — セパレートサスマウント 1A-a / Suspension mount 1A-a / Aufhängungs-Befestigung 1A-a / Support de suspension 1A-a

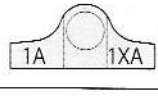

BA36 ×1 19804784 — セパレートサスマウント 1A-b / Suspension mount 1A-b / Aufhängungs-Befestigung 1A-b / Support de suspension 1A-b

B ❼~⓭

BA3 ×3 19805763 — 3×10㎜六角丸ビス / Screw / Schraube / Vis

BA4 ×7 19805765 — 3×8㎜六角丸ビス / Screw / Schraube / Vis

BA7 ×12 19805767 — 3×8㎜六角皿ビス / Screw / Schraube / Vis

BA8 ×2 19804210 — 3×6㎜六角皿ビス / Screw / Schraube / Vis

BB1 ×2 19808189 — 3×8㎜フラットビス / Screw / Schraube / Vis

BA11 ×4 19804477 — 2×8㎜六角皿タッピングビス / Tapping screw / Schneidschraube / Vis taraudeuse

BB2 ×2 19805684 — 3×12㎜ホロービス / Screw / Schraube / Vis

BA12 ×2 19805991 — 3㎜ロックナット（薄） / Lock nut (thin) / Sicherungsmutter (dünn) / Ecrou de blocage (fin)

BB3 ×2 19805781 — 2.5㎜Eリング / E-Ring / Circlip

BA13 ×3 53642 — 5㎜ピローボール / Ball connector / Kugelkopf / Connecteur à rotule

BB4 ×2 53640 — 5㎜ピローボールナット / Ball connector nut / Kugelkopf-Mutter / Ecrou-connecteur à rotule

BA14 ×2 53126 — 1510ベアリング / Ball bearing / Kugellager / Roulement à billes

BA16 ×2 19805672 — 840ベアリング / Ball bearing / Kugellager / Roulement à billes

BB5 ×2 19808022 — 730ベアリング / Ball bearing / Kugellager / Roulement à billes

BB6 ×4 19804243 — 630ベアリング / Ball bearing / Kugellager / Roulement à billes

BA17 ×2 53588 — 10×0.2㎜シム / Shim / Scheibe / Cale

BA18 ×2 19804536 — 5×10×0.3㎜シム / Shim / Scheibe / Cale

BA19 ×2 53586 — 4×0.2㎜シム / Shim / Scheibe / Cale

BB7 ×2 13485055 — 3×18㎜シャフト / Shaft / Achse / Axe

BA21 ×2 19805823 — 2×8㎜シャフト / Shaft / Achse / Axe

BA22 ×2 19804476 51466 — 1.6×8㎜シャフト / Shaft / Achse / Axe

BB8 ×2 54250 — 3×42㎜ターンバックルシャフト / Turnbuckle shaft / Spann-Achse / Biellette à pas inversés

BB9 ×1 51461 — フロントミドルシャフト / Center pulley shaft / Mittlere Antriebswelle / Axe de poulie centrale

BA25 ×2 51466 — デフジョイントカップ / Differential joint cup / Differential-Gelenkkapsel / Noix de différentiel

BB10 ×4 53601 — 5㎜アジャスター / Adjuster / Einstellstück / Chape à rotule

BA26 ×2 19805701 51466 — 5㎜Oリング / O-ring / O-Ring / Joint torique

BB11 ×1 13450521 — ミドルプーリーマウント / Center pulley mount / Befestigung Mittelantrieb / Support de poulie centrale

BA28 ×2 53989 — 18Tプーリー / Pulley / Rolle / Poulie

BA31 ×1 51464 — デフガスケット / Differential gasket / Differentialgehäuse-Dichtung / Joint de carter de différentiel

BB12 ×1 51463 — 39Tギヤデフプーリー / Differential pulley / Zahnriemenrad / Poulie de différentiel

BB13 ×1 51463 — ギヤデフプーリーケース / Differential case / Differentialgehäuse / Carter de différentiel

BB14 ×1 19804785 — セパレートサスマウント 1C-a / Suspension mount 1C-a / Aufhängungs-Befestigung 1C-a / Support de suspension 1C-a

BB15 ×1 19804785 — セパレートサスマウント 1C-b / Suspension mount 1C-b / Aufhängungs-Befestigung 1C-b / Support de suspension 1C-b

C ⓮~㉑

BC1 ×2 19805957 — 3×10㎜六角皿ビス / Screw / Schraube / Vis

BA7 ×4 19805767 — 3×8㎜六角皿ビス / Screw / Schraube / Vis

BC2 ×4 19805893 — 1.6×4㎜キャップスクリュー / Cap screw / Zylinderkopfschraube / Vis à tête cylindrique

BC3 ×4 19804780 — 4×8㎜ホロービス / Screw / Schraube / Vis

BB2 ×2 19805684 — 3×12㎜ホロービス / Screw / Schraube / Vis

BC4 ×2 19804194 — 3×10㎜ホロービス / Screw / Schraube / Vis

BC5 ×4 50576 — 3×3㎜イモネジ / Grub screw / Madenschraube / Vis pointeau

BC6 ×2 19804381 — 5×9㎜六角ピローボール / Ball connector / Kugelkopf / Connecteur à rotule

BA13 ×6 53642 — 5㎜ピローボール / Ball connector / Kugelkopf / Connecteur à rotule

BB4 ×4 53460 — 5㎜ピローボールナット / Ball connector nut / Kugelkopf-Mutter / Ecrou-connecteur à rotule

BC7 ×8 53709 — サスボール / Suspension ball / Aufhängungs-Kugel / Rotule de suspension

BA15 ×8 51239 — 1050ベアリング / Ball bearing / Kugellager / Roulement à billes

BC8 ×6 19805645 — 3×0.7㎜スペーサー / Spacer / Distanzring / Entretoise

BC9 ×4 19804198 — 3×0.5㎜スペーサー / Spacer / Distanzring / Entretoise

BC10 ×4 53587 — 5×0.2㎜シム / Shim / Scheibe / Cale

BC11 ×4 53585 — 3×0.3㎜シム / Shim / Scheibe / Cale

BC12 ×2 51100 — 4.6×4.7㎜フランジパイプ / Flanged tube / Kragenrohr / Tube à flasque

BC13 ×2 19808021 — 4.5×3.5㎜フランジパイプ / Flanged tube / Kragenrohr / Tube à flasque

BC14 ×4 54249 — 3×32㎜ターンバックルシャフト / Turnbuckle shaft / Spann-Achse / Biellette à pas inversés

BC15 ×4 51093 — 3×46㎜シャフト / Shaft / Achse / Axe

BC16 ×2 53825 — 2.6×25㎜シャフト / Shaft / Achse / Axe

BC17 ×2 53825 — 2.6×22㎜シャフト / Shaft / Achse / Axe

BC18 ×8 19805776 51444 — 2×9.8㎜シャフト / Shaft / Achse / Axe

BB10 ×8 53601 — 5㎜アジャスター / Adjuster / Einstellstück / Chape à rotule

BC19 ×4 53570 — ホイールハブ / Wheel hub / Radnabe / Moyeu de roue

BC20 ×4 51445 — ホイールアクスル / Wheel axle / Rad-Achse / Axe de roue

BC21 ×4 51444 — アクスルリング / Axle ring / Achsring / Moyeu

BC22 ×4 51444 — クロススパイダー / Cross joint / Kreuzzapfen / Joint croisé

BC23 ×4 51092 — 46㎜スイングシャフト / Swing shaft / Querwelle / Axe

BC24 ×1 13454932 — サスマウント 1C / Suspension mount 1C / Aufhängungs-Befestigung 1C / Support de suspension 1C

BC25 ×1 13454933 — サスマウント 1E / Suspension mount 1E / Aufhängungs-Befestigung 1E / Support de suspension 1E

D 22~30

ダンパーオイル（#400・黄）‥×1
Damper oil 53443
Dämpfer-Öl
Huile pour amortisseurs

BA4 ×10 19805765 — 3×8㎜六角丸ビス / Screw / Schraube / Vis

BA7 ×5 19805767 — 3×8㎜六角皿ビス / Screw / Schraube / Vis

BC5 ×4 50576 — 3×3㎜イモネジ / Grub screw / Madenschraube / Vis pointeau

BD1 ×8 19805777 — 3×2.5㎜イモネジ / Grub screw / Madenschraube / Vis pointeau

BD2 ×8 50588 — 2㎜Eリング / E-Ring / Circlip

BD3 ×4 19804782 — 5×10㎜六角ピローボール / Ball connector / Kugelkopf / Connecteur à rotule

BB4 ×4 53640 — 5㎜ピローボールナット / Ball connector nut / Kugelkopf-Mutter / Ecrou-connecteur à rotule

BD4 ×4 19808170 — ピストンロッド / Piston rod / Kolbenstange / Axe de piston

BD5 ×4 53573 — ピストン / Piston / Kolben

BD6 ×4 53574 — ロッドガイド / Rod guide / Stangenführung / Guide d'axe

BD7 ×4 84292 — 2㎜シャフトガイド / Shaft guide / Stangenführung / Guide d'axe

BD8 ×4 19444361 — 12㎜Oリング / O-ring / O-Ring / Joint torique

BD9 ×4 53574 — 3㎜Oリング（シリコン） / Silicone O-ring / Silikon-O-Ring / Joint silicone

BD10 ×4 53576 — オイルシール / Oil seal / Ölabdichtung / Joint d'étanchéité

BB10 ×2 53601 — 5㎜アジャスター / Adjuster / Einstellstück / Chape à rotule

BD11 ×4 50797 — 5㎜アジャスターS / Adjuster / Einstellstück / Chape à rotule

BD12 ×2 51111 — 4㎜アジャスター / Adjuster / Einstellstück / Chape à rotule

BD13 ×4 53827 — ロッドストッパー / Rod stopper / Gestänge-Stellring / Bague de renvoi

BD14 ×4 19804781 — スタビエンド / Stabilizer end / Stabilisator-Endstück / Extrémité de barre stabilisatrice

BD15 ×4 19804765 — ダンパーシリンダー / Damper cylinder / Dämpfer-Zylinder / Corps d'amortisseur

BD16 ×4 53440 — コイルスプリング（ミディアム 白/黄） / Coil spring(medium, white/yellow) / Spiralfeder (mittel, weiß/gelb) / Ressort hélicoïdal (moyenne, blanc/jaune)

BD17 ×1 15308003
リヤスタビライザー（ソフト）
Rear stabilizer rod (soft)
Hintere Stabilisatorstange (weich)
Barre stabilisatrice arrière (mou)

BD18 ×1 15304066
フロントスタビライザー（ミディアム）
Front stabilizer rod (medium)
Vordere Stabilisatorstange (mittel)
Barre stabilisatrice avant (moyenne)

BD19 ×1 54548 — リヤダンパーステー / Rear damper stay / Hintere Dämpferstrebe / Support d'amortisseurarrière

BD20 ×1 54547 — フロントダンパーステー / Front damper stay / Vordere Dämpferstrebe / Support d'amortisseur avant

E 31~38

両面テープ（黒・20×120㎜）‥‥‥×1
Double-sided tape (black) 50171
Doppelklebeband (schwarz)
Adhésif double face (noir)

スポンジテープ（15×150㎜）‥‥×1
Sponge tape 16294011
Schaumgummi-Klebeband
Bande mousse

BE1 ×1 19805989 — 3×15㎜六角丸ビス / Screw / Schraube / Vis

BA3 ×7 19805763 — 3×10㎜六角丸ビス / Screw / Schraube / Vis

BA4 ×5 19805765 — 3×8㎜六角丸ビス / Screw / Schraube / Vis

BA5 ×2 19804212 — 3×6㎜六角丸ビス / Screw / Schraube / Vis

BC1 ×7 19805957 — 3×10㎜六角皿ビス / Screw / Schraube / Vis

BA7 ×11 19805767 — 3×8㎜六角皿ビス / Screw / Schraube / Vis

BE2 ×1 19804394 — 2.6×10㎜バインドビス / Screw / Schraube / Vis

BE3 ×1 19804392 — 3×10㎜タッピングビス / Tapping screw / Schneidschraube / Vis taraudeuse

BE4 ×1 50575 — 2.6×10㎜タッピングビス / Tapping screw / Schneidschraube / Vis taraudeuse

BC5 ×1 50576 — 3×3㎜イモネジ / Grub screw / Madenschraube / Vis pointeau

BE5 ×4 53159 — 4㎜フランジロックナット / Flange lock nut / Sicherungsmutter / Ecrou nylstop à flasque

BA12 ×1 19805991 — 3㎜ロックナット（薄） / Lock nut (thin) / Sicherungsmutter (dünn) / Ecrou de blocage (fin)

BE6 ×1 19805818 — 3㎜ワッシャー（大） / Washer (large) / Beilagscheibe (groß) / Rondelle (grande)

BE7 ×4 50586 — 3㎜ワッシャー / Washer / Beilagscheibe / Rondelle

BB4 ×1 53640 — 5㎜ピローボールナット / Ball connector nut / Kugelkopf-Mutter / Ecrou-connecteur à rotule

BB6 ×2 19804243 — 630ベアリング / Ball bearing / Kugellager / Roulement à billes

BC8 ×1 19805645 — 3×0.7㎜スペーサー / Spacer / Distanzring / Entretoise

BC9 ×2 19804198 — 3×0.5㎜スペーサー / Spacer / Distanzring / Entretoise

BE8 ×2 53585 — 3×0.2㎜シム / Shim / Scheibe / Cale

BE9 ×1 54248 — 3×23㎜ターンバックルシャフト / Turnbuckle shaft / Spann-Achse / Biellette à pas inversés

BE10 ×4 19804479 — 2.3㎜Oリング / O-ring / O-Ring / Joint torique

BE11 ×2 51000
サーボセイバースプリング（小）
Servo saver spring (small)
Servo-Saver-Feder (klein)
Ressort de sauve-servo (petit)

BE12 ×1 51000
サーボセイバースプリング（大）
Servo saver spring (large)
Servo-Saver-Feder (groß)
Ressort de sauve-servo (grand)

BB10 ×2 53601 — 5㎜アジャスター / Adjuster / Einstellstück / Chape à rotule

BE13 ×1 84189 — アンテナキャップ / Antenna cap / Antennenkappe / Capuchon d'antenne

BE14 ×4 51537 — 6㎜スナップピン / Snap pin / Federstift / Epingle métallique

工具袋詰
Tool bag
Werkzeug-Beutel
Sachet d'outillage

十字レンチ ‥‥‥×1
Box wrench 50038
Steckschlüssel
Clé à tube

板レンチ ‥‥‥‥×1
Wrench 14305026
Mutternschlüssel
Clé

六角棒レンチ（2㎜）‥‥‥‥×1
Hex wrench (2mm) 12990027
Imbusschlüssel (2mm)
Clé Allen (2mm)

六角棒レンチ（1.5㎜）‥‥×1
Hex wrench (1.5mm) 50038
Imbusschlüssel (1,5mm)
Clé Allen (1,5mm)

モリブデングリス ‥‥‥‥‥×1
Molybdenum grease 87022
Molybdänfett
Graisse de molybdène

セラミックグリス ‥‥‥‥‥×1
Ceramic grease 87099
Keramikfett
Graisse céramique

ナイロンバンド ‥×3
Nylon band 50595
Nylonband
Collier en nylon

AFTER MARKET SERVICE CARD
When purchasing Tamiya replacement parts, please take or send this form to your local Tamiya dealer so that the parts required can be correctly identified and supplied. Please note that specifications, availability and price are subject to change without notice.

KUNDENNACHBETREUUNGS-KARTE
Wenn Sie TAMIYA-Ersatzteile kaufen möchten, nehmen Sie bitte zur Unterstützung dieses Formular mit zu Ihrem örtlichen Fachhändler. Bezüglich der Angaben, der Lagerhaltung der Artikel und der Preise sind Änderungen vorbehalten.

SERVICE APRES-VENTE
LISTE DE PIECES DETACHEES
Afin de vous permettre de vous procurer des pièces de rechange Tamiya, amenez cette liste à votre point de vente Tamiya qui ne manquera pas de vous renseigner. Veuillez noter que les caractéristiques, disponibilité et prix peuvent changer sans avis préalable.

PARTS CODE

10115527		M Parts
13450307		Motor Plate (Blue)
13454709		Idler Shaft (BA24)
19804784		Separate Sus Mount (1A-a, b) (BA35, BA36)
19804536		5x10x0.3mm Shim (BA18 x10)
19805701	*1	5mm O-Ring (BA26 x2)
19804476	*1	1.6x8mm Shaft (BA22 x5)
19804411		3x36mm Hex Screw (BA2 x10)
19804731		3x48mm Hex Screw (BA1 x10)
19805763	*1	3x10mm Hex Screw (BA3 x10)
19805766		3x16mm Hex Countersunk Head Screw (BA6 x10)
19804212		3x6mm Hex Screw (BA5 x10)
19805767	*3	3x8mm Hex Countersunk Head Screw (BA7 x10)
19805888		2.6x10mm Cap Screw (BA10 x10)
19804477		2x8mm Hex Countersunk Head Tapping Screw (BA11 x10)
19804210		3x6mm Hex Countersunk Head Screw (BA8 x10)
19805765	*2	3x8mm Hex Screw (BA4 x10)
19805991	*1	3mm Lock Nut (Thin) (BA12 x4)
19805823		2x8mm Shaft (BA21 x4)
19808017		2x9mm Shaft (BA20 x2)
19805672	*1	840 Ball Bearing (BA16 x2)
13455859		Spur Gear Holder (BA27)
13450521		Center Pulley Mount (Blue) (BB11)
19804785		Separate Sus Mount (1C-a, b) (BB14, BB15)
19804243	*2	630 Ball Bearing (BB6 x2)
19808022		730 Ball Bearing (BB5 x4)
19808189		3x8mm Flat Screw (BB1 x5)
19805781		2.5mm E-Ring (BB3 x5)
13485055	*1	3x18mm Shaft (BB7)
19805957	*1	3x10mm Hex Countersunk Head Screw (BC1 x10)
19805684	*2	3x12mm Screw (BB2 x2)
13454933		Suspension Mount 1E (Blue) (BC25)
13454932		Suspension Mount 1C (Blue) (BC24)
19805776		2x9.8mm Shaft (BC18 x10)
19804194		3x10mm Screw (BC4 x2)
19805645		3x0.7mm Spacer (BC8 x10)
19808021		4.5x3.5mm Flanged Tube (BC13 x2)
19804198		3x(5.5)x0.5mm Spacer (BC9 x10)
19804381		5x9mm Hex Head Ball Connector (BC6 x2)
19804780		4x8mm Screw (BC3 x10)
19805893		1.6x4mm Cap Screw (BC2 x10)
15304066		Front Stabilizer Medium (BD18)
15308003		Rear Stabilizer Soft (BD17)
19805777		3x2.5mm Grub Screw (BD1 x10)
19808170	*1	Piston Rod (BD4 x2)
19804781		Stabilizer End (Blue) (BD14 x4)
19804782		5x10mm Ball Connector (BD3 x5)
19804765	*1	Damper Cylinder (BD15 x2)
19444361		12mm O-Ring (BD8 x4)
16294011		Sponge Tape (15x150mm)
19804479		2.3mm O-Ring (BE10 x10)
19805989		3x15mm Hex Screw (BE1 x4)
19804394		2.6x10mm Binding Screw (BE2 x5)
19804392		3x10mm Tapping Screw (Black) (BE3 x10)
19805818		3mm Washer (Large) (BE6 x5)
16095010		Antenna Pipe (30cm) (Black)
11428310		Sticker
50575		2.6x10mm Tapping Screw (BE4 x5)
50576	*1	3mm Grub Screw (BC5 x10)
50586		3mm Washer (BE7 x15)
50588		2mm E-Ring (BD2 x15)
50797		5mm Adjuster (Short) (BD11 x8)
51000		Hi-Torque Servo Saver (Q Parts, BE11 x2, BE12 x1)
51092	*1	46mm Swing Shaft (BC23 x2)
51093		3x46mm Shaft (BC15 x4)
51100		4.6x4.7mm Flanged Tube (BC12 x2)
51111		4mm Adjuster (BD12 x8)
51211		3x5mm Flat Screw (BA9 x5)
51239	*2	1050 Ball Bearing (BA15 x4)
51253		B Parts
51423		68T Spur Gear (BA34)
51444	*2	Cross Joint Set (BC22x2, BC21 x2, BC18 x2)
51445	*1	Wheel Axle (BC20 x2)
51456		K Parts
51458		Lower Deck
51459		Drive Belt (Long)
51460	*1	GV Parts (x2)
51461		Main & Center Pulley Shaft (BA23, BB9)
51462		52T Diff Case & Cover (BA32, BA33)
51463		39T Diff Pulley & Case (BB12, BB13)
51464		Diff Gasket (BA31 x4)
51465		Counter & Idler Gear (BA29, BA30)
51466	*1	Gear Diff Joint Cup Set (BA25 x2, BA22 x2, BA26 x2, etc.)
51537		6mm Snap Pin (BE14 x15)
53126	*1	1510 Ball Bearing (BA14 x2)
53159		4mm Flange Lock Nut (Blue) (BE5 x5)
53334	*1	V Parts (x2)
53440	*1	Coil Spring Hard Set (BD16 x2, etc.)
53570		Clamp Type Wheel Hub (BC19 x4, BC2 x5, etc.)
53573		Damper Piston (BD5 x4)
53574		Rod Guide & O-Ring (BD6 x4, BD9 x4, etc.)
53576		Oil Seal (BD10 x4)
53585		3mm Shim Set (BC11 x10, etc)
53586		4mm Shim Set (BA19 x10, etc.)
53587		5mm Shim Set (BC10 x10, etc.)
53588		10mm Shim Set (BA17 x10, etc.)
53601	*2	5mm Adjuster (BB10 x8)
53640	*1	5mm Ball Connector Nut (Blue) (BB4 x10)
53642	*1	5mm Ball Connector (Blue) (BA13 x10)
53709		Suspension Ball (BC7 x8)
53825		2.6mm Shaft (BC16 x2, BC17 x2, BC5 x4)
53827		Stabilizer Rod Stopper (BD3 x4)
53989	*1	18T Center Pulley (BA28 x2)
54144		Drive Belt R (Short)
54145		Urethane Bumper
54248		3x23mm Turnbuckle Shaft (BE9 x2)
54249	*1	3x32mm Turnbuckle Shaft (BC14 x2)
54250		3x42mm Turnbuckle Shaft (BB8 x2)
54321		A Parts
54322		J & JJ Parts
54323		T Parts
54455		N Parts (x2)
54546		F Parts
54547		Front Damper Stay (BD20)
54548		Rear Damper Stay (BD19)
54568		C Parts
54569	*1	D Parts (x1)
54570		E Parts
84292		Shaft Guide (BD7 x4)

*1 Requires 2 sets for one car.
*2 Requires 3 sets for one car.
*3 Requires 6 sets for one car.

White coil springs included in this kit are not available for separate purchase. The Parts Code listed in the instruction manual refers to standard color versions (White, Yellow, Red, Blue).

部品請求について

For use in Japan only!
★部品をなくしたり、こわした方は、このステッカーが貼られたカスタマーサービス取次店でご注文いただけます。また、当社カスタマーサービスに直接ご注文する場合は、右記の方法でご注文することができます。詳しくは当社カスタマーサービスまでお問い合わせください。

①《郵便振替のご利用法》
郵便局の払込用紙の通信欄に下のカードを参考にITEM番号、スケール、製品名、部品名、部品コード、数量を必ずご記入ください。振込人住所欄にはお電話番号もお書きいただき、口座番号・00810-9-1118、加入者名・（株）タミヤでお振込ください。

②《代金引換のご利用法》
パーツ代金に加えて代引き手数料（315円）をご負担いただければ、電話またはホームページより代金引換によるご注文をお受けいたします。

③《タミヤカードのご利用法》
タミヤカードをご利用の場合、代金はご指定金融機関の口座引き落としとなります。ご注文は電話またはホームページよりお受けいたします。

《住所》 〒422-8610 静岡市駿河区恩田原3-7
株式会社タミヤ カスタマーサービス係
《お問い合わせ電話番号》 静岡 054-283-0003
東京 03-3899-3765（静岡へ自動転送）
営業時間/平日▶8:00～20:00 土、日、祝日▶8:00～17:00
《カスタマーサービスアドレス》
http://tamiya.com/japan/customer/cs_top.htm

TAMIYA

1/10 R/C TA06-R シャーシキット

★価格、送料は2014年3月現在のものです。諸事情により変更となる場合があります。
★税込み価格の税率は8%となっております。

部品名	税込価格	本体価格	部品コード
Mパーツ	712円	(660円)	10115527
モータープレート(ブルー)	1,188円	(1,100円)	13450307
アイドラーシャフト	367円	(340円)	13454709
セパレートサスマウント青(1A-a、bx1)	1,620円	(1,500円)	19804784
5x10x0.3mmシム(x10)	388円	(360円)	19804536
5mmOリング(x2)	172円	(160円)	19805701
1.6x8mmシャフト(x5)	259円	(240円)	19804476
3x36mm六角丸ビス(黒x10)	259円	(240円)	19804411
3x48mm六角丸ビス(黒x10)	496円	(460円)	19804731
3x10mm六角丸ビス(x10)	248円	(230円)	19805763
3x16mm六角皿ビス(x10)	259円	(240円)	19805766
3x6mm六角丸ビス(x10)	248円	(230円)	19804212
3x8mm六角皿ビス(x10)	248円	(230円)	19805767
2.6x10mmキャップスクリュー(x10)	302円	(280円)	19805888
2x8mm六角皿タッピングビス(黒x10)	280円	(260円)	19804477
3x6mm六角皿ビス(x10)	248円	(230円)	19804210
3x8mm六角丸ビス(x10)	248円	(230円)	19805765
3mmロックナット(薄x4)	248円	(230円)	19805991
2x8mmステンレスシャフト(x4)	237円	(220円)	19805823
2x9mmステンレスシャフト(黒x2)	226円	(210円)	19808017
840ボールベアリング(x2)	864円	(800円)	19805672
スパーギヤホルダー	604円	(560円)	13455859
ミドルプーリーマウント(青)	972円	(900円)	13450521
セパレートサスマウント青(1C-a、bx1)	1,620円	(1,500円)	19804785
630ボールベアリング(x2)	540円	(500円)	19804243
730ボールベアリング(x4)	1,620円	(1,500円)	19808022
3x8mmフラットビス(黒x5)	226円	(210円)	19808189
2.5mmEリング(黒x5)	216円	(200円)	19805781
3x18mmシャフト	280円	(260円)	13485055
3x10mm六角皿ビス(x10)	248円	(230円)	19805957
3x12mmホローピス(x2)	162円	(150円)	19805684
サスマウント1E(青)	1,296円	(1,200円)	13454933
サスマウント1C(青)	1,296円	(1,200円)	13454932
2x9.8mmシャフト(x10)	270円	(250円)	19805776
3x10mmホローピス(x2)	162円	(150円)	19804194
3x0.7mmスペーサー(x10)	302円	(280円)	19805645
4.5x3.5mmフランジパイプ(x2)	237円	(220円)	19808021
3x0.5mmスペーサー(銀x10)	291円	(270円)	19804198
5x9mm六角ピローボール(x2)	334円	(310円)	19804381
4x8mmホローピス(x10)	410円	(380円)	19804780
1.6x4mmキャップスクリュー(x10)	302円	(280円)	19805893
フロントスタビライザー(黒/黄ミディアム)	324円	(300円)	15304066
リヤスタビライザー(黒/赤ソフト)	367円	(340円)	15308003
3x2.5mmイモネジ(x10)	324円	(300円)	19805777
ピストンロッド(x2)	313円	(290円)	19808170
スタビエンド(青x4)	691円	(640円)	19804781
5x10mm六角ピローボール(x5)	864円	(800円)	19804782
ダンパーシリンダー(x2)	2,376円	(2,200円)	19804765
12mmOリング(x4)	270円	(250円)	19444361
スポンジテープ(15x150mm)	324円	(300円)	16294011
2.3mmOリング(x10)	302円	(280円)	19804479
3x15mm六角丸ビス(x4)	194円	(180円)	19805989
2.6x10mmバインドビス(x5)	280円	(260円)	19804394
3x10mmタッピングビス(黒x10)	259円	(240円)	19804392
3mmワッシャー(大x5)	216円	(200円)	19805818
アンテナパイプ(黒・30cm)	291円	(270円)	16095010
ロゴステッカー	928円	(860円)	11428310

★キット付属の白色のコイルスプリングは小分け販売しておりません。説明図で案内されている部品コードは通常の色（白、黄、赤、青）の部品のものです。

この他にも修理や整備のためのRCスペアパーツが発売されています。お近くの模型店店頭、または当社カスタマーサービスでお買い求め下さい。

部品名	税込価格	本体価格	送料	部品コード
SP.575 2.6x10mmタッピングビス(x5)	108円	(100円)	82円	50575
SP.576 3mmイモネジ(x10)	216円	(200円)	82円	50576
SP.586 3mmワッシャー(x15)	108円	(100円)	82円	50586
SP.588 2mmEリング(x15)	108円	(100円)	82円	50588
SP.797 5mmアジャスター(ショートx8)	162円	(150円)	92円	50797
SP.1000 Qパーツ(サーボセイバー部品)、サーボセイバースプリング(大x1、小x2)	756円	(700円)	140円	51000
SP.1092 46mmスイングシャフト(黒x2本)	1,188円	(1,100円)	92円	51092
SP.1093 46mmシャフト(x4)	216円	(200円)	92円	51093
SP.1100 4.6x4.7mmフランジパイプ(x2)	216円	(200円)	92円	51100
SP.1111 4mmアジャスター(x8)	216円	(200円)	120円	51111
SP.1211 3x5mmフラットビス(x5)	108円	(100円)	92円	51211
SP.1239 1050ボールベアリング(x4)	540円	(500円)	120円	51239
SP.1253 Bパーツ	756円	(700円)	205円	51253
SP.1423 スパーギヤ(68T)	280円	(260円)	140円	51423
SP.1444 クロススハイダー、アクスルリング、2x9.8mmシャフト(各x2)	280円	(260円)	140円	51444
SP.1445 ホイールアクスル(x2)	928円	(860円)	140円	51445
SP.1456 Kパーツ	540円	(500円)	400円	51456
SP.1458 ロワデッキ	1,620円	(1,500円)	400円	51458
SP.1459 ドライブベルト(長)	712円	(660円)	140円	51459
SP.1460 GVパーツ(x2)	540円	(500円)	140円	51460
SP.1461 メインシャフト、フロントミドルシャフト(各x1)	432円	(400円)	140円	51461
SP.1462 リヤギヤデフケース(52T)、ギヤデフカバー、ビス(x4)	388円	(360円)	140円	51462
SP1463 フロントギヤデフプーリーケース、ギヤデフプーリー(39T)、ビス(x4)	604円	(560円)	140円	51463
SP.1464 デフガスケット(x4)	216円	(200円)	140円	51464
SP.1465 カウンターギヤ、アイドラーギヤ(各x1)	280円	(260円)	140円	51465
SP.1466 デフジョイントカップ、5mmOリング、1.6x8mmシャフト(各x2)、他	864円	(800円)	140円	51466
SP.1537 6mmスナップピン(x15)	216円	(200円)	140円	51537
OP.126 1510ボールベアリング(x2)	1,296円	(1,200円)	120円	53126
OP.159 4mmアルミフランジロックナット(青x5)	540円	(500円)	92円	53159
OP.334 Vパーツ(x2)	432円	(400円)	140円	53334
OP.440 コイルスプリング(ソフト、ミディアム、ハード、EXハード各x2)	1,080円	(1,000円)	205円	53440
OP.570 ホイールハブ(x4)、他	1,620円	(1,500円)	120円	53570
OP.573 ピストン(3穴x4)	486円	(450円)	92円	53573
OP.574 3mmOリング(シリコン)、ロッドガイド(各x4)	432円	(400円)	92円	53574
OP.576 オイルシール(x4)	162円	(150円)	92円	53576
OP.585 シム(3x0.1mm、0.2mm、0.3mm各x10)	432円	(400円)	92円	53585
OP.586 シム(4x0.1mm、0.2mm、0.3mm各x10)	432円	(400円)	92円	53586
OP.587 シム(5x0.1mm、0.2mm、0.3mm各x10)	432円	(400円)	92円	53587
OP.588 シム(10x0.1mm、0.2mm、0.3mm各x10)	540円	(500円)	92円	53588
OP.601 5mmアジャスター(x8)	324円	(300円)	120円	53601
OP.640 5mmピロボールナット(青x10)	648円	(600円)	120円	53640
OP.642 5mmピロボール(青x10)	648円	(600円)	120円	53642
OP.709 5mmサスボール(x8)	756円	(700円)	92円	53709
OP.825 2.6x22mm、2.6x25mmシャフト(各x2)、3X3mmイモネジ(x4)	486円	(450円)	92円	53825
OP.827 ロッドストッパー(青x4)	540円	(500円)	92円	53827
OP.989 18Tプーリー(x2)	388円	(360円)	120円	53989
OP.1144 ドライブベルト(短)	648円	(600円)	120円	54144
OP.1145 ウレタンバンパー	324円	(300円)	140円	54145
OP.1248 3x23mmアルミターンバックルシャフト(x2)	432円	(400円)	140円	54248
OP.1249 3x32mmアルミターンバックルシャフト(x2)	432円	(400円)	140円	54249
OP.1250 3x42mmアルミターンバックルシャフト(x2)	496円	(460円)	140円	54250
OP.1321 Aパーツ	972円	(900円)	400円	54321
OP.1322 J、JJパーツ	604円	(560円)	140円	54322
OP.1323 Tパーツ	712円	(660円)	140円	54323
OP.1455 Nパーツ(x2)	972円	(900円)	140円	54455
OP.1546 Fパーツ	604円	(560円)	140円	54546
OP.1547 フロントダンパーステー	1,620円	(1,500円)	140円	54547
OP.1548 リヤダンパーステー	1,728円	(1,600円)	140円	54548
OP.1568 Cパーツ	540円	(500円)	140円	54568
OP.1569 Dパーツ(x1)	756円	(700円)	140円	54569
OP.1570 Eパーツ	540円	(500円)	140円	54570
AO-5050 2mmシャフトガイド(x4)	324円	(300円)	140円	84292

《送料について》送料が表示されている部品は、送料が別に必要です。部品を2個以上ご注文の場合、最も高い送料（1個分）だけで結構です。部品の合計が5,000円を超える場合、送料はサービスとなります。