1/48 SCALE AIRCRAFT SERIES NO.95 ★WINGSPAN 219mm. FUSELAGE 190mm.

★READY TO ASSEMBLE PRECISION MODEL KIT ★MODELING SKILLS HELPFUL IF UNDER 10 YEARS OF AGE

1/48 傑作機シリーズ NO.95

フォッケウルフ Fw190 A-8/A-8 R2

TAMIYA

FOCKE-WULF Fw190 A8/A8 R2

The sturdy and versatile Focke-Wulf Fw190A mounted a radial air-cooled BMW801 engine, and received continual upgrades to engine output and combat strength after first entering service in 1941. Deployed in spring 1944, the A-8 series was armed with four 20mm MG151/20E cannon and two 13mm MG131 machine guns. It featured a firing alignment device, wireless radio and Morane antenna along with a methanol-water injector and tank for extra power. The A-8 was produced from 1944 to the end of the war, during which time German aircraft production peaked, making it the most numerous model produced. One version of the A-8, the A-8/R2 was designed as a bomber interceptor and had 2 of its wing-mounted 20mm cannon replaced with the more powerful 30mm MK 108 cannon. The A-8/R2 also featured extra armor plating on fuselage sides and 30mm armored canopy glass to protect pilot against the defensive guns carried by B-17 and B-24 bombers. A common tactic of these heavy fighters was to attack enemy bombers from front or rear, maintaining a wedge formation and approaching from 10 degrees elevation, firing their devastating 30mm cannon at close range. This tactic often left the 190s vulnerable, and special groups of Bf109s were tasked to fly escort while the 190s attacked the bombers. Fw190 pilots faced the guns of Allied bombers and their escorting P-51s in their dauntless efforts to defend their homeland.

Die stabile und vielseitige Fw190A hatte einen luftgekühlten BMW801 Sternmotor und erfuhr nach der ersten Indienststellung 1941 ständige Verbesserungen an Motorleistung und Kampfkraft. Die ab Frühjahr 1944 ausgelieferte A-8 Serie war mit vier 20mm MG151/20E Kanonen und zwei 13mm MG131 Maschinengewehren bewaffnet. Sie hatte ein Feuerleitsystem, Funk mit Morane-Antenne und Methanol-Wasser-Einspritzung mit Tank für zusätzliche Leistung. Die A-8 wurde von 1944 bis Ende des Kriegs hergestellt, in der Zeit in welcher die Deutsche Flugzeugproduktion ihren Höhepunkt erreichte, wodurch sie zu dem am häufigsten gebauten Modell wurde. Eine Version der A-8, die A-8/R2 war als Bomber-Abfangjäger ausgelegt, bei ihr waren zwei der in der Tragfläche eingebauten 20mm Kanonen durch die stärkeren 30mm MK108 Kanonen ersetzt. Die A-8/R2 besaß auch extra Panzerplatten an den Rumpfseiten und gepanzertes 30mm Glas in der Kanzel, um den Piloten gegen die von den B-17 und B-24 Bombern mitgeführten Abwehrkanonen zu schützen. Die übliche Taktik dieser schweren Jäger war es, die feindlichen Bomber von vorne oder hinten in einer Winkelformation anzugreifen und sich aus etwa 10 Grad Überhöhung zu nähern, die verheerenden 30mm Kanonen wurden dann aus der Nähe abgefeuert. Diese Taktik machte die 190 verletzlich und spezielle Gruppen von Bf109 hatten die Aufgabe, Eskorte zu fliegen, während die 190er die Bomber angriffen. Die Piloten der Fw190 blickten bei ihren furchtlosen Versuch, die Heimat zu verteidigen, in die Kanonen der Alliierten Bomber und ihrer eskortierenden P-51.

Le robuste et efficace Focke-Wulf Fw190A motorisé par un BMW801 en étoile refroidi par air a bénéficié après son entrée en service en 1941de nombreuses améliorations que ce soit en terme de performances que de polyvalence. Déployée en unités à partir du printemps 1944, la version A-8 était armée de quatre canons MG151/20E de 20mm et de deux mitrailleuses MG131 de 13mm. Il disposait d'un système d'alignement du tir ainsi que d'un dispositif d'injection méthanol-eau générant un surcroît de puissance momentané. Le A-8 fut produit jusqu'à la fin de la guerre, au plus fort de la production aéronautique allemande, en faisant la version la plus produite de l'appareil. Sur la variante A-8/R2 spécialement conçue pour l'interception des bombardiers, les deux canons de 20mm de voilure étaient remplacés par des canons MK108 de 30mm plus puissants. Le A-8/R2 disposait également de plaques de blindage rapportées sur les flancs du fuselage et d'une verrière blindée de 30mm d'épaisseur pour protéger les pilotes des tirs des mitrailleurs des B-17 et B-24. La tactique habituellement employée était l'attaque de front ou par l'arrière en approchant en léger piqué de 10 degrés et en déclenchant le tir dévastateur des canons de 30mm à courte distance. Cette tactique rendait les Fw190 très vulnérables et des groupes de Bf109 étaient chargés de les escorter pendant qu'ils attaquaient les bombardiers. Pour la défense de leur patrie, les pilotes de Fw190 affrontaient au plus près les mitrailleuses des bombardiers et des P-51 d'escorte.

第二次大戦末期の1944年、B-17やB-24など連合軍の4発重爆撃機によるドイツ本土爆撃は激しさを増していました。その防空戦で迎撃任務に奮戦したのがドイツ空軍の主力戦闘機フォッケウルフFw190Aです。頑丈で実用性に優れた機体に高出力なBMW801空冷星形エンジンを搭載したFw190Aは、1941年に戦場に姿を現して以来、エンジンの出力向上や攻撃力の強化など次々と改良を重ねました。1944年の春に登場したA-8は高初速の20㎜機関砲4門に13㎜機銃2挺という重武装を備え、新型の射撃照準器や無線機、モラーネ・アンテナを装備。さらに胴体後部には水メタノール噴射装置や燃料用にも使える予備タンクが増設されました。なおA-8の中には従来の金属製プロペラに代わり木製プロペラを装着した機体も見られました。A-8の生産は終戦まで続けられ、同時期にドイツ航空機産業が生産能力のピークを迎えたこともあり、シリーズ最多の生産数となったのです。数多くの派生型が開発されたA-8ですが、中でもA-8/R2は爆撃機の迎撃任務についた突撃戦闘機型で、外翼内の20㎜機関砲2門を強力な30㎜機関砲に換装。さらに胴体側面に厚さ5㎜の追加装甲板、キャノピーにも30㎜厚の防弾ガラスを装着し、重武装、重装甲の力強い姿からシュツルムボック(破城槌)と呼ばれたのです。A-8/R2の戦法は、横一線のくさび形隊列を組んだままで目標の後方もしくは正面約10度上方から突撃し、30㎜機関砲の有効射程の至近距離で射撃を開始。優れた防弾装備を備え「空の要塞」と呼ばれたB-17でさえも、わずか3発の命中弾で撃墜できたのです。しかしこの戦法は損害を被る危険性が高くBf109などの護衛戦闘機をともなって実施されました。突撃飛行隊と名付けられた第3戦闘航空団第Ⅳ飛行隊や第300戦闘航空団第Ⅱ飛行隊などのA-8/R2は、高性能なP-51戦闘機による護衛や爆撃機の防御火器にひるむことなく出撃を繰り返し、連合軍の爆撃機部隊に大きな脅威を与え続けたのです。

Fw190 A-8/R2

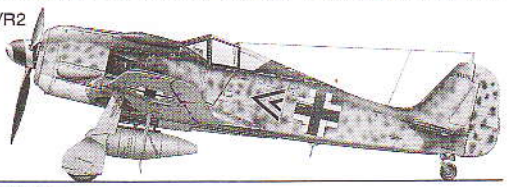

Fw190 A-8

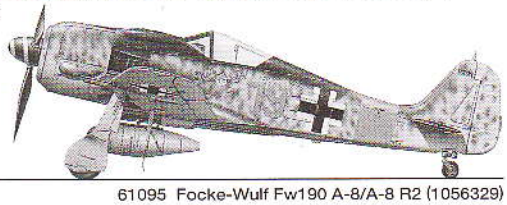

0905 © 2005 TAMIYA

●このキットは組み立てモデルです。作る前に必ず説明書を最後までお読みください。また小学生などの低年齢の方が組み立てる時は、保護者の方もお読みください。
●接着剤や塗料は、必ずプラスチック用をお使いください。（別売）

●Read carefully and fully understand the instructions before commencing assembly. A supervising adult should also read the instructions if a child assembles the model.

●Bevor Sie mit dem Zusammenbau beginnen, sollten Sie alle Anweisungen gelesen und verstanden haben. Falls ein Kind das Modell zusammenbaut, sollte ein beaufsichtigender Erwachsener die Bauanleitung ebenfalls gelesen haben.

●Bien lire et assimiler les instructions avant de commencer l'assemblage. La construction du modèle par un enfant doit s'effectuer sous la surveillance d'un adulte.

●用意する工具 / Tools recommended / Benötigtes Werkzeug / Outillage nécessaire

接着剤（プラスチック用）
Cement
Kleber
Colle

ニッパー
Side cutters
Seitenschneider
Pince coupante

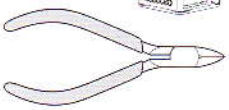

ナイフ
Modeling knife
Modelliermesser
Couteau de modéliste

ピンセット
Tweezers
Pinzette
Précelles

ピンバイス(ドリル刃1.5mm、2mm)
Pin vise (1.5mm & 2mm bit)
Schraubstock (1,5mm & 2mm Spiralbohrer)
Outil à percer (foret de 1,5mm et 2mm de diamètre)

塗装指示のマークです。タミヤカラーのカラーナンバーで指示しました。
This mark denotes numbers for Tamiya Paint colors.

AS-4	●グレイバイオレット(Luftwaffe) / Gray Violet (Luftwaffe) / Grauviolett (Luftwaffe) / Gris Violet (Luftwaffe)
AS-5	●ライトブルー(Luftwaffe) / Light blue (Luftwaffe) / Hellblau (Luftwaffe) / Bleu Clair (Luftwaffe)
X-5	●グリーン / Green / Grün / Vert
X-7	●レッド / Red / Rot / Rouge
X-10	●ガンメタル / Gun metal / Metall-Grau / Gris acier
X-11	●クロームシルバー / Chrome silver / Chrom-Silber / Aluminium chromé
X-18	●セミグロスブラック / Semi gloss black / Seidenglanz Schwarz / Noir satiné
XF-1	●フラットブラック / Flat black / Matt Schwarz / Noir mat
XF-2	●フラットホワイト / Flat white / Matt Weiß / Blanc mat
XF-3	●フラットイエロー / Flat yellow / Matt Gelb / Jaune mat
XF-4	●イエローグリーン / Yellow green / Grüngelb / Vert jaune
XF-7	●フラットレッド / Flat red / Matt Rot / Rouge mat
XF-15	●フラットフレッシュ / Flat flesh / Fleischfarben Matt / Chair mate
XF-16	●フラットアルミ / Flat aluminum / Matt Aluminium / Aluminium mat
XF-22	●RLMグレイ / RLM grey / RLM-Grau / Gris R.L.M.
XF-24	●ダークグレイ / Dark grey / Dunkelgrau / Gris foncé
XF-27	●ブラックグリーン / Black green / Schwarzgrün / Vert noir
XF-49	●カーキ / Khaki / Khaki / Kaki
XF-50	●フィールドブルー / Field blue / Feldblau / Bleu campagne
XF-56	●メタリックグレイ / Metallic grey / Grau-Metallic / Gris métallisé
XF-57	●バフ / Buff / Lederfarben / Chamois
XF-63	●ジャーマングレイ / German grey / Deutsches Grau / Gris Panzer
XF-64	●レッドブラウン / Red brown / Rotbraun / Rouge brun

⚠ 注　意

●工具の使用には十分注意してください。特にナイフ、ニッパーなどの刃物によるケガや事故に注意してください。
●接着剤や塗料は使用する前にそれぞれの注意書きをよく読み、指示に従って正しく使用し、使用する時は換気に十分注意してください。
●小さなお子様のいる所での工作はやめてください。小さな部品の飲み込みや、ビニール袋をかぶっての窒息などの危険な状況が考えられます。

⚠ CAUTION

●When assembling this kit, tools including knives are used. Extra care should be taken to avoid personal injury.
●Read and follow the instructions supplied with paint and/or cement, if used (not included in kit). Use plastic cement and paints only.
●Keep out of reach of small children. Children must not be allowed to put any part in their mouths, or pull vinyl bag over their heads.

⚠ VORSICHT

●Beim Zusammenbau dieses Bausatzes werden Werkzeuge einschließlich Messer verwendet. Zur Vermeidung von Verletzungen ist besondere Vorsicht angebracht.
●Wenn Sie Farben und/oder Kleber verwenden (nicht im Bausatz enthalten), beachten und befolgen Sie die dort beiliegenden Anweisungen. Nur Klebstoff und Farben für Plastik verwenden.
●Bausatz von kleinen Kindern fernhalten. Verhüten Sie, daß Kinder irgendwelche Bauteile in den Mund nehmen oder Plastiktüten über den Kopf ziehen.

⚠ PRECAUTIONS

●L'assemblage de ce kit requiert de l'outillage, en particulier des couteaux de modélisme. Manier les outils avec précaution pour éviter toute blessure.
●Lire et suivre les instructions d'utilisation des peintures et ou de la colle, si utilisées (non incluses dans le kit). Utiliser uniquement une colle et des peintures spéciales pour le polystyrène.
●Garder hors de portée des enfants en bas âge. Ne pas laisser les enfants mettre en bouche ou sucer les pièces, ou passer un sachet vinyl sur la tête.

●マーキングにより、取り付け部品や塗装が異なります。塗装図および、P8～10のマーキングを参照し組み立てる機体を選んでください。
●Before assembly, select markings referring to P8-10 and separate Finishing Guide. Painting and some equipment will vary according to the markings.
●Entscheiden Sie sich vor dem Zusammenbau unter Bezug auf S8 – 10 und auf die separate Fertigstellungsrichtlinie für eine Art der Markierung. Die Lackierung und einige Ausrüstungsgegen-stände sind entsprechend der gewählten Markierung unterschiedlich.
●Avant de commencer l'assemblage, choisir une des décorations en se référant aux pages 8 à 10 car la peinture ainsi que certains équipements diffèrent.

1 コックピットの組み立て
Cockpit assembly
Kockpit-Zusammenbau
Assemblage du cockpit

★塗装指示の無いパーツは機体色です。機体色は塗装図および、P8～10を参考にしてください。
★When no color is specified, paint the item with fuselage color. Refer to pages P8-10 and separate Finishing Guide.
★Wo keine Farbe angegeben ist, das Teil in der Rumpffarbe lackieren. Bitte Seite 8 - 10 und die separate Fertigstellungsrichtlinie beachten.
★Lorsqu'aucune teinte n'est spécifiée, peindre dans la teinte du fuselage. Se reporter aux pages 8-10 et au guide de finition séparé.

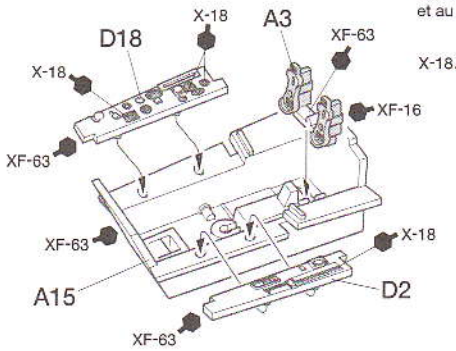

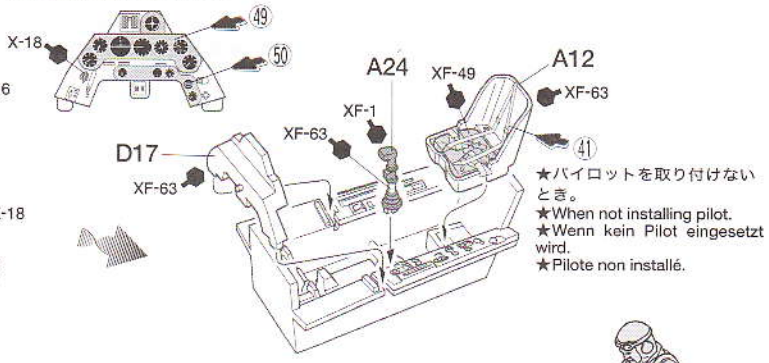

★パイロットを取り付けないとき。
★When not installing pilot.
★Wenn kein Pilot eingesetzt wird.
★Pilote non installé.

《パイロット(A13)の塗装》
Painting figure (A13)
Bemalung der Figur (A13)
Decoration de la figurine (A13)

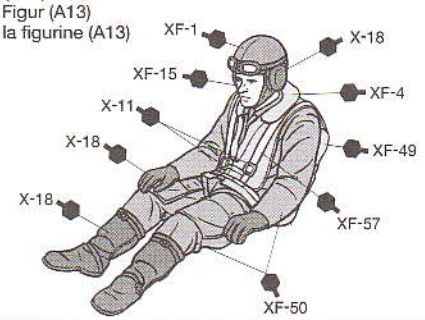

《パイロットの取り付け》
Seating figure
Einbau der Figur
Installation de figurine

★取り付けは自由です。
★Optional.
★Wenn gewünscht.
★Optionnel.

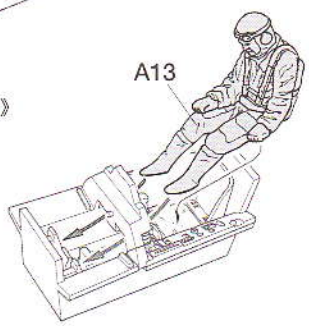

指示の番号のスライドマークをはります。
Number of decal to apply.
Nummer des Abziehbildes, das anzubringen ist.
Numéro de la décalcomanie à utiliser.

2 機体の組み立て
Fuselage assembly
Rumpf-Zusammenbau
Assemblage du fuselage

A B C D ★モールディングステッカーは外形にそって切り抜いて使用します。
★Cut panel stickers along outlines.
★Die Platten-Aufkleber längs der Umrisslinie ausschneiden.
★Découper les panneaux autocollants en suivant les lignes extérieures.

D25
A17
A10
XF-56
XF-63
D7
《モールディングステッカー》
Panel stickers
Platten-Aufkleber
Panneaux autocollants
A B C D
左側 A Left Links Gauche
右側 B Right Rechts Droite
XF-56
A9
コックピット
Cockpit
Kockpit
《エンジンの組み立て》
Engine-assembly
Motor-Zusammenbau
Assemblage du moteur
X-18
A6
A18
XF-1
ポリキャップ
Poly cap
Kunststoff-Nabe
Pièce de jonction
X-18
XF-63

3 主脚収納部の取り付け
Main wheel well
Fahrwerksschacht
Logement de train principal

★ETC501ラック用の穴を開けます。(1.5㎜)
★Make holes for ETC501 rack. (1.5mm)
★Für ETC501 Aufhängung Löcher bohren. (1,5mm)
★Percer des trous pour le support ETC501. (1,5mm)

A19
XF-22
X-10
A7
XF-22
X-10
XF-7
XF-7
A25
XF-56
E2 主翼下面
Wing undersurface
Flügel-Unterseite
Intrados

TECH TIPS / 組み立てアドバイス

★部品はニッパーでていねいに切り取り、切り口はカッターナイフできれいにします。
★Cut off parts using side cutters and flatten using modeling knife.
★Die Teile mit einem Seidenschneider abzwicken und Grat mit Modellbaumesser glätten.
★Détacher les pièces au moyen de pinces coupantes et aplatir avec un couteau de modélisme.

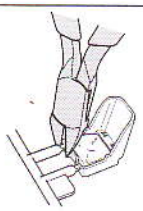

★接着面の大きい部品は組み合わせておいて流し込みタイプ接着剤を使用するとよいでしょう。
★When assembling large part of the model, attach each of parts first, then apply extra thin cement.
★Beim Zusammenbau großer Teile des Modells jedes Teil vorher anbringen und dann extra dünnen Kleber auftragen.
★Pour assembler les gros sous-ensembles, positionner les pièces puis appliquer de la colle extra-fluide.

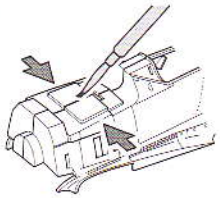

4 主翼の組み立て
Wing assembly
Flügel-Zusammenbau
Assemblage de l'aile

★内側から穴を開けます。
★Open hole from inside.
★Von innen loch machen.
★Percer par l'intérieur.

2mm
1.5mm
D6
A2
A1
X-10
★切り取ります。
★Remove.
★Entfernen.
★Enlever.

《A1、A2 裏面の塗装》
Inside of A1 & A2
Innenseite von A1 & A2
Intérieur de A1 et A2
XF-22

★切り取ります。
★Remove.
★Entfernen.
★Enlever.

主翼下面
Wing undersurface
Flügel-Unterseite
Intrados

E L14
L7
XF-1
A B C D
L10 L15
X-5
E L8
L13
A B C D L9
L16
L5
L19 X-10
L17 X-10
A B C D E
L6
L19 X-10
L17 X-10
A B C D E
X-7

★パーツはマーキングによって異なります。
★Attach parts according to selected marking.
★Teile entsprechend der gewählten Markierung anbringen.
★Fixer les pièces en fonction des marquages choisis.

5 主翼の取り付け
Attaching wing
Anbringung des Flügels
Fixation de l'aile

A4
XF-7
A14
XF-63
XF-1
XF-63
機体
Fuselage
Rumpf
Fuselage
A5
D1
D19
主翼
Wing
Flügel
Aile

6 機銃カバーの取り付け
Attaching gun access panel
Einbau des MG-Luke
Fixation de Capotage des mitrailleuses

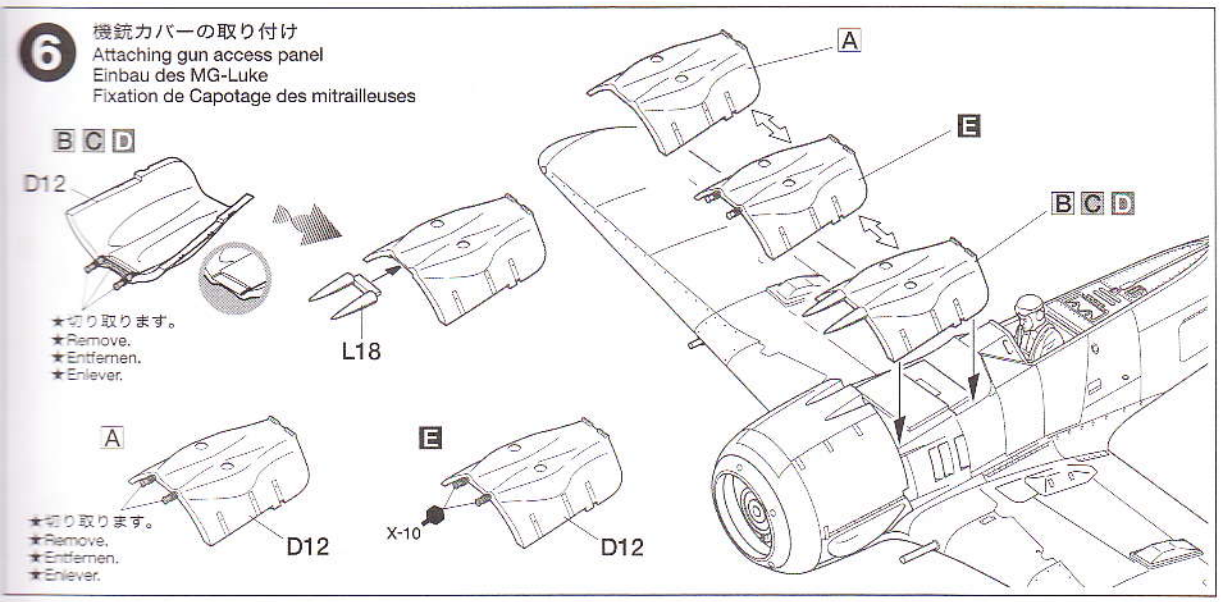

7 脚の取り付け
Attaching landing gear
Fahrwerk-Einbau
Fixation du train principal

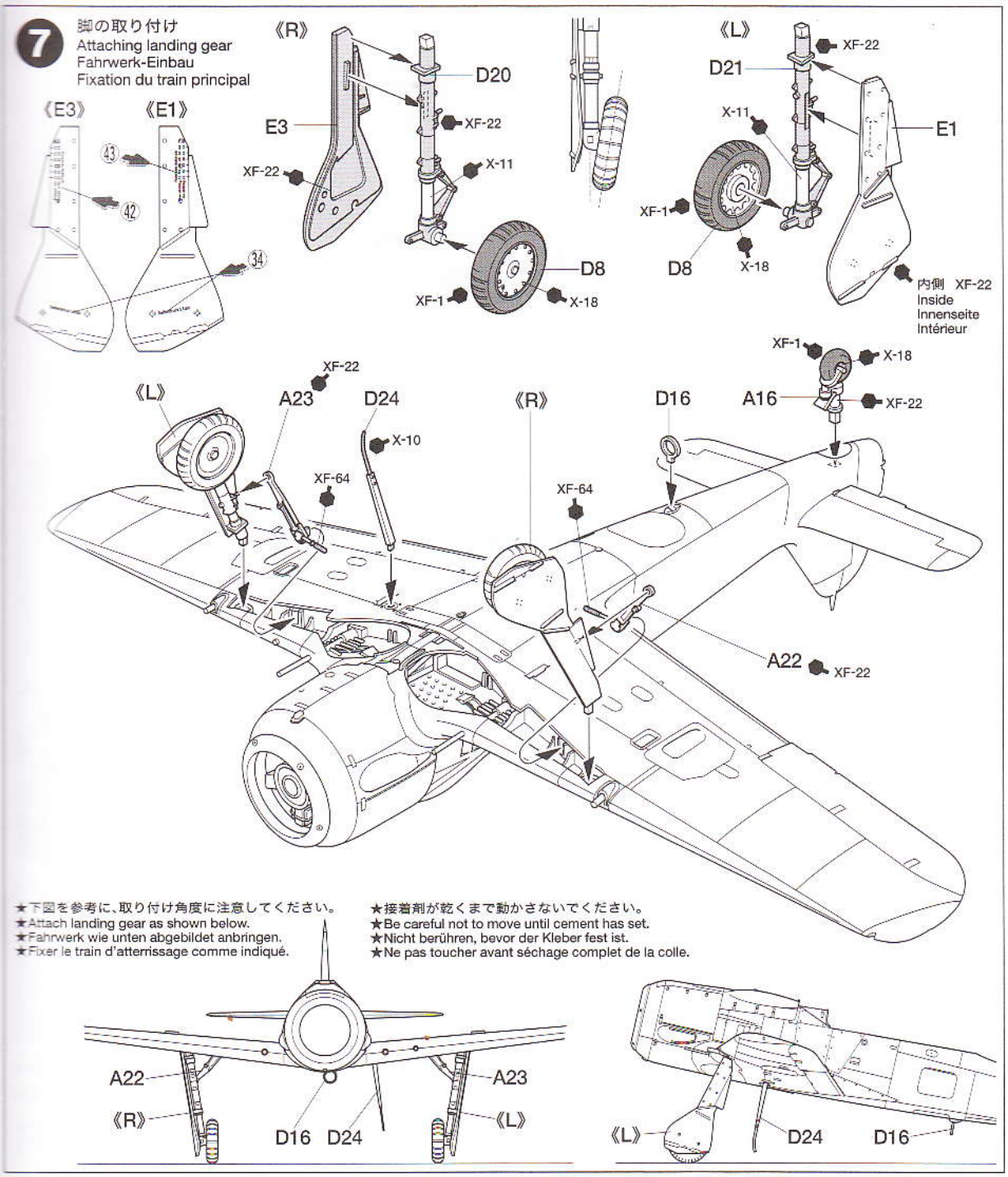

8 300ℓ 増槽の取り付け
300 liter drop tank
300-Liter Adwurf-Tank
Réservoir 300 litres

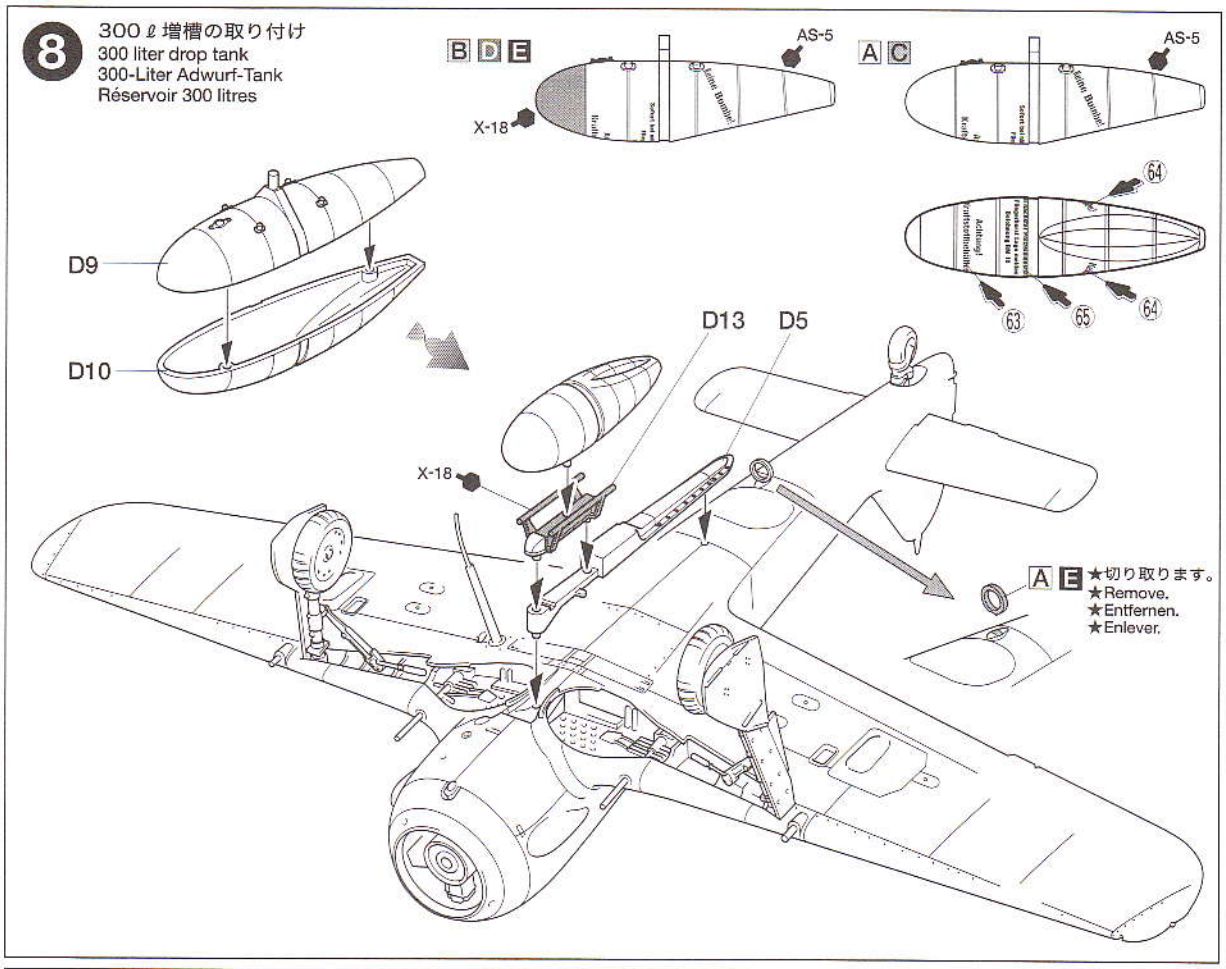

9 キャノピーの塗装と組み立て
Painting and assembling canopy
Lackieren und Zusammenbau des Kabinendachs
Peinture et assemblage de la verrière

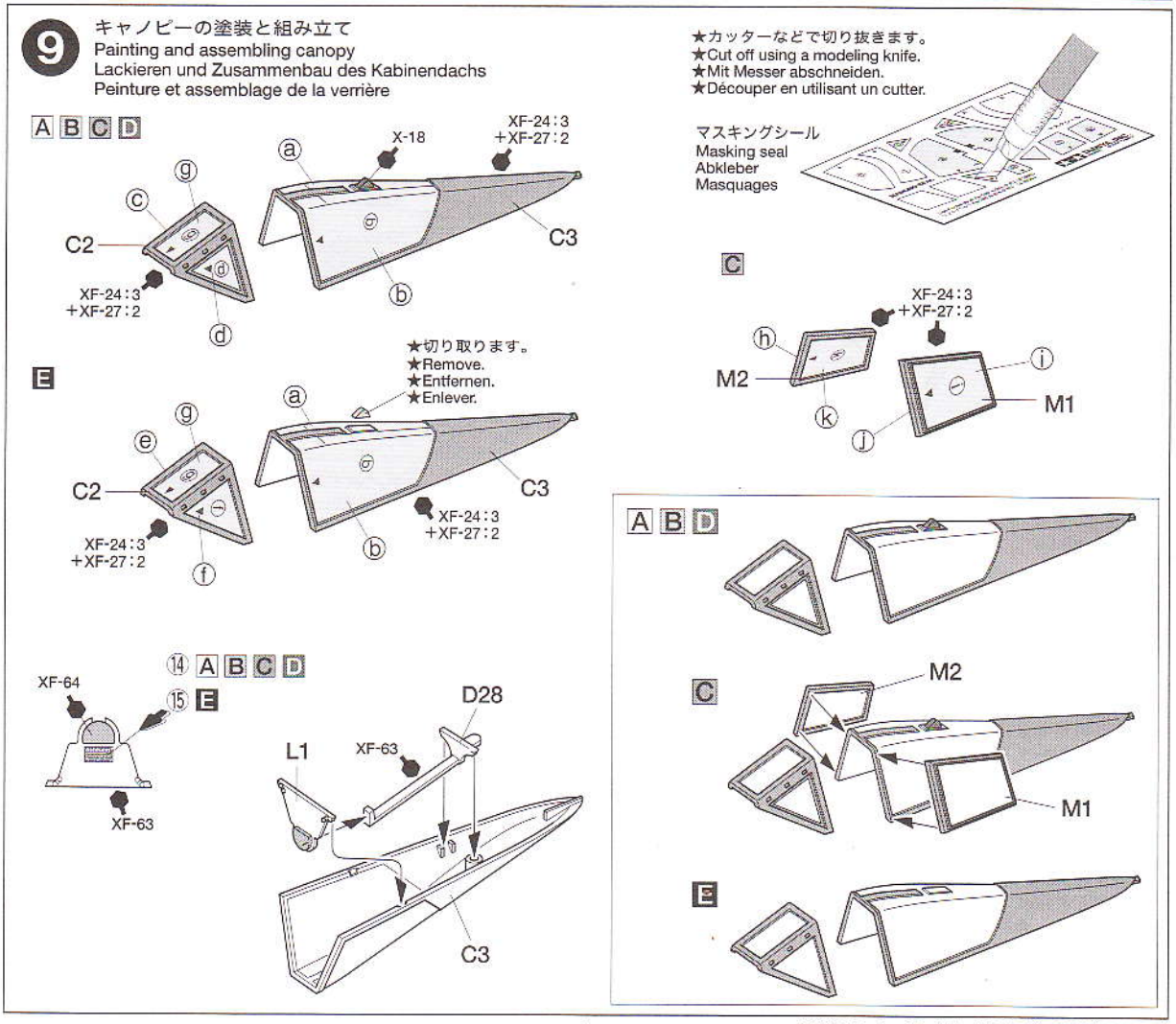

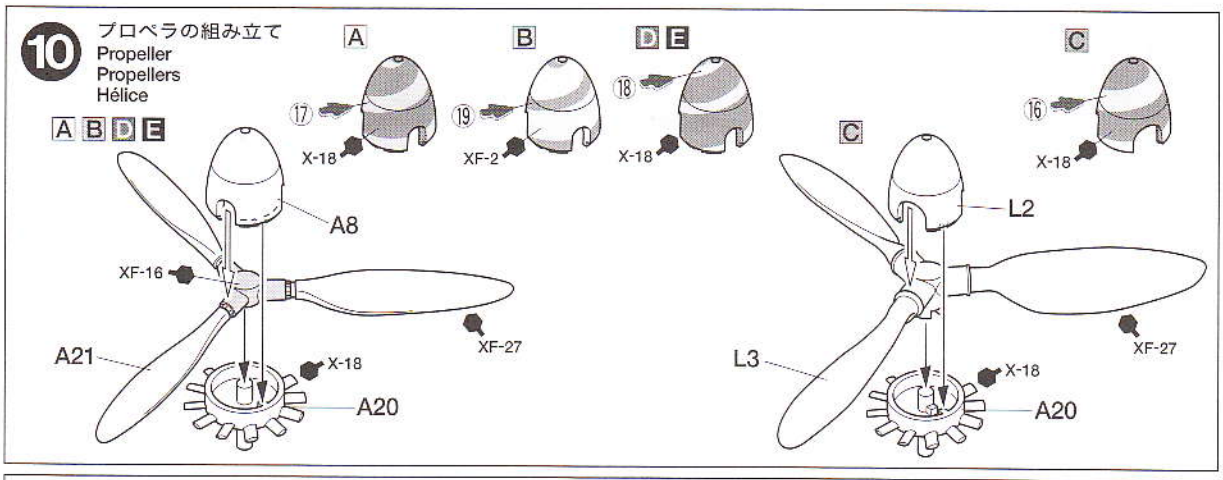

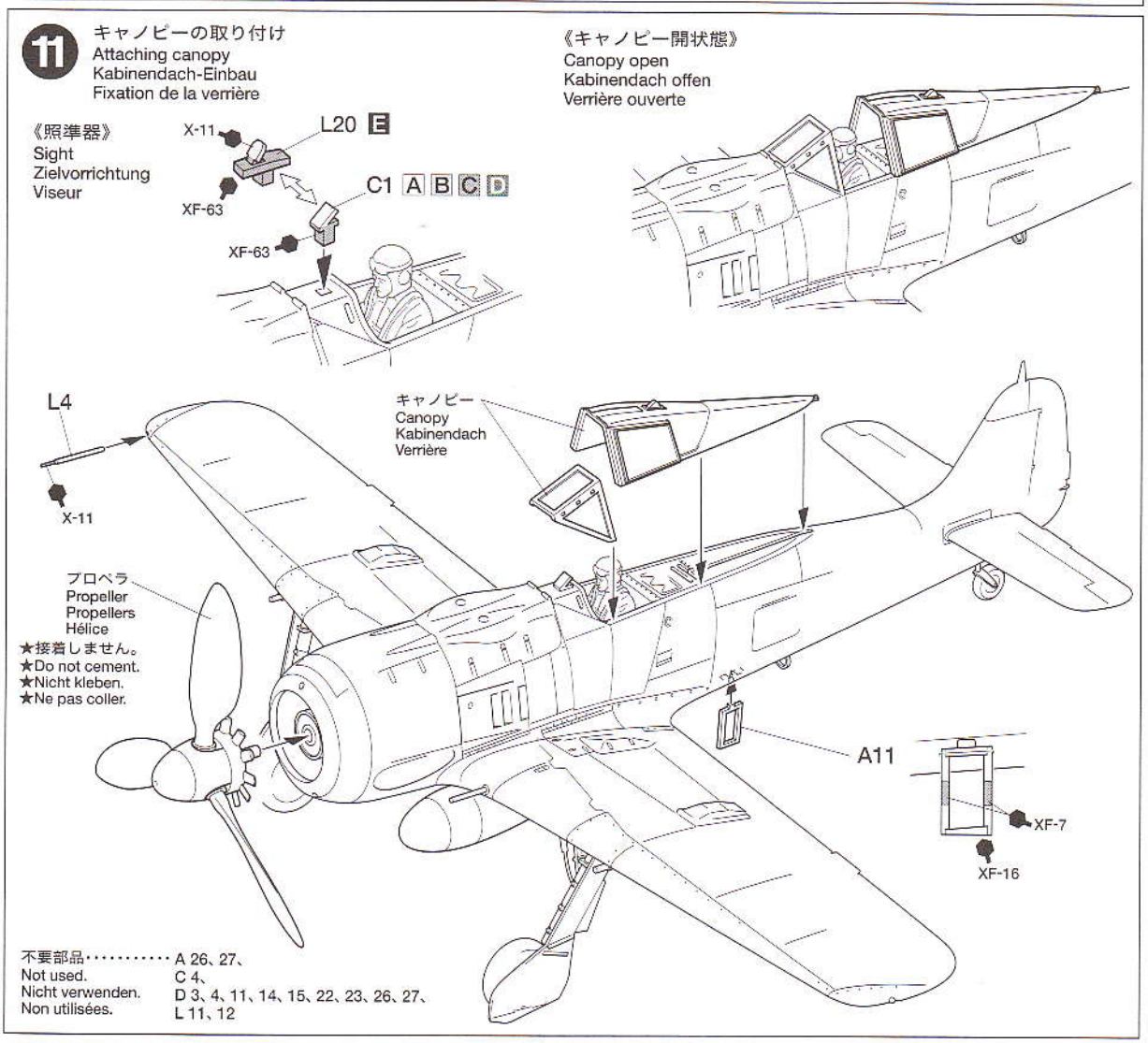

PAINTING

《フォッケウルフFw190 A-8の塗装》
大戦末期の1944年7月まで、ドイツ昼間戦闘機の基本塗装は上面がグレイグリーンとグレイバイオレットの迷彩、下面はライトブルーとされました。その後は上面色がグリーン系に変更されましたが、Fw190 A-8はほとんどの機体が終戦までグレイ系のままだったようです。胴体側面は基本塗装の上から上面色などを使ってボカシの強い斑点などを入れるモットリングと呼ばれる迷彩を施した機体も見られました。迷彩やモットリングのパターンは説明図中やパッケージサイドのイラストを参考にしてください。細部の塗装は組立図中に●マークとタミヤカラーの色番号で指示してあります。

Painting Fw190A-8/A-8 R2
German daylight fighters featured RLM 74 Gray green and 75 Gray violet on the upper surface, and 76 Light blue on the underside. After July 1944, green camouflage was used on the upper surface, however, many Fw 190 A-8s continued to use the gray style coloring, as well as a shaded, "mottling" pattern on the fuselage side. Refer to illustrations on the package and in the instruction manual for pattern and mottling. The ● mark indicates numbers for Tamiya Paint colors.

Lackieren der Fw 190A-8/A-8 R2
Die deutschen Jäger im Tageinsatz waren in RLM 74 Graugrün und 75 Grauviolett an den oben liegenden Flächen dazu 76 Hellblau an der Unterseite lackiert. Nach Juli 1944 wurde oben ein grüner Tarnanstrich aufgebracht, doch behielten viele Fw 190 A-8 die vorherige, graue Farbgebung bei, daneben gab es ein schattiertes "Fleckenmuster" an den Rumpfseiten. Beachten Sie die Abbildungen auf der Verpackung und in der Anleitung bezüglich des Musters und des Flecken-Effekts. Die ● Markierung kennzeichnet die Nummern für Tamiya Lackfarben.

Peinture du Fw190A-8/R2
Les chasseurs de jour de la Luftwaffe étaient camouflés en RLM 74 Gris Vert et RLM 75 Gris Violet dessus et RLM 76 Bleu Clair dessous. Après juillet 1944, les surfaces supérieures furent peintes en Brun et Vert, mais de nombreux A-8 conservèrent leur camouflage gris jusqu'à la fin de la guerre. Beaucoup de machines portaient des mouchetis sur les flancs du fuselage. Se reporter aux illustrations de la boîte et au manuel de décoration pour le camouflage et les mouchetis. Le symbole ● indique les références de peinture Tamiya.

B 《第300戦闘航空団第Ⅱ飛行隊第5中隊 クラウス ブレトシュナイダー少尉 乗機》1944年10月
(Fw190A-8/R2) 5/II/JG300, Leutnant Klaus Bretschneider, Oct. 1944

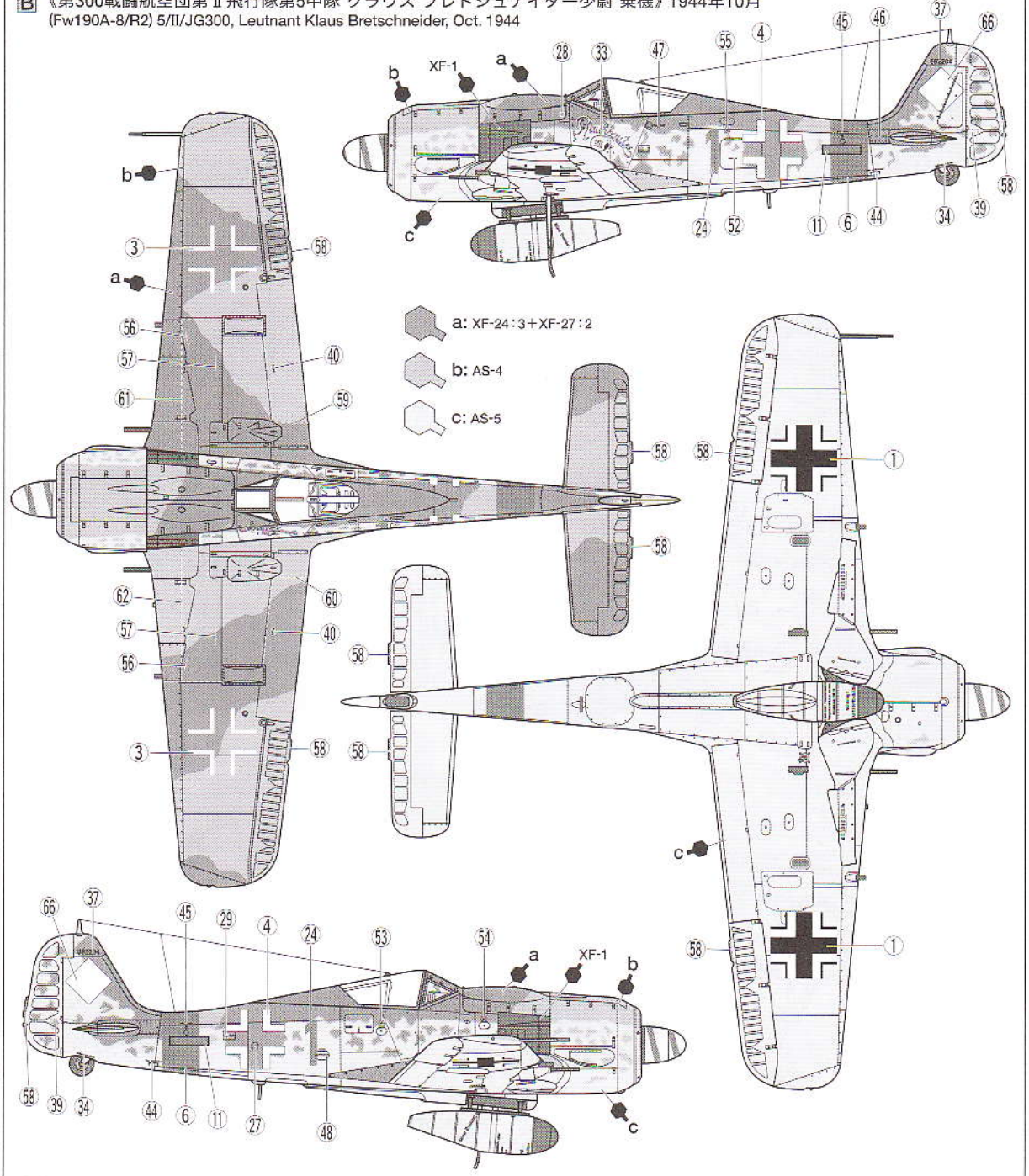

C 《第3戦闘航空団第Ⅳ飛行隊 ヴィルヘルム モリッツ大尉 乗機》1944年8月
(Fw190A-8/R2) Ⅳ/JG3, Hauptmann Wilhelm Moritz, Aug. 1944

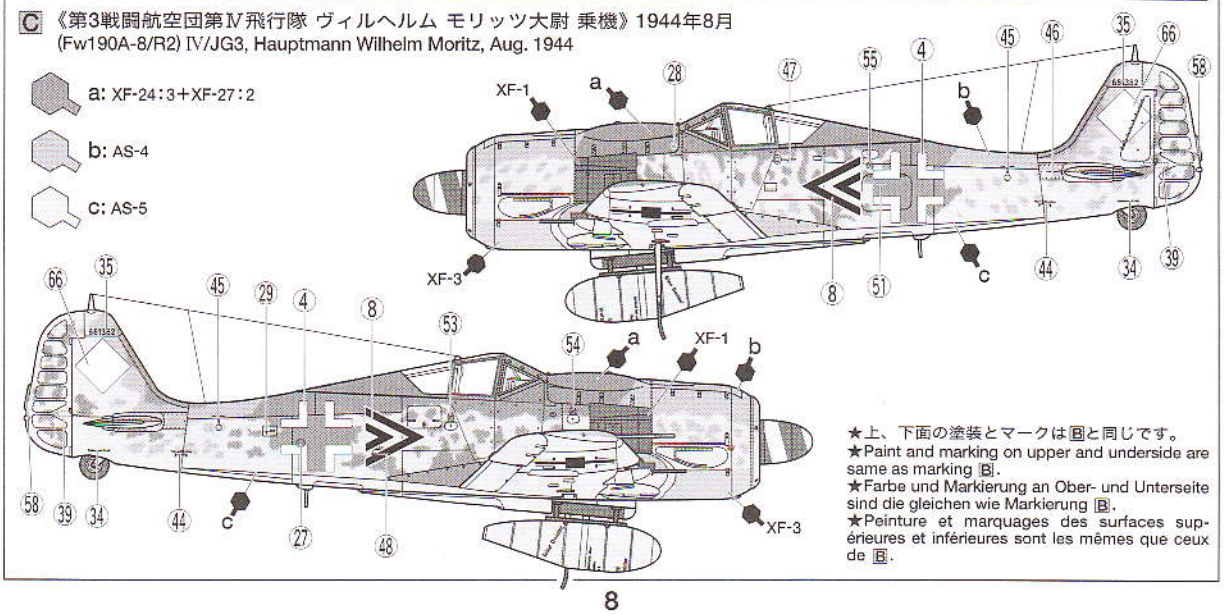

★上、下面の塗装とマークはBと同じです。
★Paint and marking on upper and underside are same as marking B.
★Farbe und Markierung an Ober- und Unterseite sind die gleichen wie Markierung B.
★Peinture et marquages des surfaces supérieures et inférieures sont les mêmes que ceux de B.

D 《第300戦闘航空団第Ⅱ飛行隊第5中隊 マテウス エルハルト伍長 乗機》1944年10月
(Fw190A-8/R2) 5/Ⅱ/JG300, Unteroffizier Matthaus Erhardt, Oct. 1944

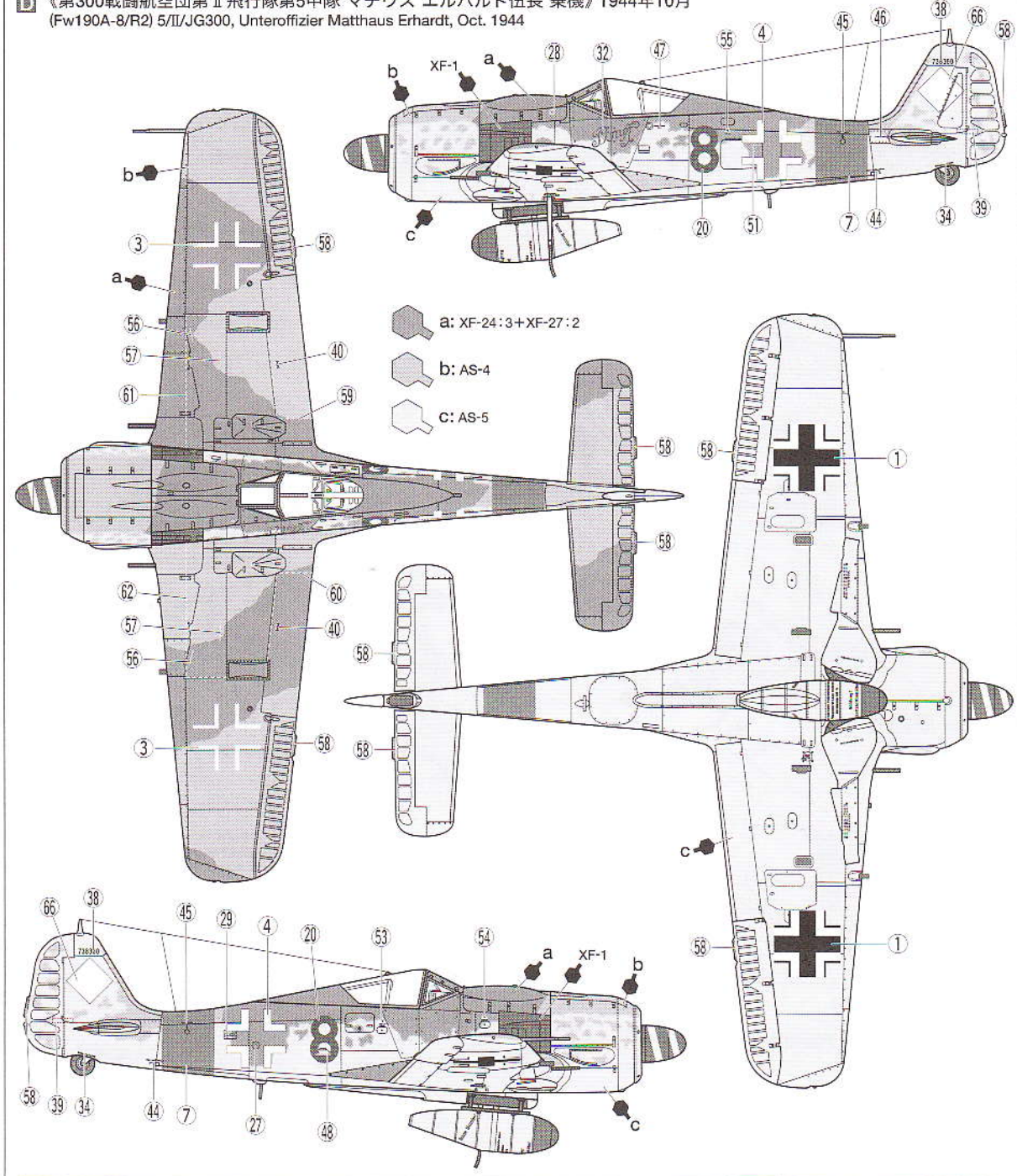

E 《第300戦闘航空団第Ⅱ飛行隊第5中隊 エルンスト シュレーダー伍長 乗機》1944年11月
(Fw190A-8) 5/Ⅱ/JG300, Unteroffizier Ernst Schröder, Nov. 1944

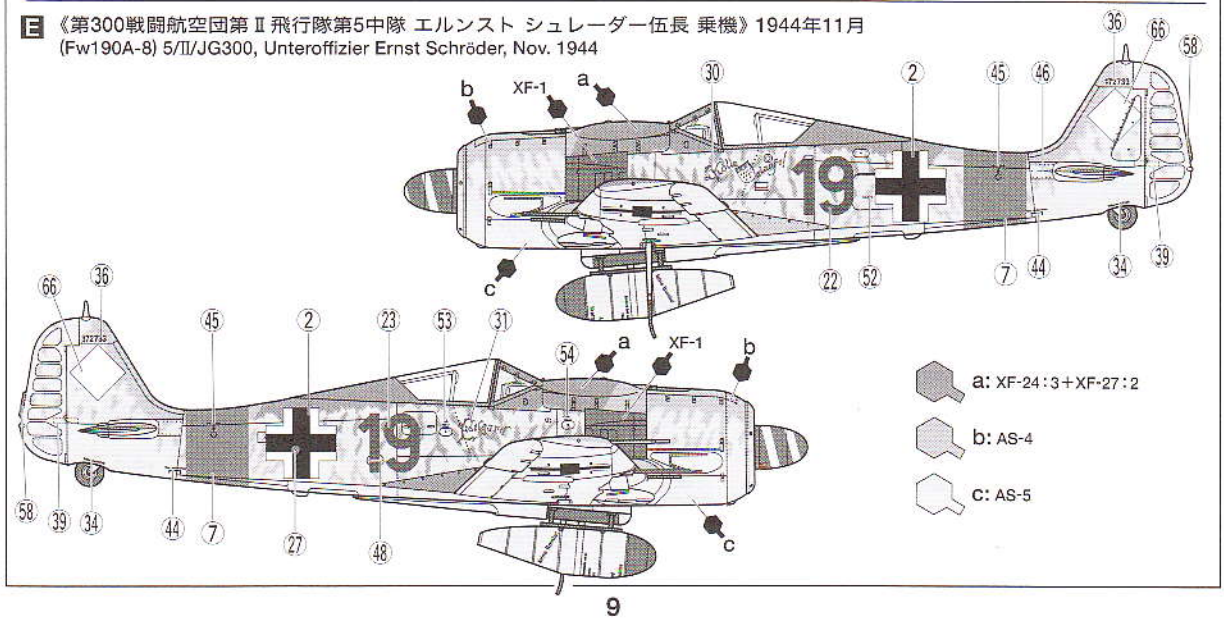

E 《第300戦闘航空団第Ⅱ飛行隊第5中隊 エルンスト シュレーダー伍長 乗機》1944年11月
(Fw190A-8) 5/II/JG300, Unteroffizier Ernst Schröder, Nov. 1944

a: XF-24:3+XF-27:2

b: AS-4

c: AS-5

APPLYING DECALS

《スライドマークのはりかた》
①はりたいマークをハサミで切りぬきます。
②マークをぬるま湯に10秒ほどひたしてからタオル等の布の上におきます。
③台紙のはしを手で持ち、貼るところにマークをスライドさせてモデルに移してください。
④指に少し水をつけてマークをぬらしながら、正しい位置にずらします。
⑤やわらかい布でマークの内側の気泡をおし出しながら、おしつけるようにして水分をとります。

DECAL APPLICATION
1.Cut off decal from sheet.
2.Dip the decal in tepid water for about 10 sec. and place on a clean cloth.
3.Hold the backing sheet edge and slide decal onto the model.
4.Move decal into position by wetting decal with finger.
5.Press decal gently down with a soft cloth until excess water and air bubbles are gone.

ANBRINGUNG DES ABZIEHBILDES
1.Abziehbild vom Blatt ausschneiden.
2.Das Abziehbild ungefähr 10 Sek. in lauwarmes Wasser tauchen, dann auf sauberen Stoff legen.
3.Die Kante der Unterlage halten und das Abziehbild auf das Modell schieben.
4.Das Abziehbild an die richtige Stelle schieben und dabei mit dem Finger das Abziehbild naßmachen.
5.Das abziehbild mit weichem Stoff ganz andrücken, bis kein überflüssiges Wasser und keine Luftblasen mehr vorhanden sind.

APPLICATION DES DECALCOMANIES
1.Découpez la décalcomanie de sa feuille.
2.Plongez la décalcomanie dans de l'eau tiède pendant 10 secondes environ et poser sur un linge propre.
3.Retenez la feuille de protection par le côté et glissez la décalcomanie sur le modèle réduit.
4.Placez la décalcomanie à l'endroit voulu en la mouillant avec un de vos doigts.
5.Pressez doucement la décalcomanie avec un tissu doux jusqu'à ce que l'eau en excès et les bulles aient disparu.

AFTER MARKET SERVICE CARD
When purchasing Tamiya replacement parts, please take or send this form to your local Tamiya dealer so that the parts required can be correctly identified and supplied. Please note that specifications, availability and price are subject to change without notice.

Parts code	ITEM 61095
0006127	A Parts
0006456	C & M Parts
0606199	D Parts
0606200	E Parts
9116025	L Parts
9406058	2x3mm Poly Cap (2 pcs.)
1406218	Decal
1426063	Panel Sticker
1426064	Masking Sticker

《郵便振替のご利用法》郵便局の払込用紙の通信欄にこのカードを参考にITEM番号、スケール、製品名、部品名、数量を必ずご記入ください。振込人住所欄には電話番号もお書きいただき、口座番号・00810-9-1118、加入者名・田宮模型でお振込ください。郵便振替をご利用になる場合は右のカードは必要ありません。

《タミヤカード》タミヤカードを利用されますと部品の入手が早く簡単です。詳しくは、カスタマーサービスでお問合わせください。

《電話でのご注文もご利用いただけます。》
パーツ代金に加え、代引き手数料(315円)をご負担いただければ、代金着払で電話でのご注文も承ります。

FOCKE WULF Fw190 A8/A8R2

1/48 傑作機シリーズ NO.95
フォッケウルフ Fw190 A-8/A-8 R2

部品をなくしたり、こわした方は、下のステッカーが貼られたカスタマーサービス取次店でご注文いただけます。当社カスタマーサービスに直接ご注文する場合は、このカードの必要部品を○でかこみ代金を現金書留または、定額小為替(100円以下は切手可)と一緒にお申し込みください。なお、ご送金にはタミヤカードや郵便振替もご利用いただけます。

《お問い合わせ電話番号》
静岡 054-283-0003
東京 03-3899-3765 (静岡へ自動転送)
営業時間・平日/8:00〜20:00・土、日、祝日/8:00〜17:00

Aパーツ	690円	0006127
C・Mパーツ	400円	0006456
Dパーツ	750円	0606199
Eパーツ	680円	0606200
Lパーツ	500円	9116025
2×3mmポリキャップ(2個)	100円	9406058
マーク	390円	1406218
モールディングステッカー	220円	1426063
マスキングステッカー	230円	1426064
説明図	320円	1056329
塗装図	170円	1256046

For Japanese use only ! ITEM 61095

住所 □□□-□□□□

電話 ( ) -

氏名

0905 ★価格は予告なく変更となる場合があります。

TAMIYA
株式会社タミヤ
〒422-8610 静岡市駿河区恩田原3-7