TLT-1 ROCK BUSTER

TAMIYA LITTLE TRUCK

1/18 SCALE R/C 4×4 PICK-UP TRUCK

TAMIYA, INC. 3-7, ONDAWARA, SHIZUOKA-CITY, JAPAN.

1203 ©2003 TAMIYA

47201 1/18 RC TLT-1 (1054351)

1/18 SCALE R/C 4X4 PICK-UP TRUCK TLT-1 ROCKBUSTER

●小学生や組み立てになれない方は、模型にくわしい方にお手伝いをお願いしてください。

組み立てる前に用意する物
ITEMS REQUIRED
ERFORDERLICHES ZUBEHÖR
OUTILLAGE NECESSAIRE

《ラジオコントロールメカ》
このRCカーには、タミヤ・エクスペックGT-Iプロポセット（FETアンプ付き2チャンネルプロポ）をおすすめします。また、タミヤC.P.R.ユニット（受信機とFETアンプ一体型）も使用できます。
★取り扱いについては、それぞれの説明書をご覧ください。

《走行用バッテリー・充電器》
このキットはタミヤ・バッテリー7.2Vデルタパック RC1700DP専用です。7.2V専用充電器とともにご用意ください。

《使用できるサーボの大きさ》
Suitable servo size
Grösse der servos
Dimensions max des servos

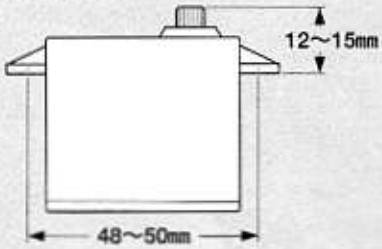

RADIO CONTROL UNIT
Tamiya EXPEC GT-I R/C system (2-channel R/C unit with FET speed controller) is recommended for this model. Tamiya C.P.R. Unit (FET speed controller with receiver) is also compatible.
★Refer to the instruction manual included with the R/C unit.

POWER SOURCE
This kit is designed to use a Tamiya 7.2V Delta Pack. Charge battery according to manual supplied with battery.

RC-EINHEITEN
Das Tamiya EXPEC GT-I R/C System (2-Kanal RC-Einheit mit FET Fahrregler) wird für dieses Modell empfohren. Die Tamiya C.P.R. Einheit (ein mit dem Empfänger kombinierter Fahrregler) kann ebenfalls verwendet werden.
★Beachten Sie sich bitte die der RC-Einheit beigefügte Gebrauchsanweisung.

STROMQUELLE
Für diesen Bausatz benötigt man den Tamiya 7,2V Delta Pack. Den Akku gemäß Anweisung aufladen.

RADIOCOMMANDE
L'ensemble Tamiya EXPEC GT-I (ensemble R/C 2 voies avec variateur électronique) est recommandé pour ce modèle. Un élément de réception C.P.R. Tamiya (combiné récepteur/variateur) est également utilisable.
★Se référer au manuel d'instructions de l'ensemble R/C.

BATTERIE DE PROPULSION
Le moteur qui équipe ce modèle peut être alimenté par un pack d'accus Tamiya 7,2V Delta. Charger le pack selon les indications du manuel du pack et du chargeur.

タミヤ・エクスペックGT-Iプロポ（FETアンプ付）
Tamiya EXPEC GT-I 2-channel R/C system
Tamiya EXPEC GT-I 2-Kanal R/C System
Ensemble R/C Tamiya EXPEC GT-I 2 voies

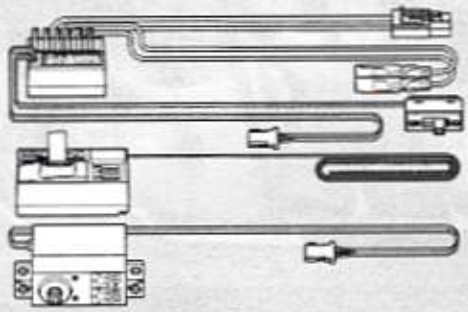

タミヤ・C.P.R.ユニット
Tamiya C. P. R. Unit
Tamiya C. P. R. Einheit
Elément de réception C. P. R. Tamiya

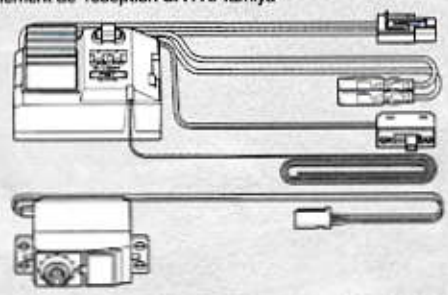

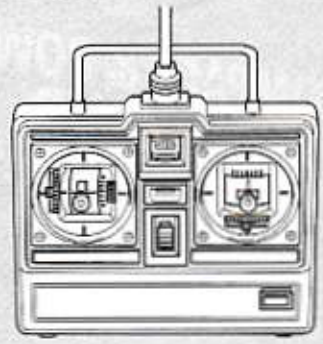

★他社製のFETアンプ付き2チャンネルプロポセットも使用できますが、受信機、FETアンプは小型の物をお選びください。
★Also compatible with other 2-channel R/C systems equipped with a small sized receiver and FET speed controller.
★Auch andere 2-Kanal RC-Einheiten sind verwendbar, sofern sie mit einem kleinen Empfänger und einem FET Fahrregler ausgestattet sind.
★Egalement compatible avec d'autres ensembles R/C 2 voies avec mini-récepteur et variateur de vitesse électronique.

7.2V専用充電器
Compatible charger
Geeignetes Ladegerät
Chargeur compatible

タミヤ7.2Vデルタパック
Tamiya 7.2V Delta Pack RC-1700DP
Tamiya 7,2V Delta Pack RC-1700DP
Pack d'accus Tamiya 7,2V Delta Pack RC-1700DP

《使用する塗料》 TAMIYA PAINT COLORS / TAMIYA-FARBEN / PEINTURES TAMIYA

下記のポリカーボネート塗料を用意してください。
タミヤからはスプレー塗料、筆塗り塗料のほか各種塗装用品が発売されています。

《ポリカーボネート用タミヤカラー》
TAMIYA POLYCARBONATE PAINTS

PS-6, PC-6 ●イエロー / Yellow / Gelb / Jaune

PS-30 ●ブリリアントブルー / Brilliant blue / Brillant-Blau / Bleu brillant

《用意する工具》 TOOLS RECOMMENDED / BENÖTIGTE WERKZEUGE / OUTILLAGE

＋ドライバー（大）
＋ Screwdriver (large)
＋ Schraubenzieher (groß)
Tournevis ＋ (grand)

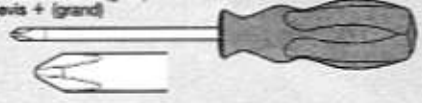

＋ドライバー（小）
＋ Screwdriver (small)
＋ Schraubenzieher (klein)
Tournevis ＋ (petit)

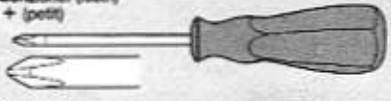

ピンセット
Tweezers
Pinzette
Précelles

ラジオペンチ
Long nose pliers
Flachzange
Pinces à becs longs

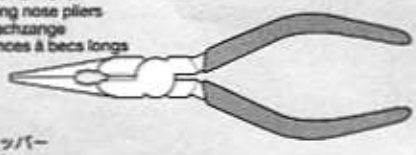

ニッパー
Side cutters
Seitenschneider
Pinces coupantes

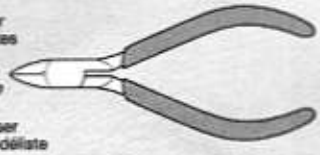

クラフトナイフ
Modeling knife
Modellbaumesser
Couteau de modéliste

ヤスリ
File
Feile
Lime

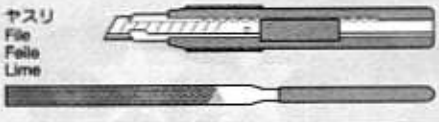

はさみ
Scissors
Schere
Ciseaux

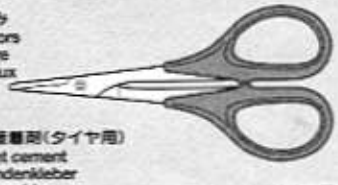

瞬間接着剤（タイヤ用）
Instant cement
Sekundenkleber
Colle rapide

ネジ止め剤
Liquid thread lock
Flüssige Schraubensicherung
Frein filet

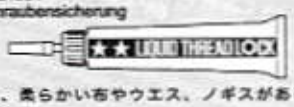

★この他に、柔らかい布やウエス、ノギスがあると便利です。
★Soft cloth will also assist in construction.
★Weiches Tuch ist beim Bau sehr filfreich.
★Un chiffon doux seront également utiles durant le montage.

47201 1/18 RC TLT-1 (1054351)

●組み立てる前に説明図を必ずお読みください。また、保護者の方もお読みください。

●小さなお子様のいる場所での工作はおやめください。小さな部品やビニール袋を口に入れたりする危険があります。

●小学生やうまく組み立てられない方は、保護者の方やＲＣカーにくわしい方にお手伝いをお願いしてください。

●工具で固い物を切らないでください。刃が折れるなどの危険があります。

●色を塗る時や、接着剤を使う場合は必ず窓を開けて換気に注意してください。

●組み立てる時はまわりに注意してください。また、工具を振り回すようなことはやめてください。

⚠ CAUTION

●Read carefully and fully understand the instructions before commencing assembly. A supervising adult should also read the instructions if a child assembles the model.
●When assembling this kit, tools including knives are used. Extra care should be taken to avoid personal injury.
●Read and follow the instructions supplied with paints and/or cement, if used (not included in kit).
●Keep out of reach of small children. Children must not be allowed to put any parts in their mouths, or pull vinyl bag over their heads.

⚠ VORSICHT

●Bevor Sie mit dem Zusammenbau beginnen, sollten Sie alle Anweisungen gelesen und verstanden haben. Falls ein Kind das Modell zusammenbaut, sollte ein beaufsichtigender Erwachsener die Bauanleitung ebenfalls gelesen haben.
●Beim Zusammenbau dieses Bausatzes werden Werkzeuge einschließlich Messer verwendet. Zur Vermeidung von Verletzungen ist besondere Vorsicht angebracht.
●Wenn Sie Farben und/oder Kleber verwenden (nicht im Bausatz enthalten), beachten und befolgen Sie die dort beiliegenden Anweisungen.
●Bausatz von kleinen Kindern fernhalten. Verhüten Sie, daß Kinder irgendwelche Bauteile in den Mund nehmen oder Plastiktüten über den Kopf ziehen.

⚠ PRECAUTIONS

●Bien lire et assimiler les instructions avant de commencer l'assemblage. La construction du modèle par un enfant doit s'effectuer sous la surveillance d'un adulte.
●L'assemblage de ce kit requiert de l'outillage, en particulier des couteaux de modélisme. Manier les outils avec précaution pour éviter toute blessure.
●Lire et suivre les instructions d'utilisation des peintures et ou de la colle, si utilisées (non incluses dans le kit).
●Garder hors de portée des enfants en bas âge. Ne pas laisser les enfants mettre en bouche ou sucer les pièces, ou passer un sachet vinyl sur la tête.

《タミヤ・エクスペックGT-Ｉプロポ（FETアンプ付き）》
TAMIYA EXPEC GT-I 2-CHANNEL R/C SYSTEM (WITH FET SPEED CONTROLLER)

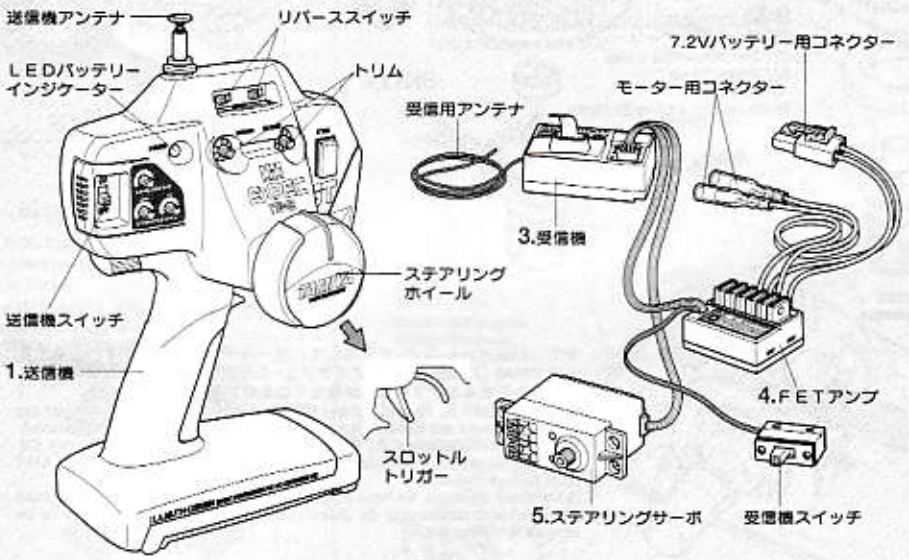

《スティックタイプ送信機》
STICK TYPE TRANSMITTER

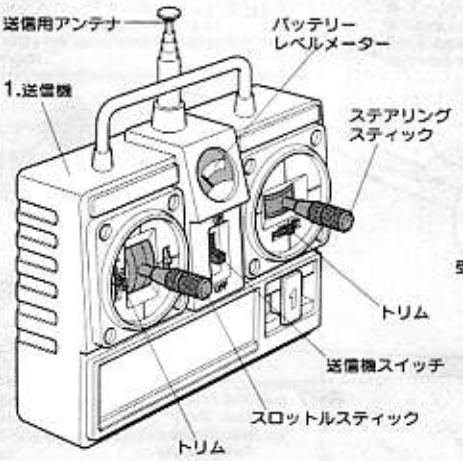

《C.P.R. ユニット》
C.P.R. UNIT

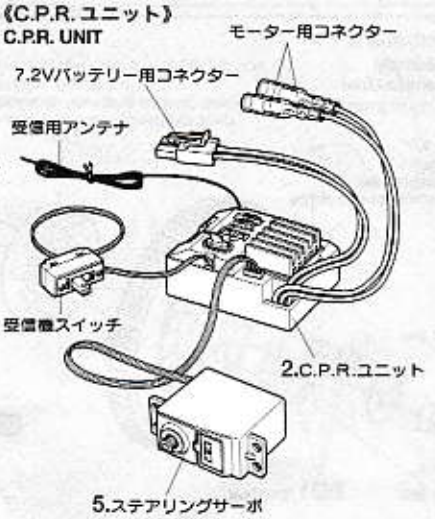

《２チャンネルプロポの名称》

1. ●送信機＝コントロールボックスとなるもので、ステアリング、スロットルの操作を電波信号に変えて発信します。
2. ●C.P.R.ユニット＝FETアンプと受信機が一体となったものです。
3. ●受信機＝送信機からの電波を受け、それをアンプやサーボにつたえます。
4. ●FETアンプ＝受信機が受けた電波信号を電気的な信号に変え、車のスピードをコントロールします。
5. ●ステアリングサーボ＝受信機が受けた電波信号を機械的な動きに変え、ハンドルを切ります。

COMPOSITION OF 2 CHANNEL R/C UNIT

1. ●Transmitter: Serves as control box. Steering wheel/stick and throttle trigger/stick movements are transformed into radio signals which are transmitted through the antenna.
2. ●C.P.R. Unit: The electronic speed controller is combined with the receiver in this unit.
3. ●Receiver: Accepts signals from the transmitter and converts them into pulses that operate the model's servo and speed controller.
4. ●Electronic speed controller: Accepts signals received from the receiver and controls the current going to the motor.
5. ●Steering servo: Transforms signals received from the receiver into mechanical movements.

ZUSAMMENSTELLUNG DER 2-KANAL RC-EINHEIT

1. ●Sender: Dient als Steuergerät. Lenkrad/-knüppel- und Gaszuggriff/- knüppelbewegungen werden in Funksignale umgewandelt und über die Antenne ausgesendet.
2. ●C.P.R.-Einheit: Der Elektronische Fahrregler ist im Empfänger integriert.
3. ●Empfänger: Der Empfänger nimmt die Signale des Senders auf und wandelt sie in Steuerimpulse für das Lenkservo und den Fahrregler um.
4. ●Elektronischer Fahrregler: Erhält Steuersignale vom Empfänger und regelt den zum Motor fließenden Strom.
5. ●Lenkservo: Wandelt die vom Empfänger kommenden Lenksignale in mechanische Bewegung um.

COMPOSITION D'UN ENSEMBLE R/C 2 VOIES

1. ●Emetteur: sert de boîtier de commande. Les actions sur le manche de direction/volant ou sur le manche de gaz/gâchette sont converties en signaux radio transmis par le biais de l'antenne.
2. ●Unité C.P.R.: ensemble combinant récepteur et variateur électronique de vitesse.
3. ●Récepteur: capte les signaux de l'émetteur, les convertit en impulsions et contrôle les mouvements du(des) servo(s) et le variateur électronique de vitesse.
4. ●Variateur électronique de vitesse: reçoit un signal du récepteur et régule la quantité de courant alimentant le moteur.
5. ●Servo de direction: convertit les signaux émanant du récepteur en mouvements mécaniques.

47201 1/18 RC TLT-1 (1054351)

★組立てに入る前に説明図を最後までよく見て、全体の流れをつかんでください。
★お買い求めの際、また組立ての前には必ず内容をお確めください。万一不良部品、不足部品などありました場合には、お買い求めの販売店にご相談ください。
★小さなビス、ナット類が多く、よく似た形の部品もあります。図をよく見てゆっくり確実に組んでください。金具部品は少し多目に入っています。予備として使ってください。

グリス　このマークはグリスを塗る部分に指示しました。必ず、グリスアップして、組みこんでください。

★Study the instructions thoroughly before assembly.
★There are many small screws, nuts and similar parts. Assemble them carefully referring to the drawings. To prevent trouble and finish the model with good performance, it is necessary to assemble each step exactly as shown.

Apply grease to the places shown by this mark.
Apply grease first, then assemble.

★Vor Baubeginn die Bauanleitung genau durchlesen.
★Viele kleine Schrauben und Muttern etc. müssen genau der Anleitung nach eingebaut werden. Exaktes Bauen bringt ein gutes Modell mit bester Leistung.

Stellen mit diesem Zeichen erst fetten, dann zusammenbauen.

★Assimilez les instructions parfaitement avant l'assemblage.
★Il y a beaucoup de petites vis, d'écrous et de pièces similaires. Les assembler soigneusement en se référant aux dessins. Pour éviter les erreurs suivre les stades du montage dans l'ordre indiqué.

Graisser les endroits indiqués par ce symbole.
Graisser d'abord, assembler ensuite.

1 《センターデフの組み立て》
Center differential assembly
Mitteldifferentiel-Zusammenbau
Assemblage du différentiel central

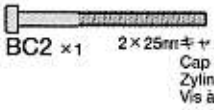
BC2 ×1　2×25mmキャップスクリュー
Cap screw
Zylinderkopfschraube
Vis à tête cylindrique

BB6 ×1　2mmロックナット
Lock nut
Sicherungsmutter
Ecrou nylstop

BG7 ×10　3mmスチールボール
Ball
Kugel
Bille

BK4 ×2　850ベアリング
Ball bearing
Kugellager
Roulement à billes

BK2 ×1　620スラストベアリング
Ball thrust bearing
Druckkugellager
Butée à billes

BH1 ×1　デフスプリング
Diff spring
Differentialfeder
Ressort de diff

BH2 ×1　ロックナットホルダー
Lock nut holder
Sicherungsmuttern-Halter
Maintien d'écrou à flasques

BH4 ×2
デフハウジングプレート
Differential housing plate
Platte des Differentialgehäuses
Plaquette de carter de différentiel

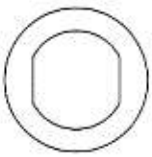
BH6 ×2
デフプレート
Diff plate
Differentialplatte
Plaquette de diff

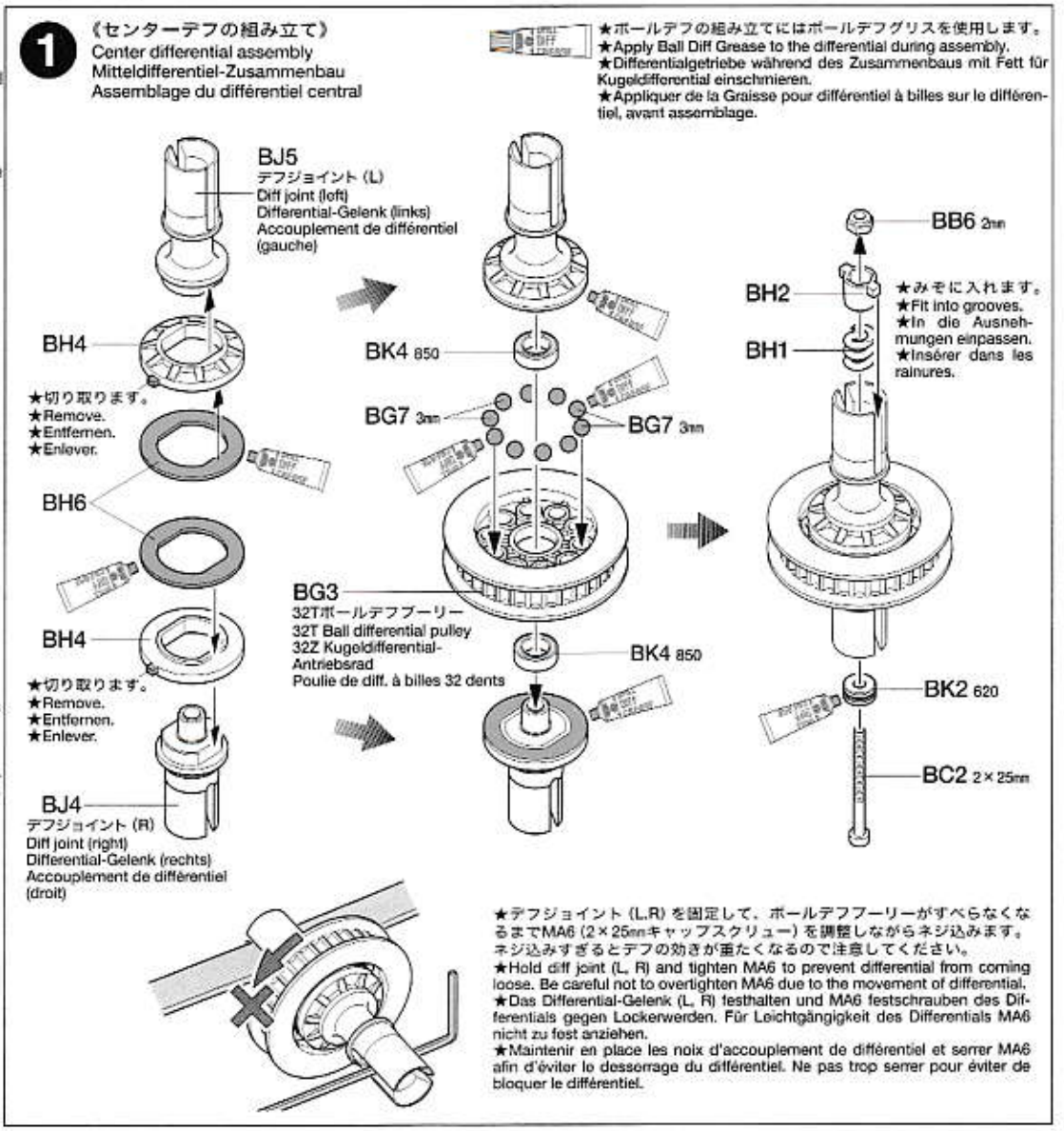

2 《スパーギヤの組み立て》
Spur gear assembly
Stirnrad-Zusammenbau
Assemblage du pignon intermédiaire

BB1 ×2　3×10mmタッピングビス
Tapping screw
Schneidschraube
Vis taraudeuse

BB4 ×1　3mmロックナット
Lock nut
Sicherungsmutter
Ecrou nylstop

BC5 ×1　3mmワッシャー (大)
Washer (large)
Beilagscheibe (groß)
Rondelle (grande)

BD6 ×1　2×10mmシャフト
Shaft
Achse
Axe

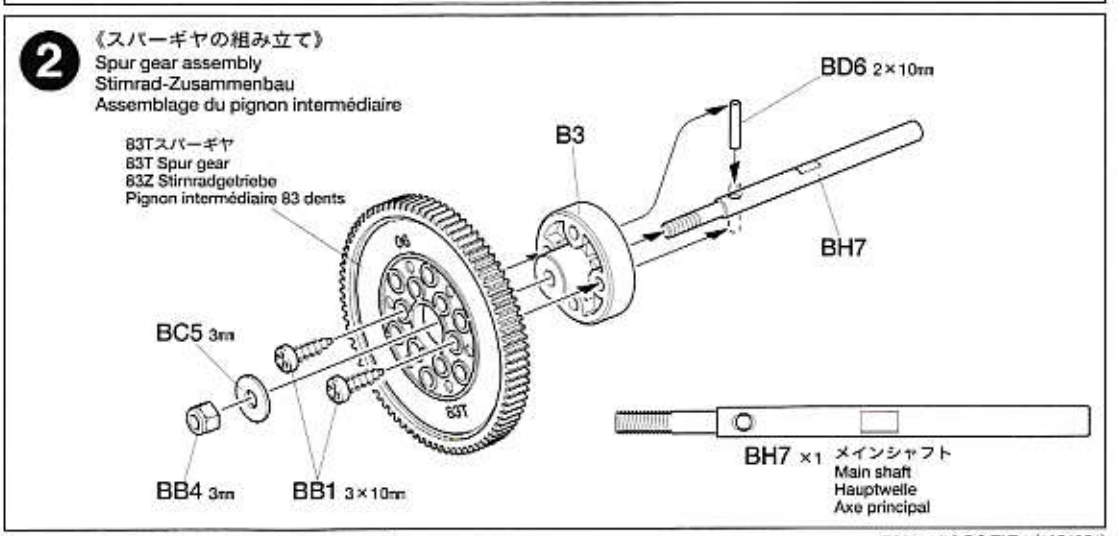

3 《スパーギヤの取り付け》
Attaching spur gear
Stirnrad-Einbau
Fixation du pignon intermédiaire

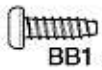
BB1 ×2 — 3×10㎜タッピングビス / Tapping screw / Schneidschraube / Vis taraudeuse

BB2 ×1 — 3㎜イモネジ / Grub screw / Madenschraube / Vis pointeau

BK1 ×1 — 1510ベアリング / Ball bearing / Kugellager / Roulement à billes

BK3 ×1 — 840ベアリング / Ball bearing / Kugellager / Roulement à billes

BF5 ×1 — プーリーストッパー / Pulley stopper / Riemenscheiben-Lagerzapfen / Blocage de renvoi de poulie

4 《ギヤケースの組み立て》
Gearbox assembly
Getriebegehäuse-Zusammenbau
Assemblage du carter

BK1 ×1 — 1510ベアリング / Ball bearing / Kugellager / Roulement à billes

BK3 ×1 — 840ベアリング / Ball bearing / Kugellager / Roulement à billes

BH5 ×1 — 15Tプーリー / Pulley / Rolle / Poulie

BN2 ×1 — 15Tプーリー受け / Pulley retainer / Riemenscheibenhalter / Cale de poulie

《ドライブベルト》
Drive belt
Antriebsriemen
Courroie

★折り曲げたり、ひねったりしないでください。
★Do not crimp or twist.
★Nicht knicken oder verdrehen.
★Ne pas plier ou vriller.

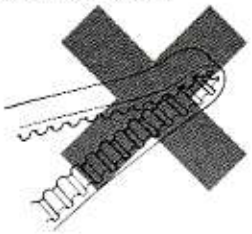

★シンナー、オイルをつけないでください。
★Do not apply any thinner or oil.
★Nicht mit Verdünner oder Öl in Berührung bringen.
★Ne pas appliquer de diluant ou lubrifiant.

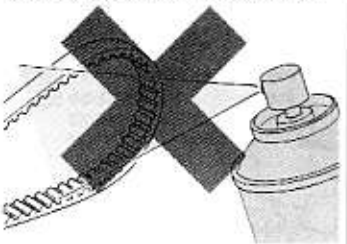

★ベルトの山がすりへったり、のびてしまったら、新しい物と交換してください。
★When worn out or overstretched, replace.
★Ersetzen, wenn verschlissen oder überdehnt.
★Remplacer une courroie usée ou détendue.

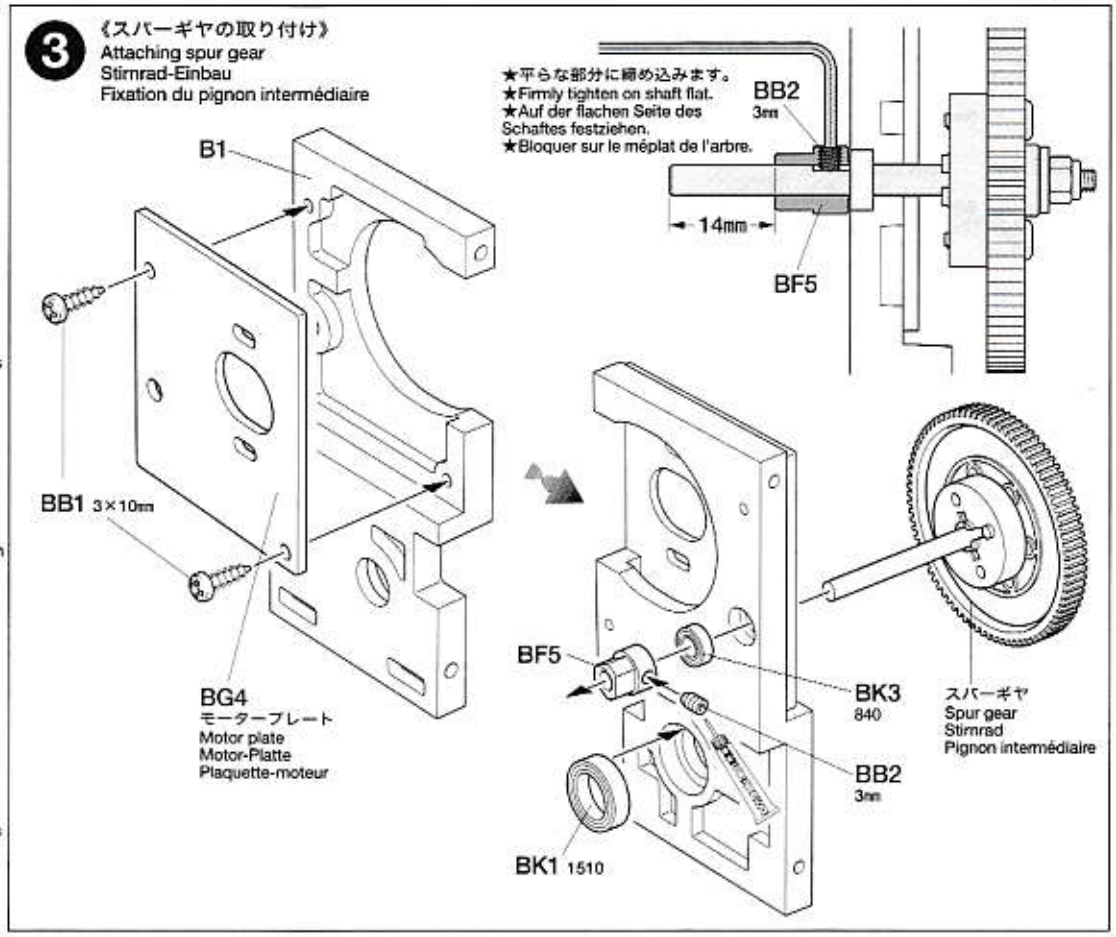

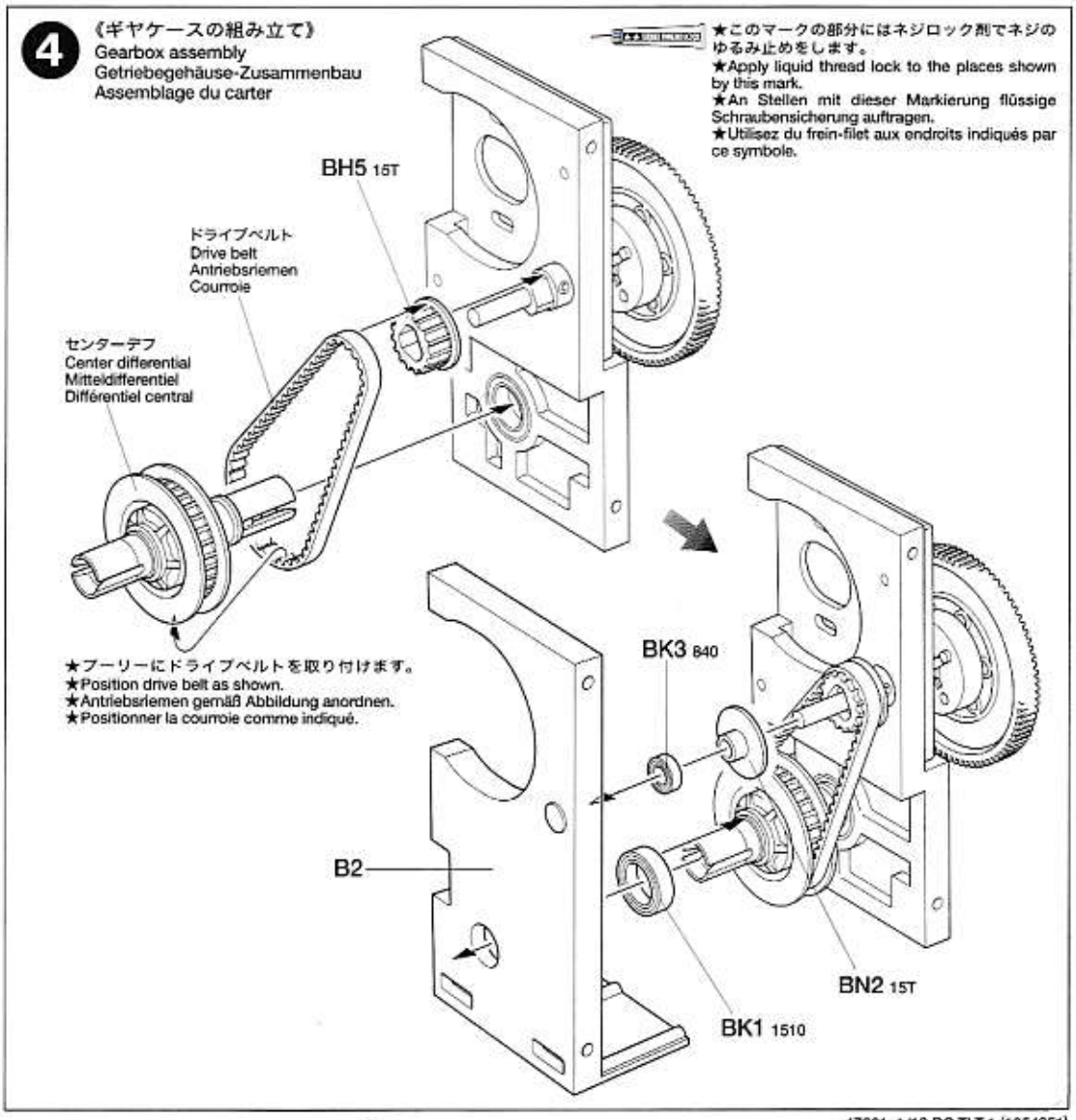

5 《ダンパーリンケージ》
Damper linkage
Dämpferanlenkung
Renvoi d'amortisseur

BE2 ×4 — 5mmピローボール / Ball connector / Kugelkopf / Connecteur à rotule

BL3 ×8 — 850メタル / Metal bearing / Metall-Lager / Palier en métal

6 《ダンパーリンケージの取り付け》
Attaching damper linkage
Dämpferanlenkung-Einbau
Fixation des renvois d'amortisseur

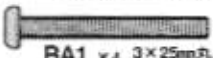

BA1 ×4 — 3×25mm丸ビス（黒） / Screw (black) / Schraube (schwarz) / Vis (noir)

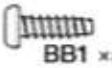

BB1 ×8 — 3×10mmタッピングビス / Tapping screw / Schneidschraube / Vis taraudeuse

BB4 ×4 — 3mmロックナット / Lock nut / Sicherungsmutter / Ecrou nylstop

BF3 ×4 — ダンパーリンクカラー / Damper link collar / Lagerpfosten Dämpferanlenkung / Collier d'articulation d'amortisseur

《シャーシ（L）》
Chassis
Châssis

シャーシ（L）内側
Chassis (inside)
Chassis (Innenseite)
Châssis (intérieur)

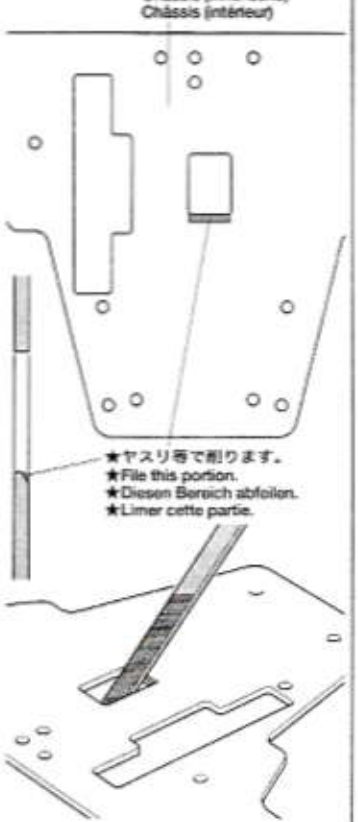

TAMIYA CRAFT TOOLS
BASIC FILE SET (MEDIUM DOUBLE-CUT)
ベーシックヤスリセット(中目、ダブルカット)
ITEM 74046

5 《ダンパーリンケージ》
Damper linkage
Dämpferanlenkung
Renvoi d'amortisseur

★2個ずつ作ります。
★Make 2.
★2 Satz anfertigen.
★Faire 2 jeux.

《ギヤカバー》
Gear cover
Getriebe-Abdeckung
Couvercle des pignons

《A》
BL3 850
BE2 5mm
D7
BL3 850

《B》
BE2 5mm
BL3 850
D6
BL3 850

★3mm穴をあけます。
★Make 3mm holes.
★3mm Löcher bohren.
★Percer des trous de 3mm.

6 《ダンパーリンケージの取り付け》
Attaching damper linkage
Dämpferanlenkung-Einbau
Fixation des renvois d'amortisseur

BB1 3×10mm
BB4 3mm
A5
BB4 3mm
BB1 3×10mm
A5
BF3
ダンパーリンケージ《B》
Damper linkage
Dämpferanlenkung
Renvoi d'amortisseur
BA1 3×25mm
BF3
シャーシ（R）
Chassis
Châssis
★向きに注意してください。
★Note direction.
★Auf die Richtung achten.
★Noter le sens.
ダンパーリンケージ《A》
Damper linkage
Dämpferanlenkung
Renvoi d'amortisseur
BA1 3×25mm

ギヤケース
Gearbox
Getriebegehäuse
Carter
6×36mm両面テープ（白）
Double-sided tape (white)
Doppelklebeband (weiß)
Adhésif double face (blanc)
A5
シャーシ（L）
Chassis
Châssis
BB1 3×10mm
BB4 3mm
BB1 3×10mm
ダンパーリンケージ《B》
Damper linkage
Dämpferanlenkung
Renvoi d'amortisseur
BF3
BA1 3×25mm
BB4 3mm
A5
BF3
ギヤカバー
Gear cover
Getriebe-Abdeckung
Couvercle des pignons
★穴位置を合わせて取り付けます。
★Align holes.
★Die Löcher ausrichten.
★Aligner les trous.
ダンパーリンケージ《A》
Damper linkage
Dämpferanlenkung
Renvoi d'amortisseur
BA1 3×25mm
BB1 3×10mm

7 《モーターの取り付け》
Attaching motor
Motor-Einbau
Fixation du moteur

BA5 ×2 — 3×8mmキャップスクリュー / Cap screw / Zylinderkopfschraube / Vis à tête cylindrique

BB2 ×1 — 3mmイモネジ / Grub screw / Madenschraube / Vis pointeau

BC6 ×2 — 3mmワッシャー / Washer / Beilagscheibe / Rondelle

BN3 ×1 — 24Tピニオンギヤ / 24T pinion gera / 24Z Motorritzel / Pignon moteur 24 dents

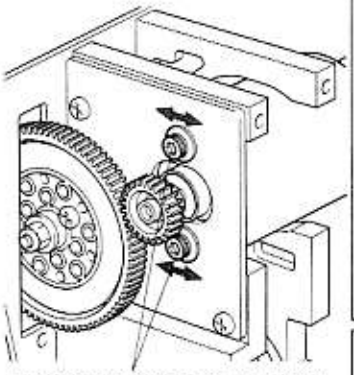

★ビス（BA5）をゆるめて、モーターを移動してギヤが軽くまわるようにすきまを調節してモーターを固定します。
★Loosen screws (BA5) and adjust to run smoothly.
★Die (BA5) Schraube lockern und so einstellen, daß der Motor gleichmäßig läuft.
★Desserrer les vis (BA5) et régler pour un fonctionnement libre de la pignonerie.

《モーターコード》
Motor cables
Motorkabel
Câbles du moteur

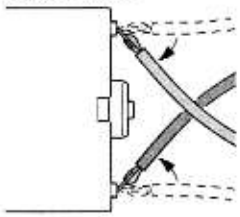

★コードの端子部分を曲げます。
★Bend terminals as shown.
★Anschlußkabel wie abgbildet biegen.
★Orienter les câbles comme indiqué.

8 《メカデッキの取り付け》
Attaching mechanism deck
Einbau der RC-Grundplatte
Installation du support d'ensemble R/C

BA4 ×4 — 3×10mm丸ビス / Screw / Schraube / Vis

BA6 ×4 — 3mmナット / Nut / Mutter / Ecrou

9 《シャーシの組み立て》
Chassis assembly
Chassis-Zusammenbau
Assemblage du châssis

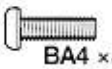
BA4 ×4 — 3×10㎜丸ビス / Screw / Schraube / Vis

BB1 ×4 — 3×10㎜タッピングビス / Tapping screw / Schneidschraube / Vis taraudeuse

BA6 ×4 — 3㎜ナット / Nut / Mutter / Ecrou

BO2 ×4 — シャーシパイプ / Chassis pipe / Chassisrohr / Entretoise tubulaire

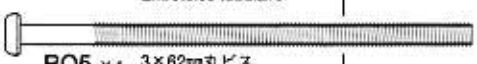
BO5 ×4 — 3×62㎜丸ビス / Screw / Schraube / Vis

BB5 ×4 — 3㎜フランジナット / Flange nut / Kragenmutter / Ecrou à flasque

9 《シャーシの組み立て》
Chassis assembly
Chassis-Zusammenbau
Assemblage du châssis

★4個作ります。
★Make 4.
★4 Satz anfertigen.
★Faire 4 jeux.

D1
BO2
D1
シャーシ (L)
Chassis
Châssis
BB5 3㎜
BA6 3㎜
BO5 3×62㎜
BB5 3㎜
BA4 3×10㎜
BB1 3×10㎜
BA6 3㎜
シャーシ (R)
Chassis
Châssis
BB1 3×10㎜
BO5 3×62㎜
BA4 3×10㎜

10 《デフギヤの組み立て》
Differential gear assembly
Zusammenbau des Differentialgetriebes
Assemblage du différentiel

★2個作ります。
★Make 2.
★2 Satz anfertigen.
★Faire 2 jeux.

BC3 ×6 — 2×5㎜キャップスクリュー / Cap screw / Zylinderkopfschraube / Vis à tête cylindrique

BC4 ×4 — 9㎜ワッシャー / Washer / Beilagscheibe / Rondelle

BM1 ×4 — ベベルギヤ (大) / Large bevel gear / Kegelrad groß / Grand pignon conique

BM2 ×6 — ベベルギヤ (小) / Small bevel gear / Kegelrad klein / Petit pignon conique

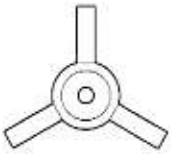
BM3 ×2 — ベベルシャフト / Star shaft / Stern-Achse / Support de satellite

10 《デフギヤの組み立て》
Differential gear assembly
Zusammenbau des Differentialgetriebes
Assemblage du différentiel

★2個作ります。
★Make 2.
★2 Satz anfertigen.
★Faire 2 jeux.

BC3 2×5㎜
BC4 9㎜
BM1
BG2
BM2
BM2
BM3
BM2
BG1

BG2 ×2 — デフカバー / Differential cover / Differential-Abdeckung / Couvercle de différentiel

BG1 ×2 — リングギヤ / Ring gear / Tellerrad / Couronne

11 《デフシャフト》
Diff shaft
Differentialachse
Arbre de différentiel

★2個作ります。
★Make 2.
★2 Satz anfertigen.
★Faire 2 jeux.

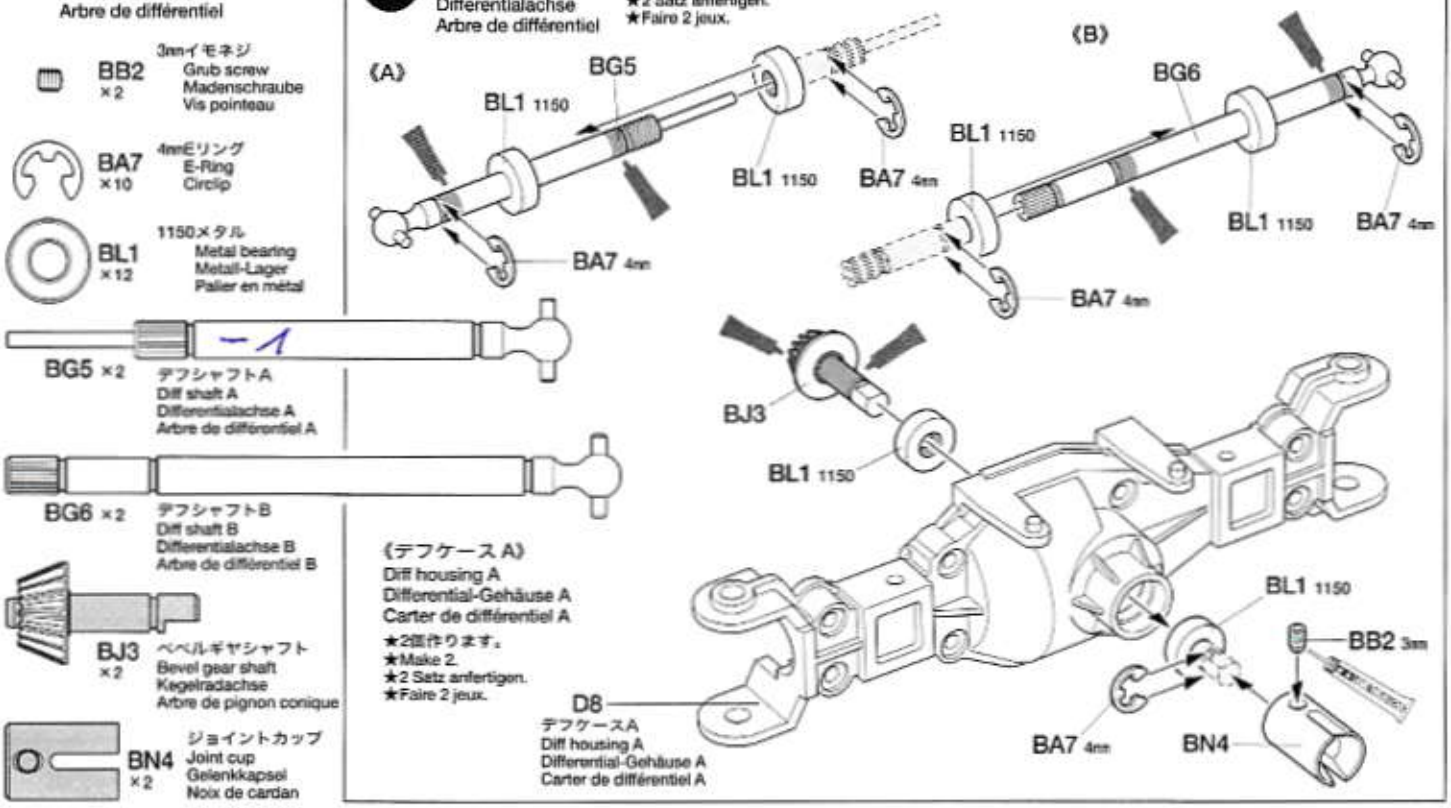

BB2 ×2 — 3mmイモネジ / Grub screw / Madenschraube / Vis pointeau

BA7 ×10 — 4mmEリング / E-Ring / Circlip

BL1 ×12 — 1150メタル / Metal bearing / Metall-Lager / Palier en métal

BG5 ×2 — デフシャフトA / Diff shaft A / Differentialachse A / Arbre de différentiel A

BG6 ×2 — デフシャフトB / Diff shaft B / Differentialachse B / Arbre de différentiel B

BJ3 ×2 — ベベルギヤシャフト / Bevel gear shaft / Kegelradachse / Arbre de pignon conique

BN4 ×2 — ジョイントカップ / Joint cup / Gelenkkapsel / Noix de cardan

《デフケースA》
Diff housing A
Differential-Gehäuse A
Carter de différentiel A
★2個作ります。
★Make 2.
★2 Satz anfertigen.
★Faire 2 jeux.

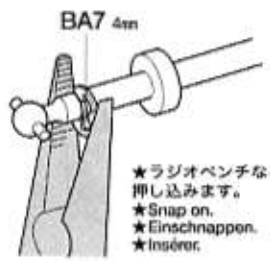

★ラジオペンチなどで押し込みます。
★Snap on.
★Einschnappen.
★Insérer.

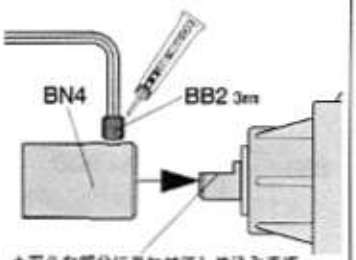

★平らな部分にあわせてしめ込みます。
★Firmly tighten on shaft flat.
★Auf der flachen Seite des Schaftes festziehen.
★Bloquer sur le méplat de l'arbre.

12 《デフケースの組み立て》
Diff housing assembly
Zusammenbau des Differential-Gehäuses
Assemblage du carter de différentiel

★2個作ります。
★Make 2.
★2 Satz anfertigen.
★Faire 2 jeux.

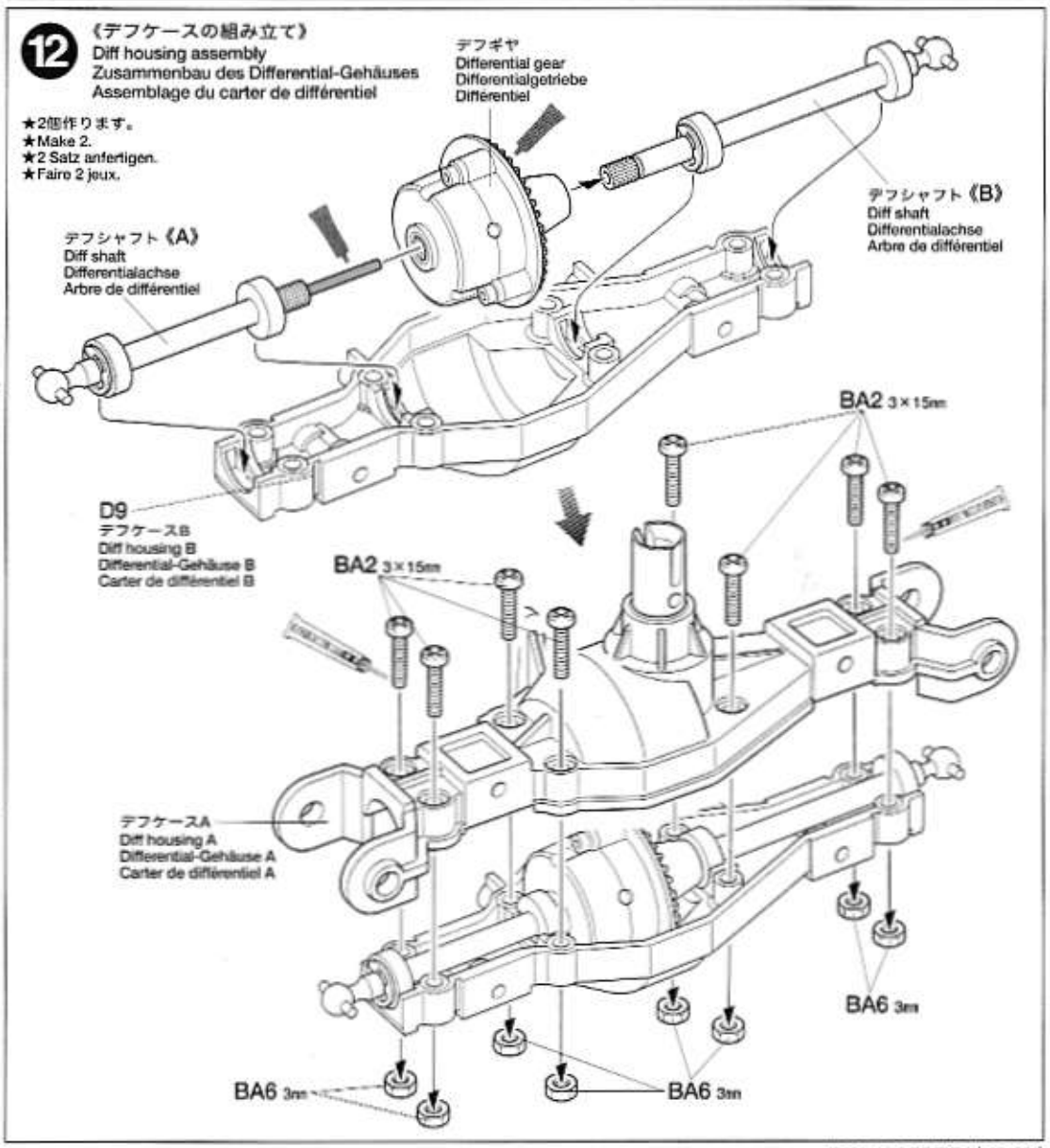

12 《デフケースの組み立て》
Diff housing assembly
Zusammenbau des Differential-Gehäuses
Assemblage du carter de différentiel

BA2 ×16 — 3×15mm丸ビス / Screw / Schraube / Vis

BA6 ×16 — 3mmナット / Nut / Mutter / Ecrou

タミヤニュースを読もう

タミヤニュースはモデル作りの情報誌として多くの方に愛読されています。ご希望の方は模型店でおたずねください。当社より定期購読する方法もあります。

13 《フロントアクスルガードの取り付け》
Attaching front axle guard
Anbringung des vorderen Achsschutzes
Mettre en place de la protection d'essieu avant

BB1 ×12 — 3×10mmタッピングビス / Tapping screw / Schneidschraube / Vis taraudeuse

BJ1 ×2 — アッパーサススステー / Upper suspension stay / Obere Aufhängungsstrebe / Support de suspension supérieur

BN1 ×2 — ロアサススステー / Lower suspension stay / Untere Aufhängungsstrebe / Support de suspension inférieur

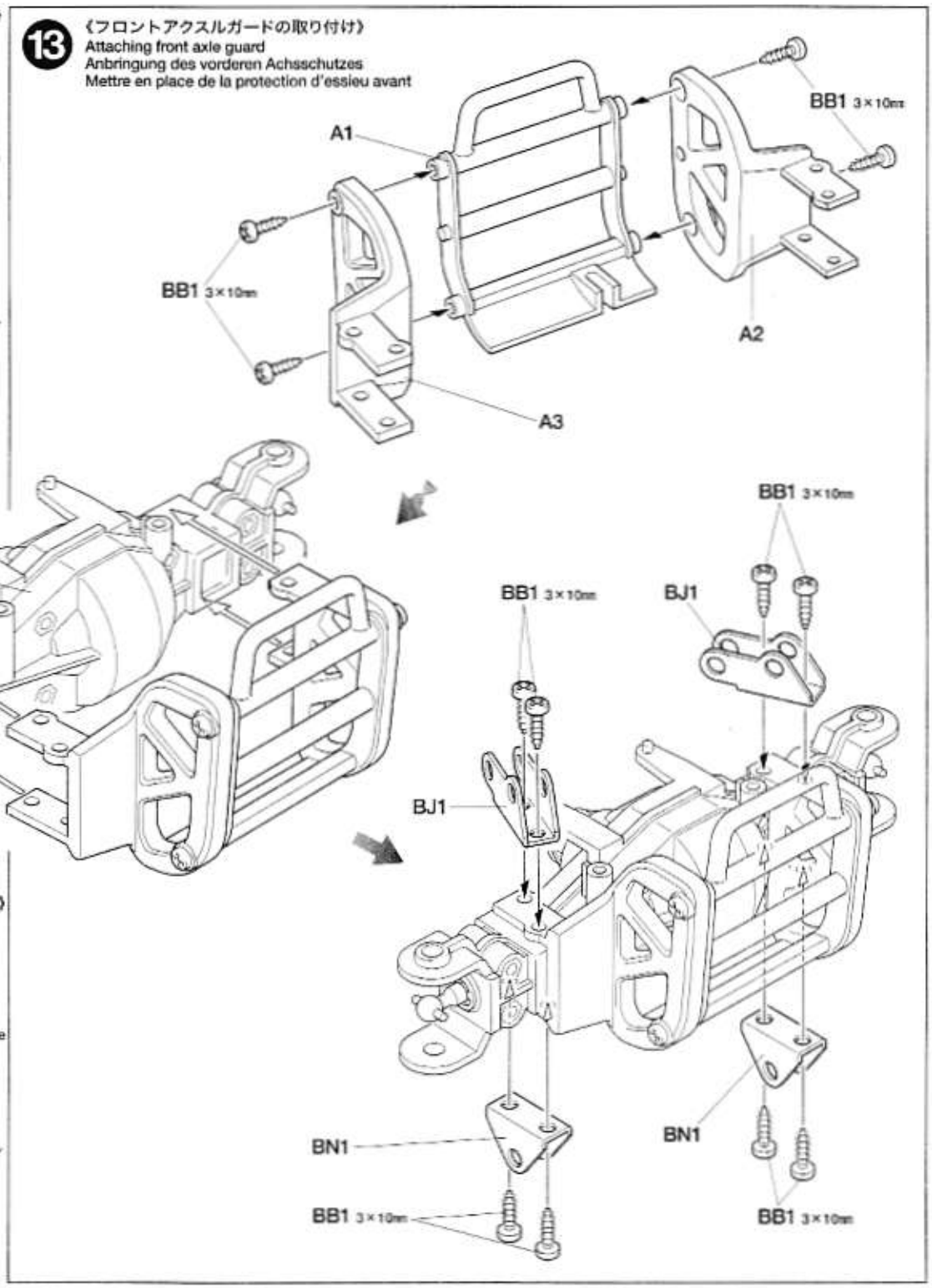

14 《フロントアップライトの組み立て》
Front uprights
Vordere Achsschenkel
Fusées avant

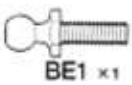
BE1 ×1 — 5×9mmビローボール / Ball connector / Kugelkopf / Connecteur à rotule

BE2 ×1 — 5mmビローボール / Ball connector / Kugelkopf / Connecteur à rotule

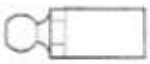
BE5 ×1 — ステアリングビローボール / Steering ball connector / Kugelkopf der Lenkung / Rotule de direction

BL2 ×2 — 1150プラベアリング / Plastic bearing / Plastik-Lager / Palier en plastique

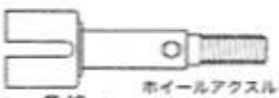
BJ2 ×2 — ホイールアクスル / Wheel axle / Rad-Achse / Axe de roue

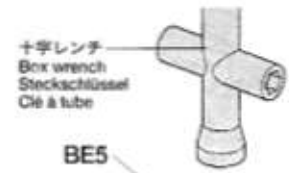
十字レンチ / Box wrench / Steckschlüssel / Clé à tube

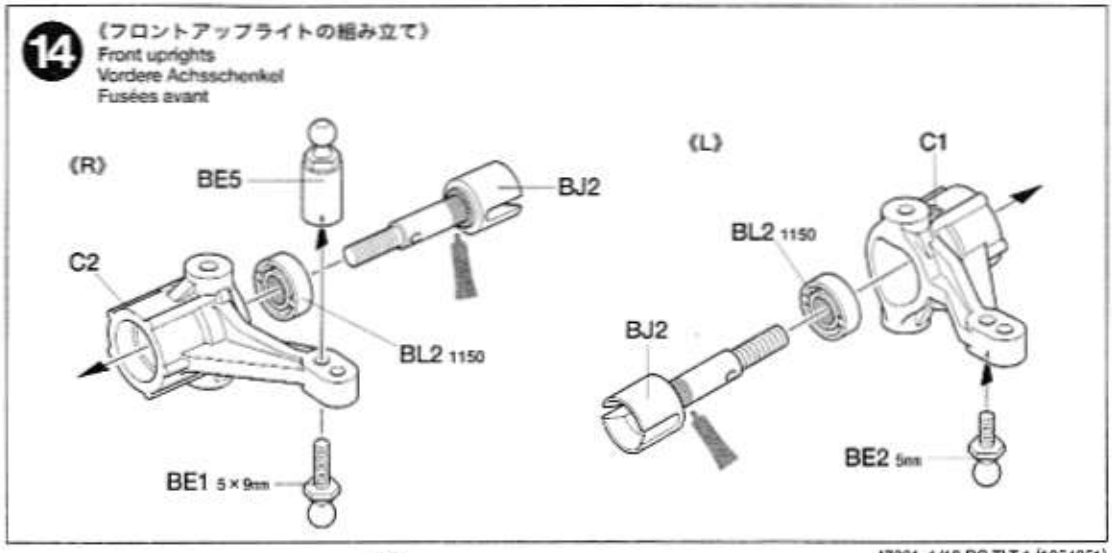

15 《フロントアップライトの取り付け》
Attaching front uprights
Einbau der vorderen Achsschenkel
Installation des fusées avant

BE7 ×4 キングピン / King pin / Bolzen für Arretierstück / Axe de verrouillage

BP1 ×2 5mmアジャスター / Adjuster / Einstellstück / Chape à rotule

16 《フロントアッパーアームの取り付け》
Attaching front upper arms
Befestigung der vorderen oberen Lenker
Fixation des bras supérieurs avant

BA3 ×4 3×12mm丸ビス / Screw / Schraube / Vis

BB5 ×4 3mmフランジナット / Flange nut / Kragenmutter / Ecrou à flasque

BD5 ×2 3×23mm両ネジシャフト / Threaded shaft / Gewindestange / Tige filetée

BF1 ×2 3×45mm両ネジシャフト / Threaded shaft / Gewindestange / Tige filetée

BE4 ×2 センターピローボール / Center ball connector / Kugelkopf im Mittelteil / Rotule centrale

BE6 ×4 6×6mmボールカラー / Ball collar / Kugelhülse / Bague de rotule

BF6 ×1 ピローボールジョイント / Ball connector joint / Kugelkopf Verbindungsstück / Joint de rotule

BO6 ×6 6mmアジャスター / Adjuster / Einstellstück / Chape à rotule

BP1 ×2 5mmアジャスター / Adjuster / Einstellstück / Chape à rotule

★ボール部分にキズを付けないように注意しながら押し込みます。
★Be careful not to damage ball connector when inserting.
★Beim Einsetzen darauf achten, dass der Kugelkopf nicht beschädigt wird.
★Veiller à ne pas endommager le connecteur à rotule en l'insérant.

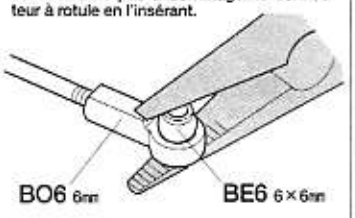

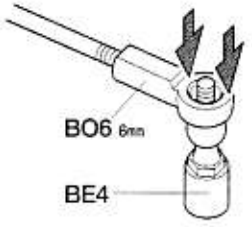

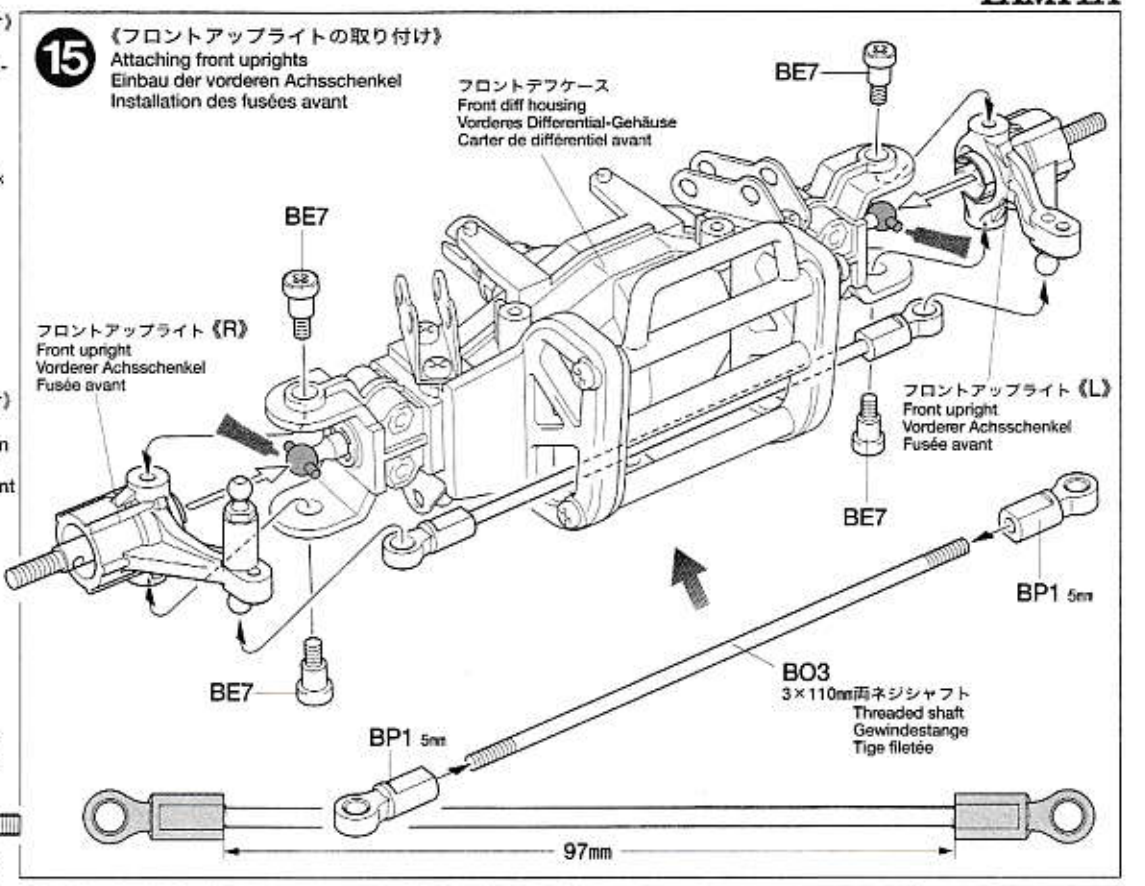

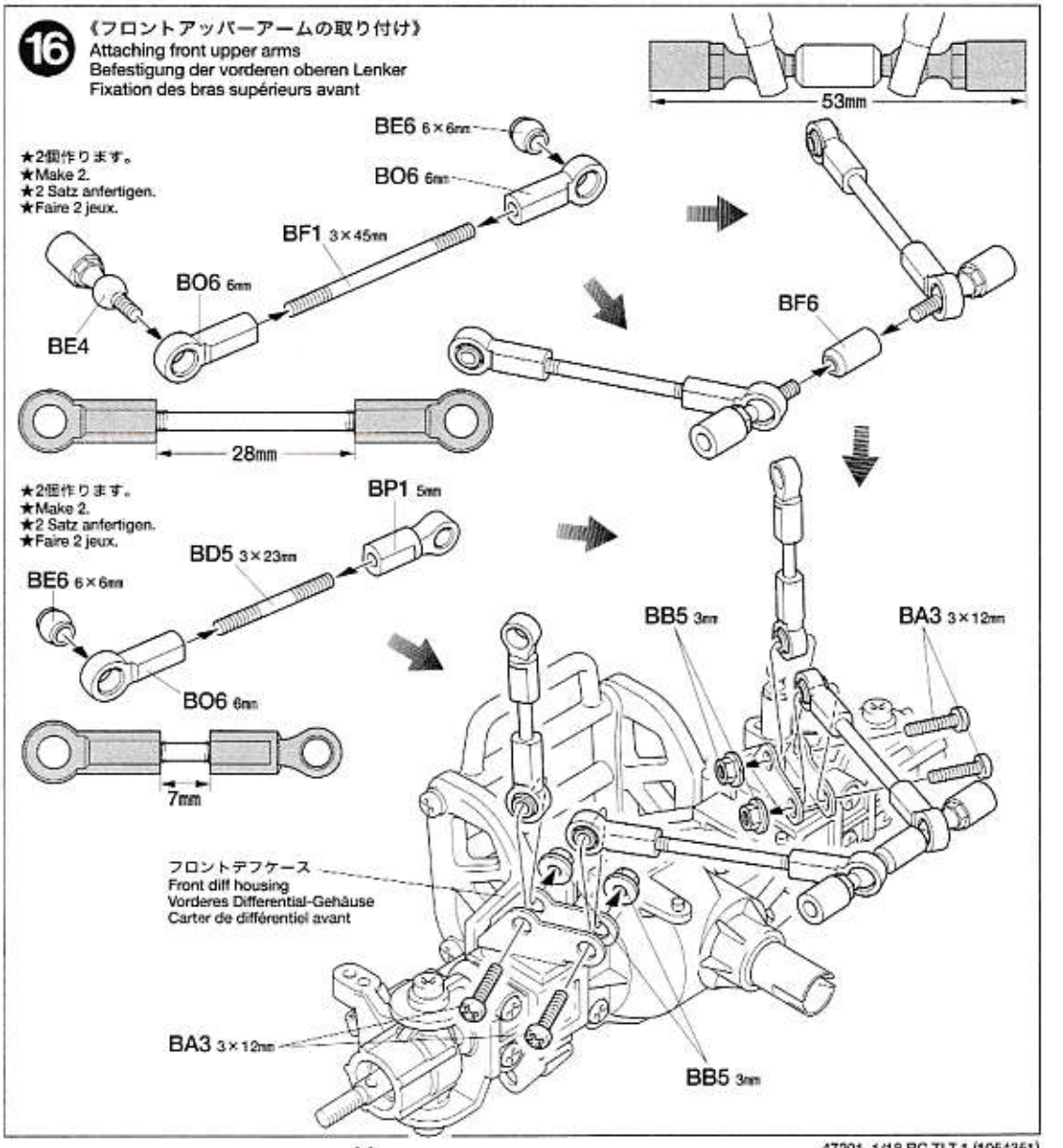

●リヤタイヤをステアリングさせる4ホイールステアリング（4WS）をご希望される方は25ページを参考にして組み立てを進めてください。
●When installing 4 wheel steering (4WS) in order to steer both front and rear wheels, refer to page 25 of this instruction manual.
●Wird die Vierrad-Lenkung (4WS) eingebaut, um sowohl die Vorder- als auch die Hinterräder zu lenken, Seite 25 dieser Anleitung beachten.
●Lors de l'installation du système à 4 roues directrices (4WS) pour braquer les roués avant et arrière, se reporter à la page 25 de ce manuel d'instruction.

17 《リヤアクスルガードの取り付け》
Attaching rear axle guard
Anbringung des hinteren Achsschutzes
Mettre en place de la protection d'essieu arrière

- BA3 ×1 — 3×12mm丸ビス / Screw / Schrsube / Vis
- BB1 ×12 — 3×10mmタッピングビス / Tapping screw / Schneidschraube / Vis taraudeuse
- BC6 ×1 — 3mmワッシャー / Washer / Beilagscheibe / Rondelle
- BF4 ×1 — 5mmピローボールナット / Ball connector nut / Kugelkopf-Mutter / Ecrou-connecteur à rotule
- BF2 ×1 — 3×38mm両ネジシャフト / Threaded shaft / Gewindestange / Tige filetée
- BP1 ×2 — 5mmアジャスター / Adjuster / Einstellstück / Chape à rotule

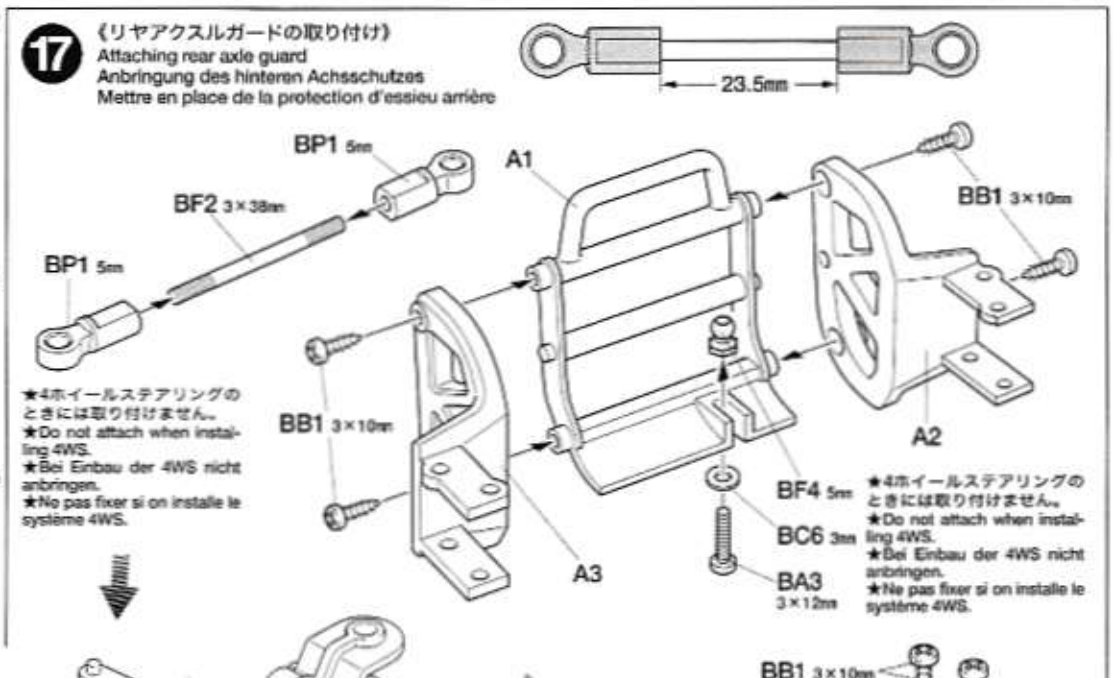

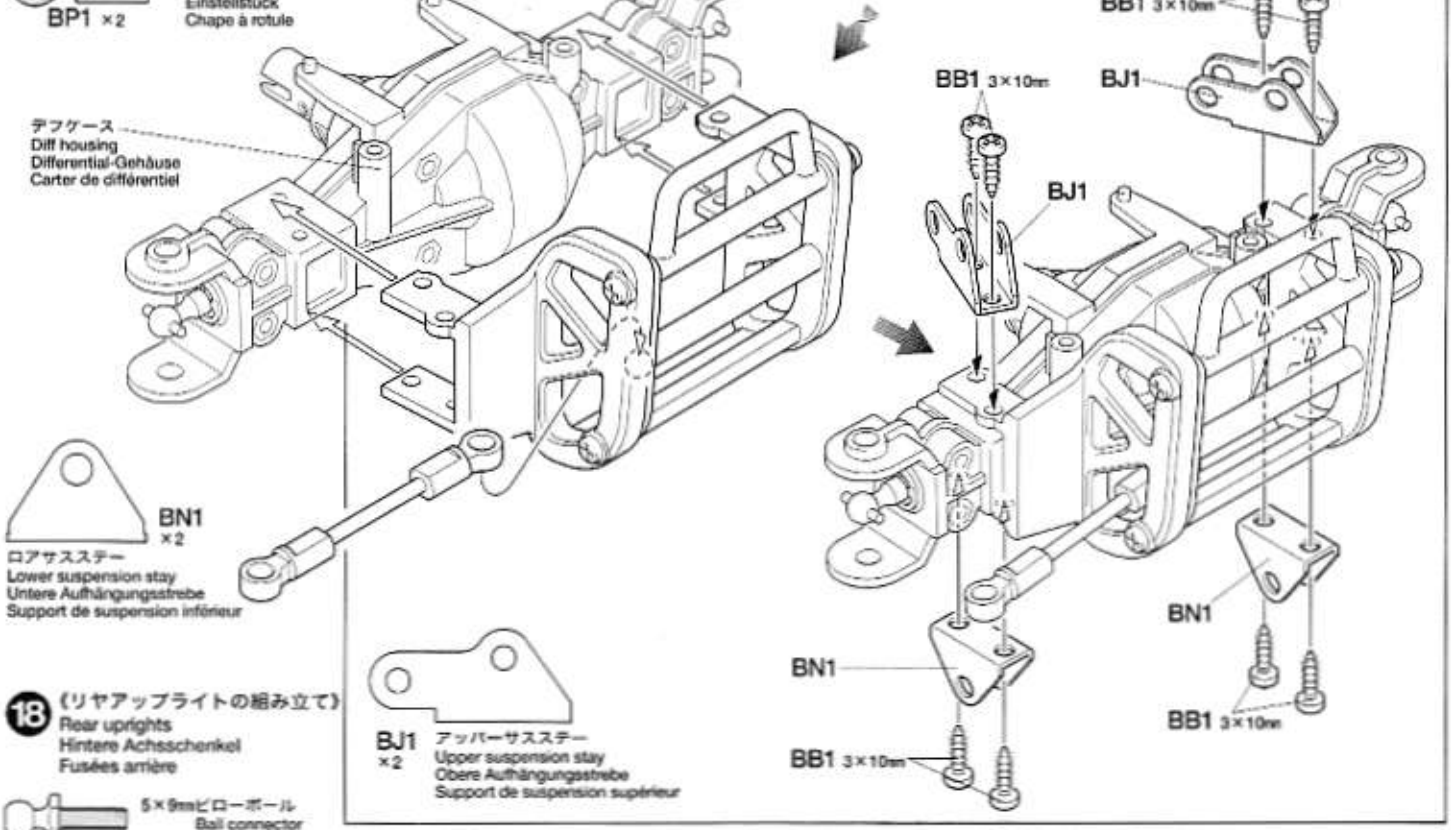

18 《リヤアップライトの組み立て》
Rear uprights
Hintere Achsschenkel
Fusées arrière

- BE1 ×1 — 5×9mmピローボール / Ball connector / Kugelkopf / Connecteur à rotule
- BE2 ×1 — 5mmピローボール / Ball connector / Kugelkopf / Connecteur à rotule
- BF4 ×1 — 5mmピローボールナット / Ball connector nut / Kugelkopf-Mutter / Ecrou-connecteur à rotule
- BL2 ×2 — 1150プラベアリング / Plastic bearing / Plastik-Lager / Palier en plastique
- BJ2 ×2 — ホイールアクスル / Wheel axle / Rad-Achse / Axe de roue

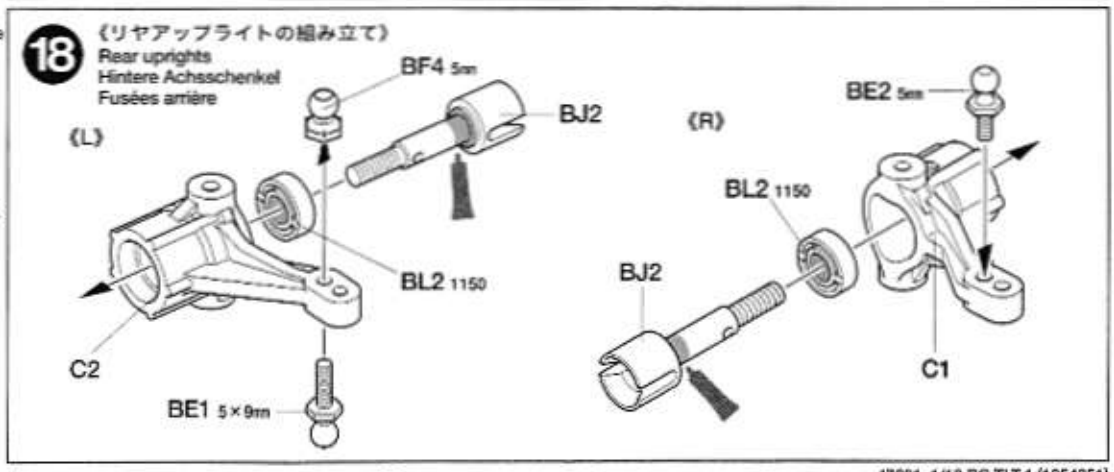

19 《リヤアップライトの取り付け》
Attaching rear uprights
Einbau der hinteren Achsschenkel
Installation des fusées arrière

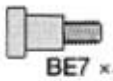
BE7 ×4 キングピン / King pin / Bolzen für Arretierstück / Axe de verrouillage

BP1 ×2 5mmアジャスター / Adjuster / Einstellstück / Chape à rotule

20 《リヤアッパーアームの取り付け》
Attaching rear upper arms
Befestigung der hinteren oberen Lenker
Fixation des bras supérieurs arrière

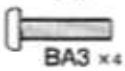
BA3 ×4 3×12mm丸ビス / Screw / Schraube / Vis

BB5 ×4 3mmフランジナット / Flange nut / Kragenmutter / Ecrou à flasque

BD5 ×2 3×23mm両ネジシャフト / Threaded shaft / Gewindestange / Tige filetée

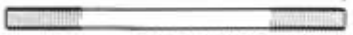
BF1 ×2 3×45mm両ネジシャフト / Threaded shaft / Gewindestange / Tige filetée

BE4 ×2 センターピローボール / Center ball connector / Kugelkopf im Mittelteil / Rotule centrale

BE6 ×4 6×6mmボールカラー / Ball collar / Kugelhülse / Bague de rotule

BF6 ×1 ピローボールジョイント / Ball connector joint / Kugelkopf Verbindungsstück / Joint de rotule

BO6 ×6 6mmアジャスター / Adjuster / Einstellstück / Chape à rotule

BP1 ×2 5mmアジャスター / Adjuster / Einstellstück / Chape à rotule

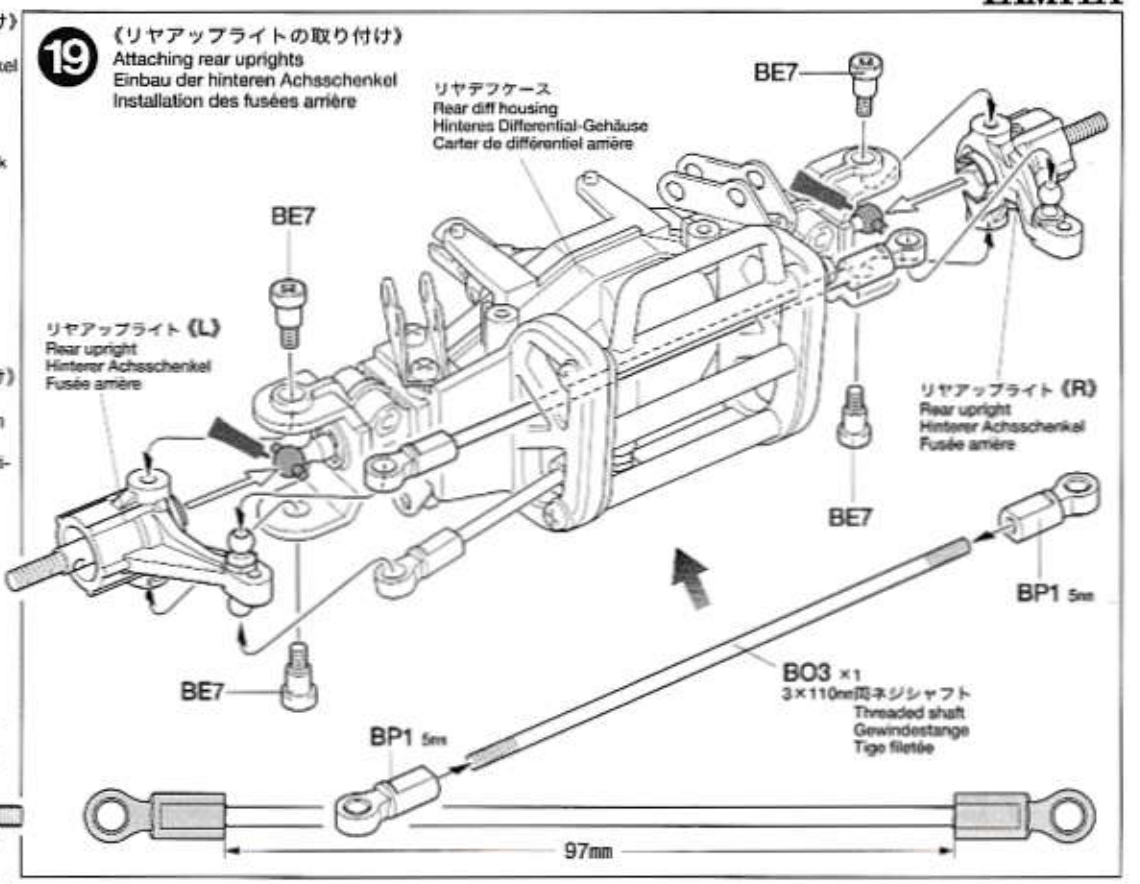

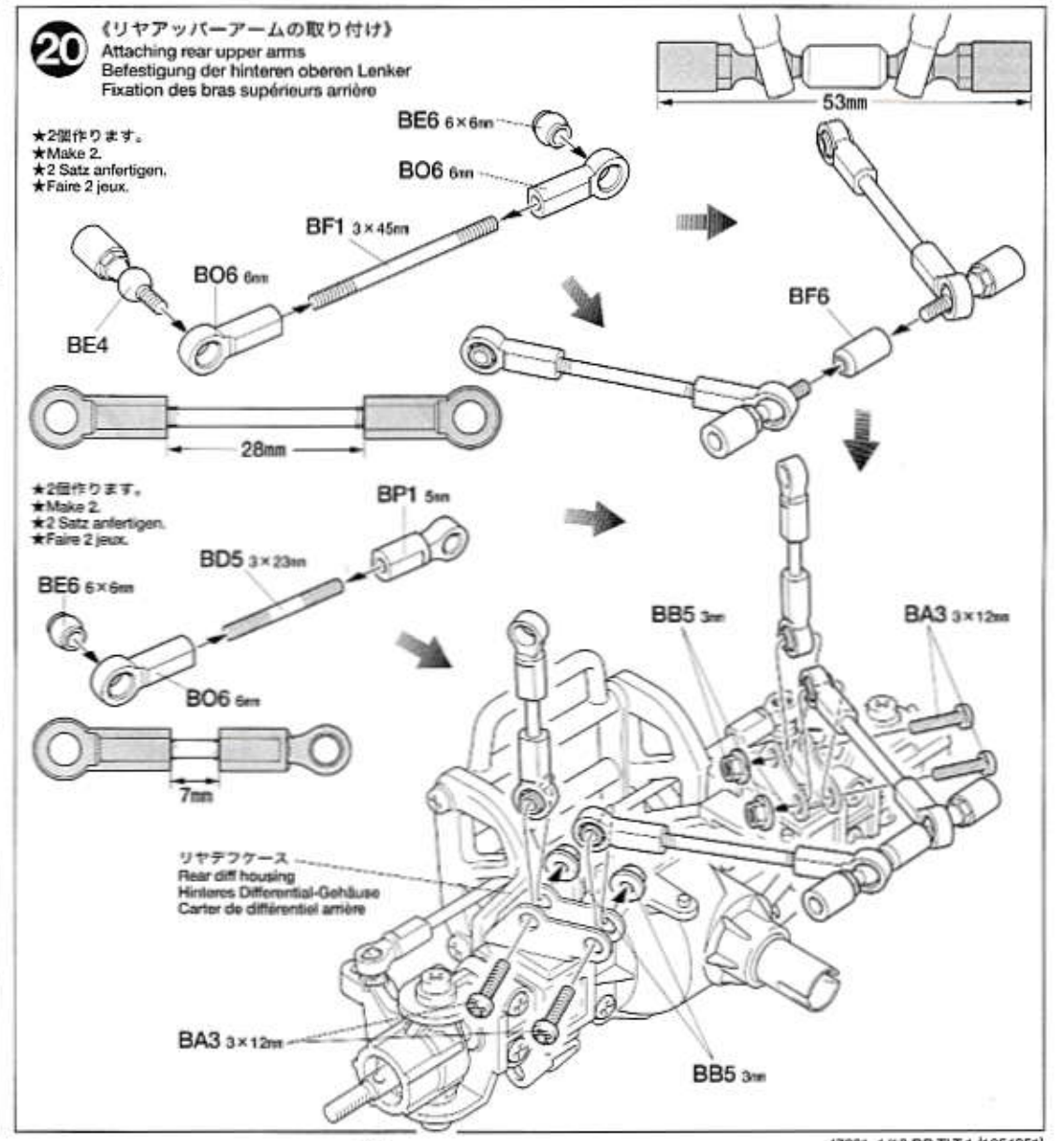

タミヤの総合カタログ
タミヤの全商品を掲載した総合カタログは年に一度発行。ご希望の方は模型店でおたずね下さい。

タミヤRCガイドブック
ラジオコントロールモデルをより楽しむ方へのガイドブックです。RCの基本的な知識、競技の仕方等詳しく解説。ご希望の方は模型店におたずね下さい。

TAMIYA COLOR CATALOGUE
The latest in cars, boats, tanks and ships. Motorized, radio controlled and museum quality models are all shown in full color in Tamiya's latest catalogue. English, German, French, Spanish and Japanese versions available.

TAMIYA'S R/C GUIDE BOOK
Tamiya's latest Radio Control Guide Book can make you a winner at the racing circuit. Read up on the latest tune up methods, care and maintenance, painting and decorating your cars. English, German, French and Japanese versions available.

22 《ラジオコントロールメカのチェック》
Checking R/C equipment
Überprüfen der RC-Anlage
Vérification de l'équipement R/C

BA4 ×1 — 3×10㎜丸ビス / Screw / Schraube / Vis

BB1 ×1 — 3×10㎜タッピングビス / Tapping screw / Schneidschraube / Vis taraudeuse

BC1 ×1 — 2.6×10㎜タッピングビス / Tapping screw / Schneidschraube / Vis taraudeuse

BB6 ×1 — 2㎜ロックナット / Lock nut / Sicherungsmutter / Ecrou nylstop

BE3 ×1 — 5×6㎜ビローボール(2㎜) / Ball connector / Kugelkopf / Connecteur à rotule

BP3 ×1 — サーボセイバースプリング(金) / Servo saver spring (gold) / Servo-Saver-Feder (gold) / Ressort de sauve-servo (doré)

BP4 ×1 — サーボセイバースプリング(銀) / Servo saver spring (silver) / Servo-Saver-Feder (silber) / Ressort de sauve-servo (chromé)

※の部品はキットには含まれていません。
Parts marked ※ are not in kit.
Teile mit ※ sind im Bausatz nicht enthalten.
Les pièces marquées ※ ne sont pas incluses dans le kit.

RADIO CHECK USING TAMIYA EXPEC R/C UNIT (See right.)
① Install batteries.
② Extend antenna.
③ Loosen and extend.
④ Connect charged battery.
⑤ Switch on.
⑥ Switch on.
⑦ Trims in neutral.
⑧ Switch transmitter to reverse for steering servo.
⑨ Steering wheel in neutral.
⑩ Servo in neutral position.

PRÜFEN DER EXPEC RC-EINHEIT (Siehe Bild rechts.)
① Batterien einlegen.
② Antenne ausziehen.
③ Aufwickeln und langziehen.
④ Voll aufgeladenen Akku verbinden.
⑤ Schalter ein.
⑥ Schalter ein.
⑦ Trimmhebel neutral stellen.
⑧ Schalter für Lenkservo (Servo-Reverse).
⑨ Lenkrad neutral stellen.
⑩ Dies ist die Neutralstellung des Servos.

VERIFICATION DE L'ENSEMBLE EXPEC (Voir à droite.)
① Mettre en place les piles.
② Déployer l'antenne.
③ Dérouler et déployer le fil.
④ Charger complètement la batterie.
⑤ Mettre en marche.
⑥ Mettre en marche.
⑦ Placer les trims au neutre.
⑧ Position "Reverse" pour le servo de direction.
⑨ Le volant de direction au neutre.
⑩ Le servo au neutre.

エクスペックGT-I
優れた操作性を実現した送信機のデザインは世界的に名高いH．ムート氏が担当。受信機、サーボに加えて、高出力FETを採用したスピードコントローラー付きです。

21 《走行用バッテリーの充電》
Charging chassis battery
Aufladen des Chassis-Akkus
Chargement de la batterie de propulsion

★別売の7.2Vデルタパックと7.2V専用充電器を使って充電します。充電方法や取り扱い上の注意は7.2Vデルタパックおよび専用充電器に付属の取扱説明書をよくお読みください。
★Charge 7.2V battery with compatible charger (available separately). When handling battery/charger, read supplied instructions carefully.
★Den 7,2V Akku mit einem geeigneten Ladegerät aufladen (getrennt erhältlich). Zur Bedienung von Akku/Ladegerät die mitgelieferte Anleitung sorgfältig lesen.
★Utiliser un chargeur compatible avec les batteries 7,2V (disponible séparément). Se référer et lire attentivement les instructions et les précautions d'emploi fournies avec le chargeur et la batterie.

※7.2V専用充電器
※Compatible charger
※Geeignetes Ladegerät
※Chargeur compatible

※タミヤ・7.2VデルタパックRC-1700DP
※Tamiya 7.2V Delta Pack RC-1700DP
※Tamiya 7,2V Delta Pack RC-1700DP
※Pack d'accus Tamiya 7,2V Delta Pack RC-1700DP

22 《ラジオコントロールメカのチェック》
Checking R/C equipment
Überprüfen der RC-Anlage
Vérification de l'équipement R/C

★番号の順にチェックし、必ずサーボのニュートラルを確認して組み立ててください。
★Make sure the servo is in neutral prior to assembly.
★Servo vor dem Einbau in neutrale Stellung bringen.
★S'assurer que le servo est au neutre avant assemblage.

《使用できるサーボの大きさ》
Suitable servo size
Grösse der servos
Dimensions max des servos

12〜15㎜
48〜50㎜

② アンテナをのばします。
⑧ ステアリングリバーススイッチをリバース側(R)にします。
⑤ スイッチを入れます。
⑦ トリムを中心位置にします。
④ 充電済の走行用バッテリーをつなぎます。
③ アンテナをのばします。
⑨ ステアリングホイールを動かし、サーボの動きを確認してください。
⑥ スイッチを入れます。
⑩ ステアリングホイールが中立位置のとき、とまっている場所がサーボのニュートラル位置です。
① 電池をセットします。

Q2
Q4
BB6 2㎜
BE3 5×6㎜
BP4
BP3
Q1, Q3

フタバ FUTABA
タミヤ TAMIYA
BC1 2.6×10㎜
Q1

サンワ SANWA
アコムス ACOMS
JR JR
KO KO
BB1 3×10㎜
BA4 3×10㎜
Q3

★サーボがニュートラルで右図のようにとりつけます。
★Attach as shown with servo in neutral.
★Wie angegeben Servo in Neutralstellung bringen.
★Monter comme indiqué avec le servo au neutre.

23 《ステアリングサーボの取り付け》
Attaching steering servo
Lenkservo-Einbau
Fixation du servo de direction

BB1 ×4 — 3×10mmタッピングビス / Tapping screw / Schneidschraube / Vis taraudeuse

BD2 ×4 — 3×8mmタッピングビス / Tapping screw / Schneidschraube / Vis taraudeuse

BC6 ×3 — 3mmワッシャー / Washer / Beilagscheibe / Rondelle

BP1 ×2 — 5mmアジャスター / Adjuster / Einstellstück / Chape à rotule

BO4 ×1 — 3×57mm両ネジシャフト / Threaded shaft / Gewindestange / Tige filetée

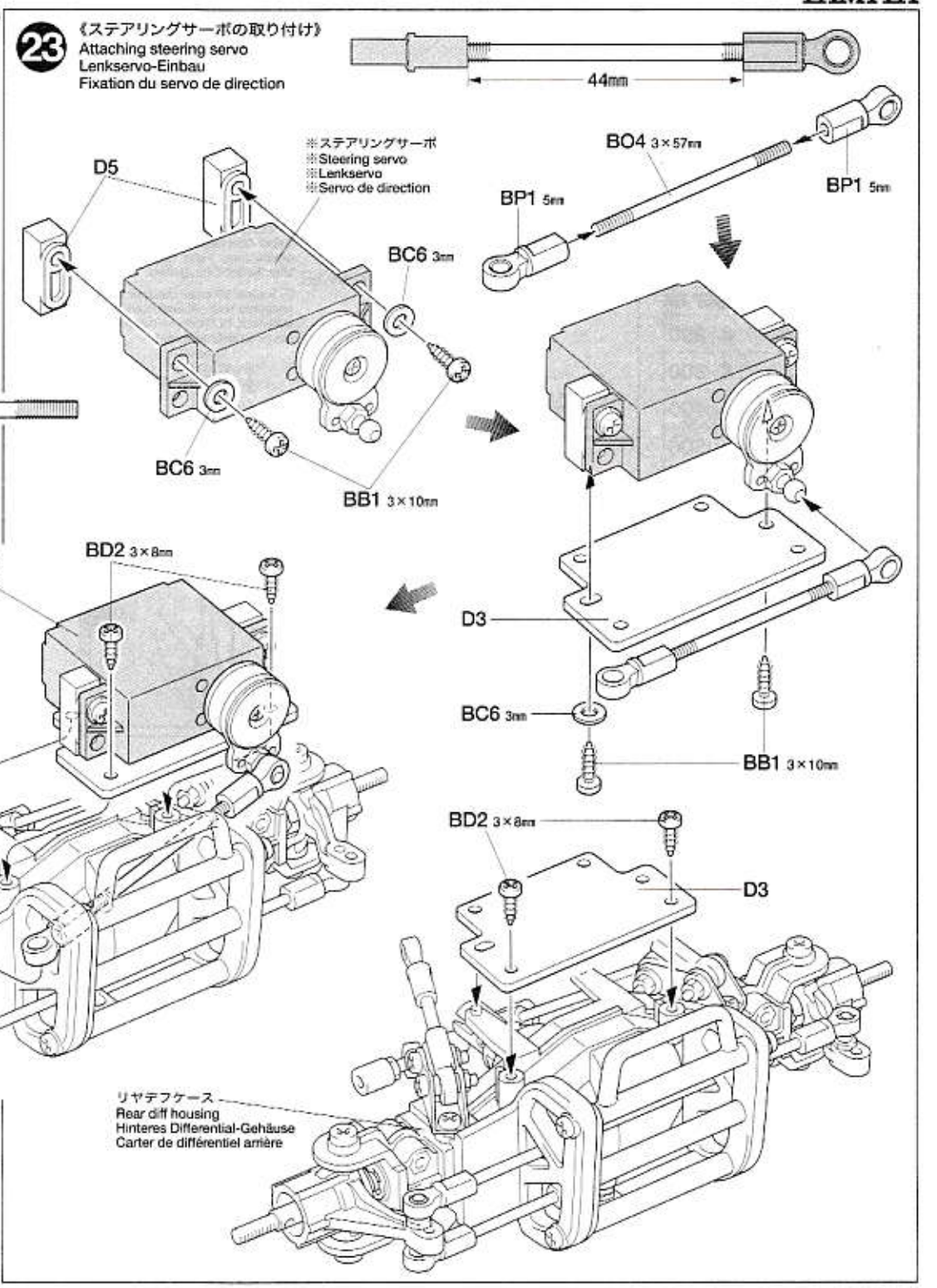

24 《ダンパーの組み立て》
Damper
Stoßdämpfer
Amortisseur

BD3 ×8 — 2mmEリング / E-Ring / Circlip

BP2 ×4 — 6mmOリング(黒) / O-ring (black) / O-Ring (schwarz) / Joint torique (noir)

BD4 ×4 — ピストンロッド / Piston rod / Kolbenstange / Axe de piston

BO8 ×4 — ダンパーシリンダー / Damper cylinder / Dämpfer-Zylinder / Corps d'amortisseur

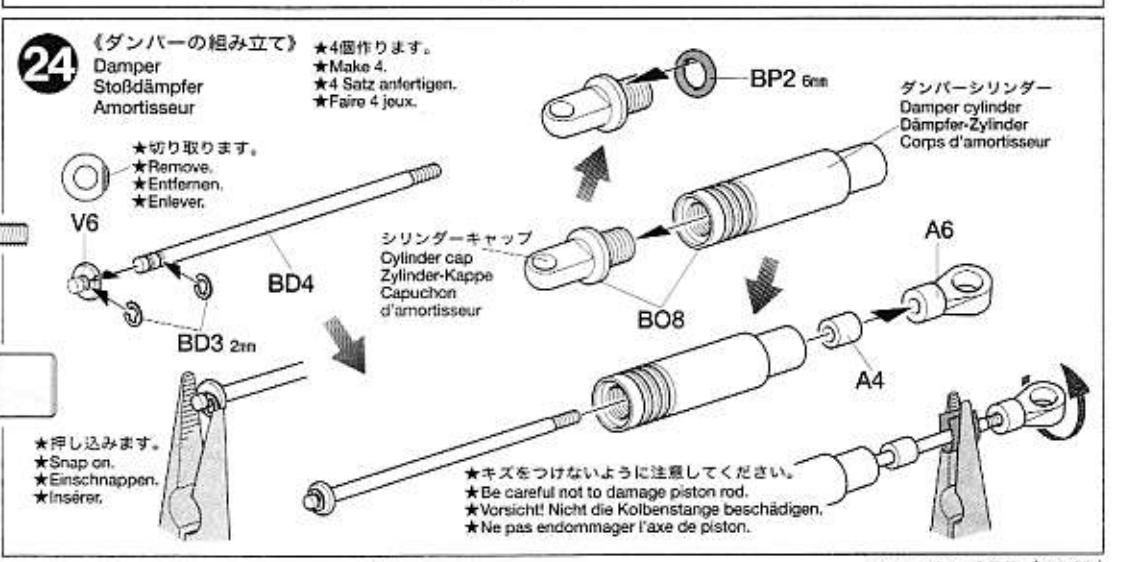

OPTIONS

《ダンパーオイルのセッティング》
別売のタミヤシリコンダンパーオイルは、RCカーのオイルダンパー用に開発された高性能オイルです。温度が変化しても粘度変化が少なく、安定したダンピング効果を発揮。9種類のオイルが揃っていますので、路面状態やコースレイアウトに合わせて、幅広いダンパーセッティングが可能です。
★キット付属のダンパーオイルは#1000です。

Tamiya Silicone Damper Oil

ソフトセット SOFT SET (53443)	赤 RED	# 200
	橙 ORANGE	# 300
	黄 YELLOW	# 400
ミディアムセット MEDIUM SET (53444)	緑 GREEN	# 500
	青 BLUE	# 600
	紫 PURPLE	# 700
ハードセット HARD SET (53445)	ピンク PINK	# 800
	クリヤー CLEAR	# 900
	ライトブルー LIGHT BLUE	#1000

25 《ダンパーオイルの入れ方》
Damper oil
Dämpfer-Öl
Huile pour amortisseurs

★4個作ります。
★Make 4.
★4 Satz anfertigen.
★Faire 4 jeux.

1. ピストンをさげ、オイルを図の位置ぐらいまで入れます。ピストンを上下させ、オイルの中の気泡を抜きます。

1. Pull down piston and pour oil in cylinder. Remove air bubbles by slowly moving piston up and down.

1. Kolben nach unten ziehen und Öl einfüllen. Luftblasen durch Auf-und Abbewegen des Kolbens herausdrücken.

1. Pousser le piston vers le bas et remplir le corps d'huile. Chasser les bulles d'air en déplaçant le piston de bas en haut.

2. オイルゲージV3をいっぱいまで差し込み、静かに抜いてください。あふれたオイルは拭き取ります。オイルがあふれないときは量が足りません。つぎ足してください。

2. Insert V3 to measure oil amount, wiping away any oil overflow with a tissue. If there is no overflow, add more oil until overflow occurs.

2. V3 zum Messen der Ölmenge einsetzen und dabei überfließendes Öl mit einem Papiertuch abwischen. Falls nichts überfließt, bis zum Überfließen Öl zugeben.

2. Insérer V3 pour mesurer le niveau d'huile en essuyant tout débordement avec du papier essuie-tout. Si l'huile ne déborde pas, en rajouter jusqu'au débordement.

3. ピストンを下げた形でシリンダーキャップをしっかり閉め込んでください。

3. Tighten cylinder cap.

3. Zylinder-Kappe aufschrauben.

3. Serrer le capuchon d'amortisseur.

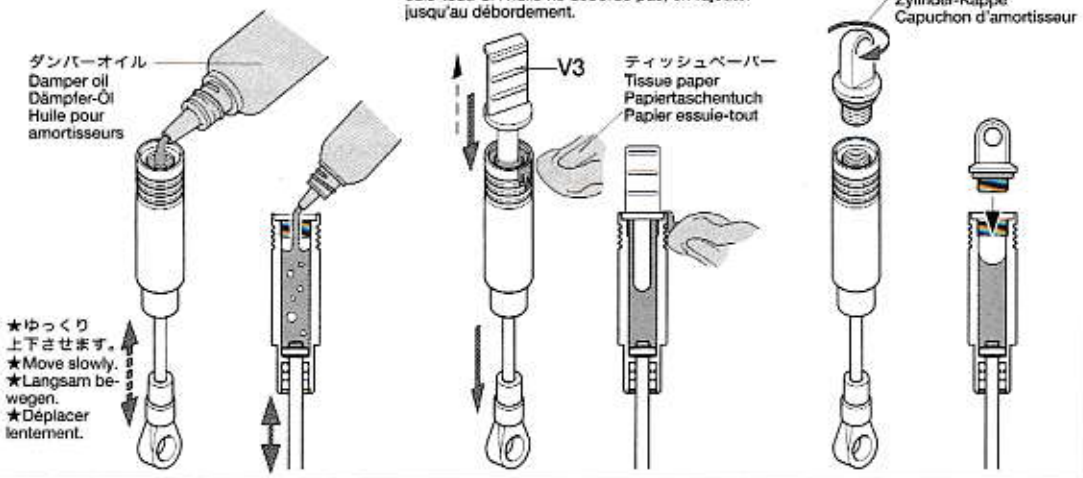

26 《ダンパースプリングの取り付け》
Attaching damper spring
Anbringung der Dämpfer-Feder
Fixation du ressort d'amortisseur

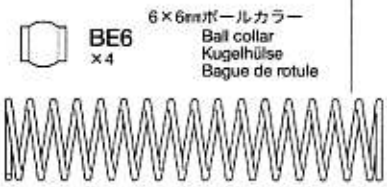

26 《ダンパースプリングの取り付け》
Attaching damper spring
Anbringung der Dämpfer-Feder
Fixation du ressort d'amortisseur

★4個作ります。
★Make 4.
★4 Satz anfertigen.
★Faire 4 jeux.

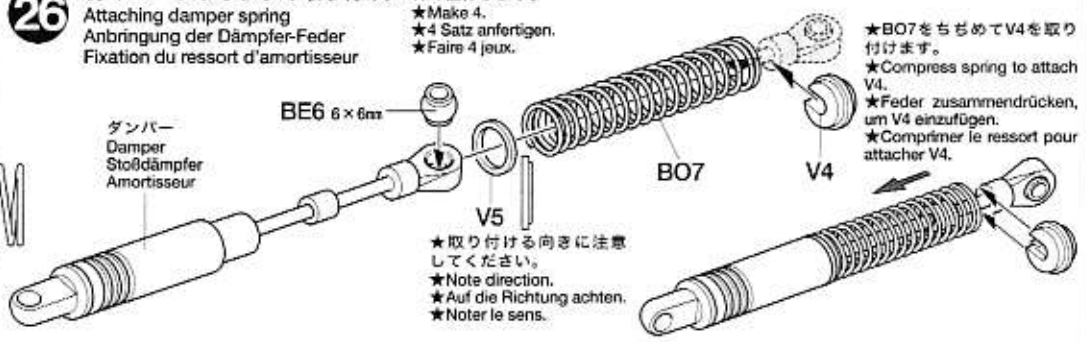

27 《フロントデフケースの取り付け》
Attaching front diff housing
Einbau des vorderen Differential-Gehäuses
Fixation du carter de différentiel avant

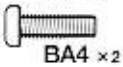

27 《フロントデフケースの取り付け》
Attaching front diff housing
Einbau des vorderen Differential-Gehäuses
Fixation du carter de différentiel avant

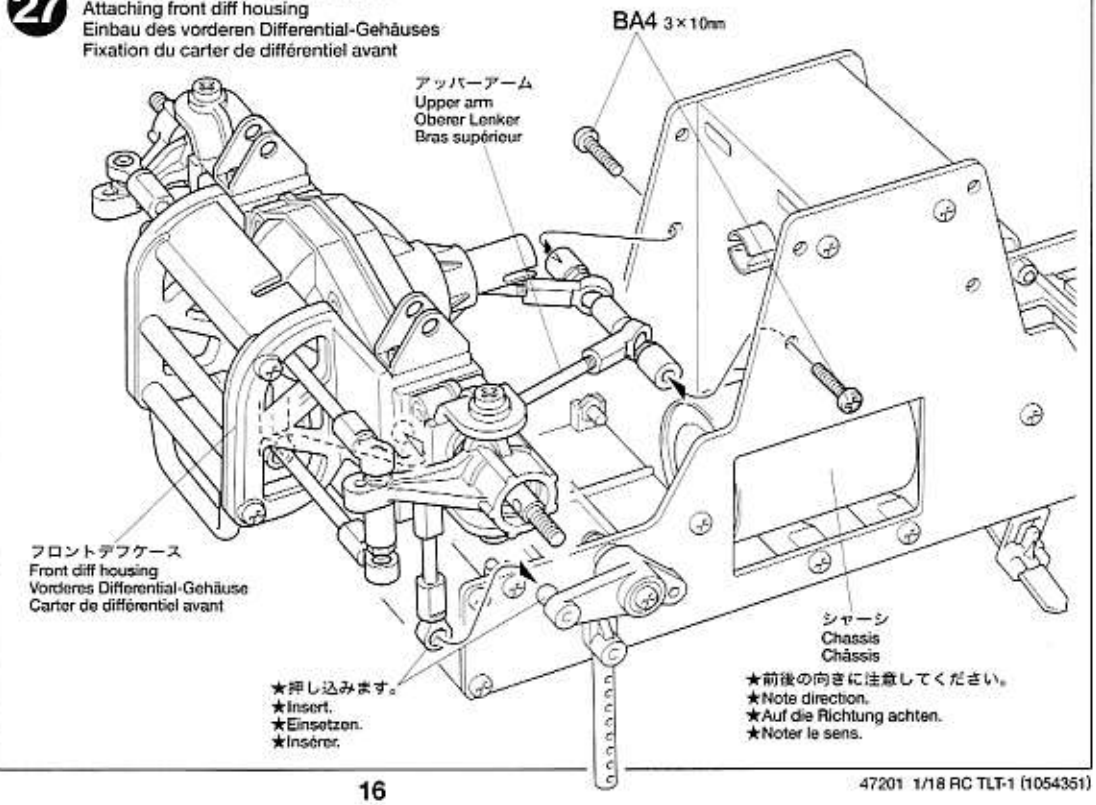

OPTIONS

OP.8 1150ラバーシールベアリング4個セット
53008 1150 Sealed Ball Bearing Set (4 pcs.)
OP.30 850ラバーシールベアリング4個セット
53030 850 Sealed Ball Bearing Set (4 pcs.)

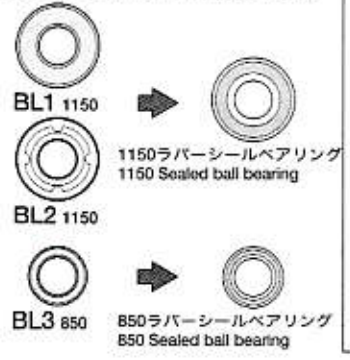

28 《フロントダンパーの取り付け》
Attaching front dampers
Einbau der vorderen Stoßdämpfer
Fixation des amortisseurs avant

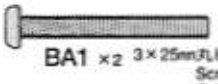
BA1 ×2 3×25mm丸ビス(黒)
Screw (black)
Schraube (schwarz)
Vis (noir)

BD1 ×2 3×12mmタッピングビス
Tapping screw
Schneidschraube
Vis taraudeuse

BB7 ×2 4×6mmフランジパイプ
Flanged tube
Kragenrohr
Tube à flasque

BC7 ×2 7×3mmスペーサー
Spacer
Distanzring
Entretoise

BE6 ×4 6×6mmボールカラー
Ball collar
Kugelhülse
Bague de rotule

BO6 ×4 6mmアジャスター
Adjuster
Einstellstück
Chape à rotule

BO1 ×1 シャーシステー
Chassis stay
Chassis-Halterung
Support de châssis

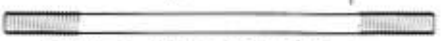
BO4 ×2 3×57mm両ネジシャフト
Threaded shaft
Gewindestange
Tige filetée

29 《フロントロアアームの取り付け》
Attaching front lower arms
Befestigung der vorderen unteren Lenker
Fixation des bras inférieurs avant

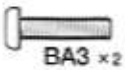
BA3 ×2 3×12mm丸ビス
Screw
Schraube
Vis

BB5 ×2 3mmフランジナット
Flange nut
Kragenmutter
Ecrou à flasque

BH8 ×1 ドライブシャフト
Drive shaft
Antriebswelle
Arbre d'entrainement

TAMIYA Ca CEMENT タミヤ瞬間接着剤
(ゴムタイヤ用)
●RCカーのゴムタイヤ専用に開発された瞬間接着剤です。コーナリング中などのタイヤの変形に耐える強力な接着力はもちろん、粘度が低いため組立て時に接着剤が隅々まで行きわたりやすいのも特徴です。5gアルミチューブ入りで、約20本のタイヤを接着することができます。マイクロノズル2本付き

CERAMIC GREASE
タミヤセラミックグリス
ファインセラミックの原料として使われるボロンナイトライドの微粒子を配合した高性能グリスです。特に樹脂パーツに効果的。ギヤや軸受け、ジョイント部分などにつけて動きをなめらかにし、摩耗をおさえます。
This is a very effective ceramic grease formulated with Boron Nitride and is ideal for lubrication of all gears, bearings and joints on radio control cars. Reduces friction and prolongs life of parts.

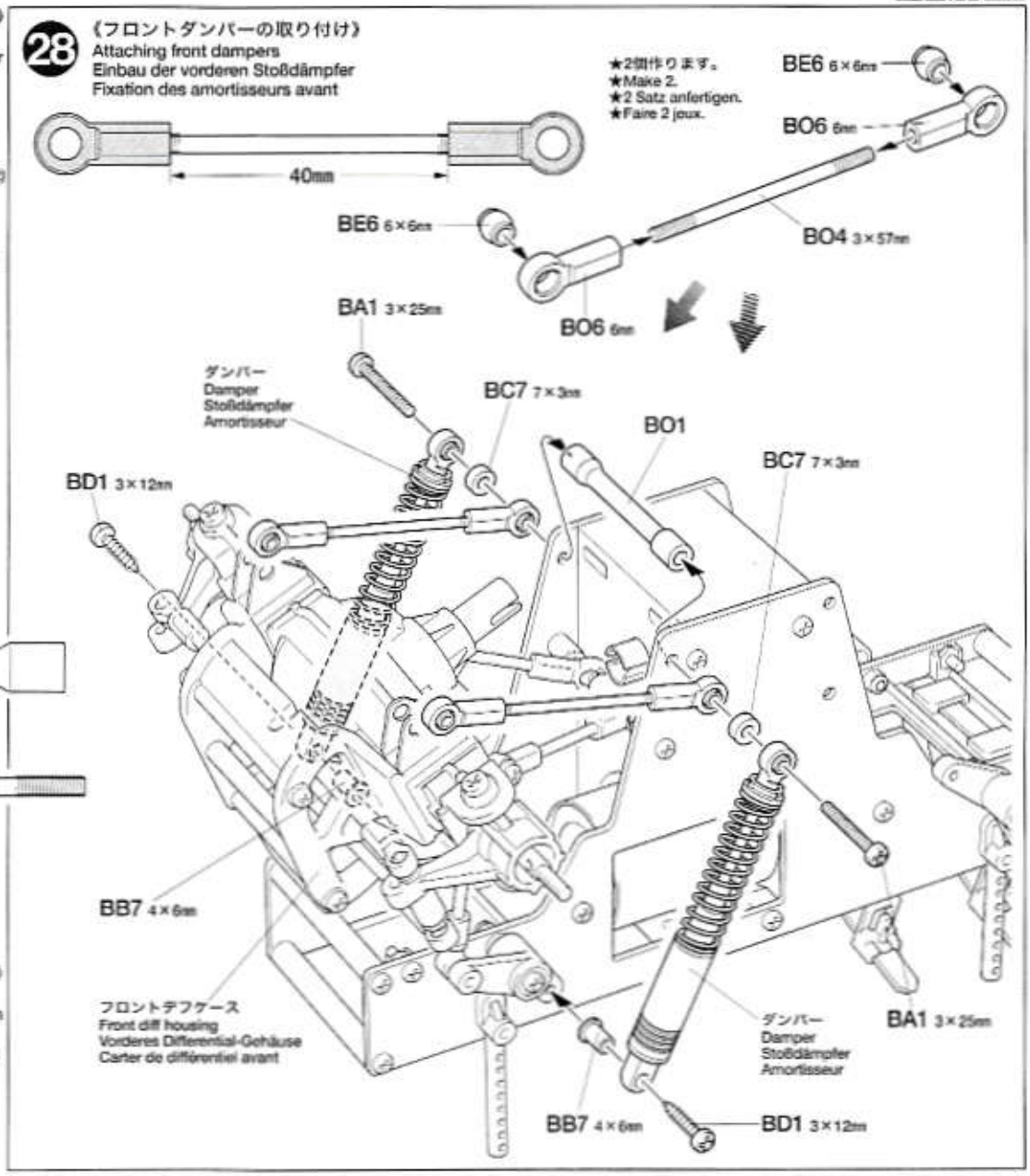

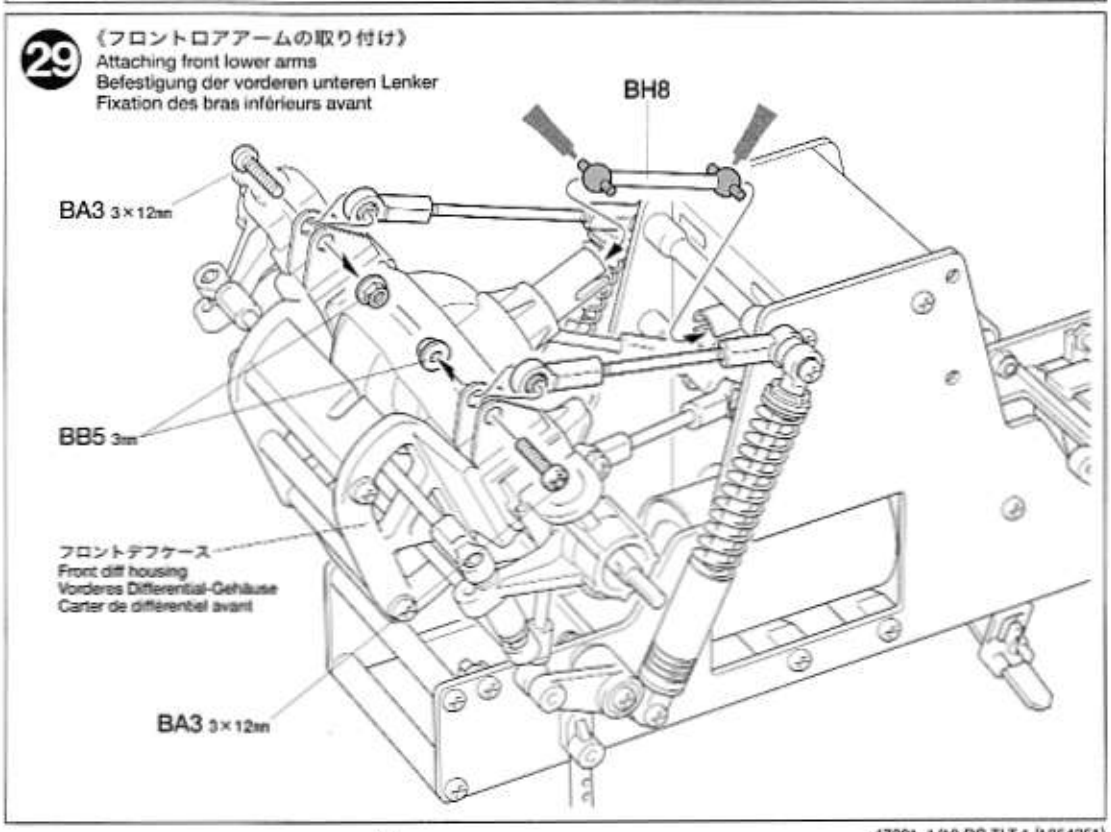

30 《リヤデフケースの取り付け》
Attaching rear diff housing
Einbau des hinteren Differential-Gehäuses
Fixation du carter de différentiel arrière

BA4 ×2 — 3×10mm丸ビス / Screw / Schraube / Vis

31 《リヤダンパーの取り付け》
Attaching rear dampers
Einbau der hinteren Stoßdämpfer
Fixation des amortisseurs arrière

BA1 ×2 — 3×25mm丸ビス(黒) / Screw (black) / Schraube (schwarz) / Vis (noir)

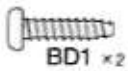

BD1 ×2 — 3×12mmタッピングビス / Tapping screw / Schneidschraube / Vis taraudeuse

BB7 ×2 — 4×6mmフランジパイプ / Flanged tube / Kragenrohr / Tube à flasque

BC7 ×2 — 7×3mmスペーサー / Spacer / Distanzring / Entretoise

BE6 ×4 — 6×6mmボールカラー / Ball collar / Kugelhülse / Bague de rotule

BO6 ×4 — 6mmアジャスター / Adjuster / Einstellstück / Chape à rotule

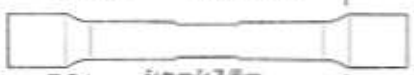

BO1 ×1 — シャーシステー / Chassis stay / Chassis-Halterung / Support de châssis

BO4 ×2 — 3×57mm両ネジシャフト / Threaded shaft / Gewindestange / Tige filetée

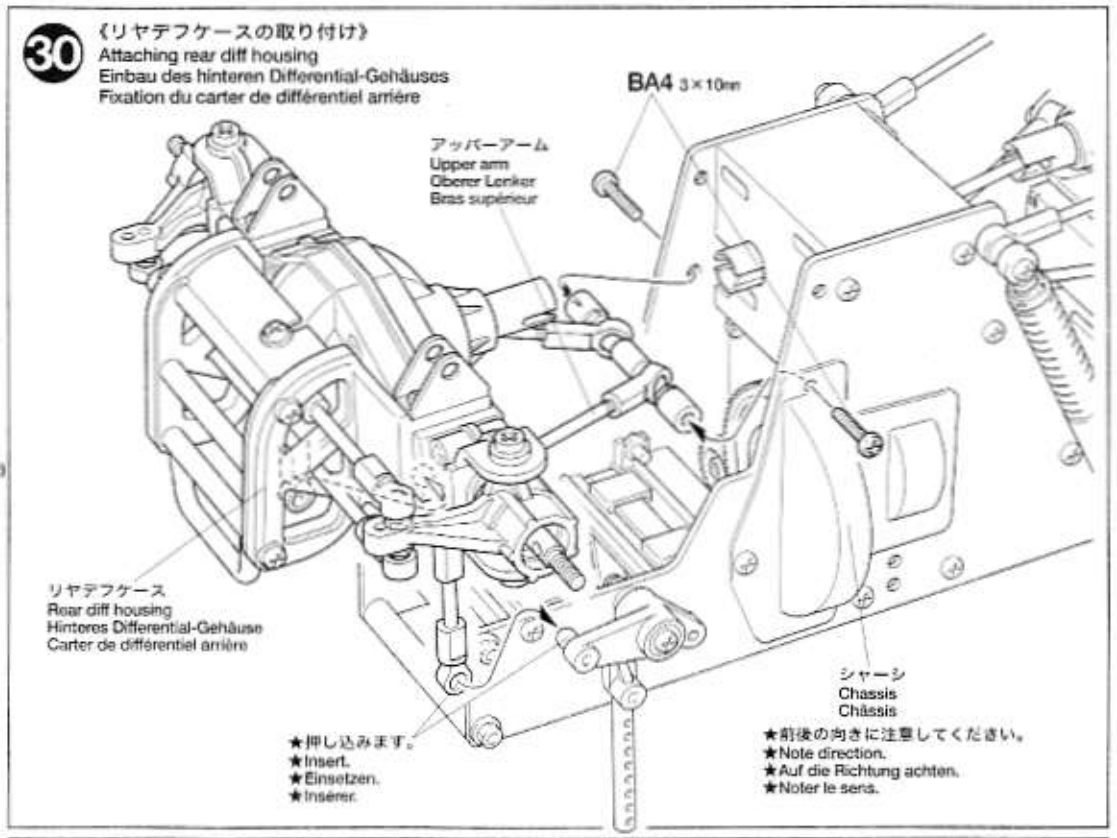

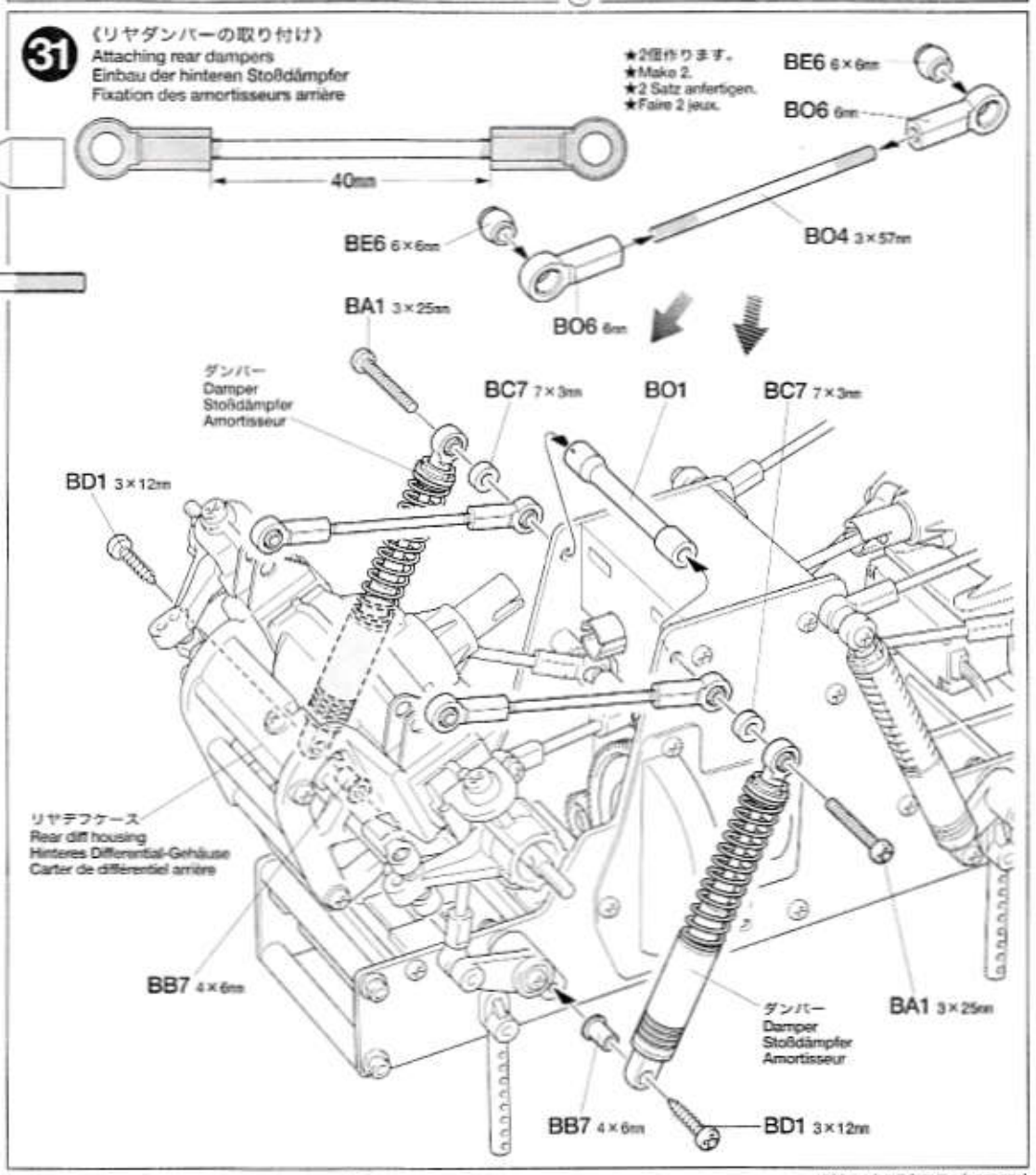

TAMIYA CRAFT TOOLS

LONG NOSE w CUTTER
ラジオペンチ

ITEM 74002

(+)SCREWDRIVER-L
プラスドライバーL(5×100)

ITEM 74006

(+)SCREWDRIVER-M
プラスドライバーM(4×75)

ITEM 74007

CRAFT KNIFE
クラフトカッター

ITEM 74013

PRECISION CALIPER
精密ノギス

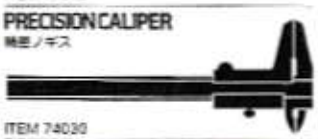

ITEM 74030

DECAL SCISSORS
デカールバサミ

ITEM 74031

32 《リヤロアアームの取り付け》
Attaching rear lower arms
Befestigung der hinteren unteren Lenker
Fixation des bras inférieurs arrière

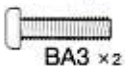
BA3 ×2 — 3×12㎜丸ビス / Screw / Schraube / Vis

BB5 ×2 — 3㎜フランジナット / Flange nut / Kragenmutter / Ecrou à flasque

BH8 ×1 — ドライブシャフト / Drive shaft / Antriebswelle / Arbre d'entrainement

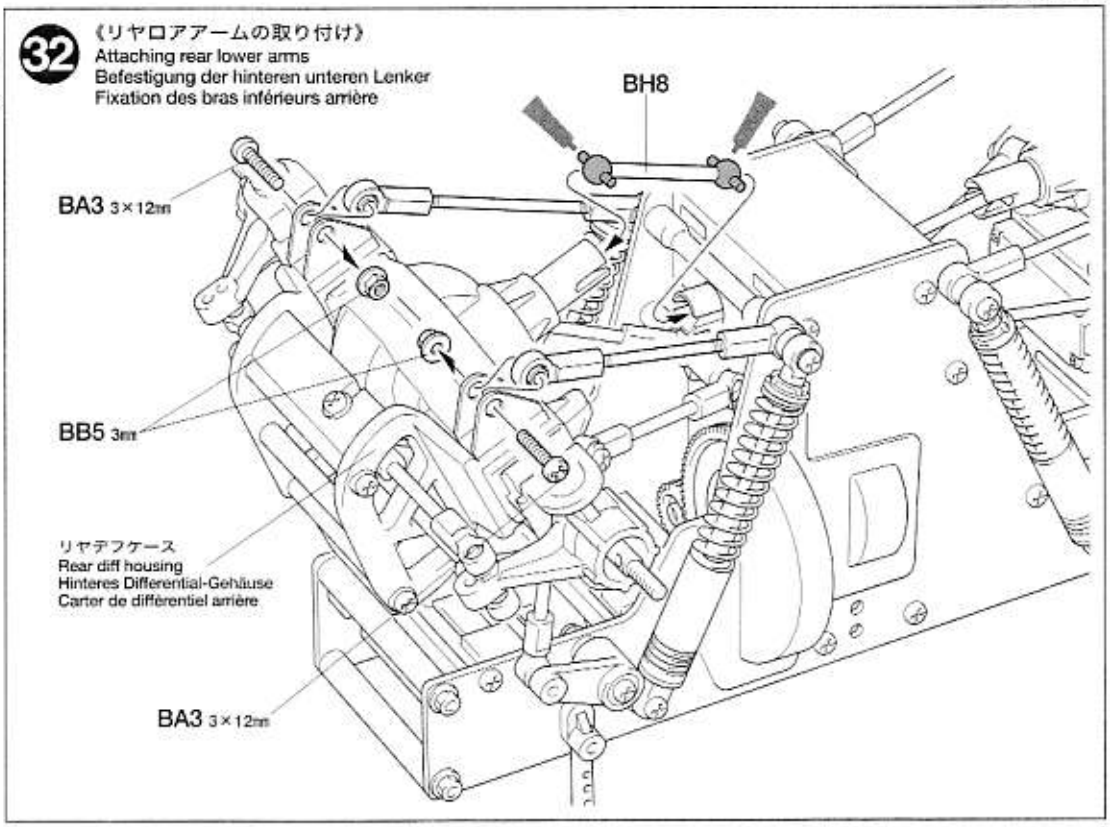

《送信機の操作方法》
TRANSMITTER
SENDER
EMETTEUR

《ホイールコンタイプ》
Wheel & trigger type
Rad & Griff Typ
Type volant et gâchette

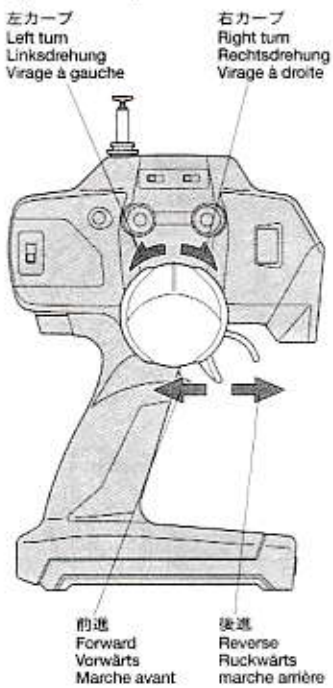

《スティックタイプ》
Stick type
Strebe-Typ
Type manches

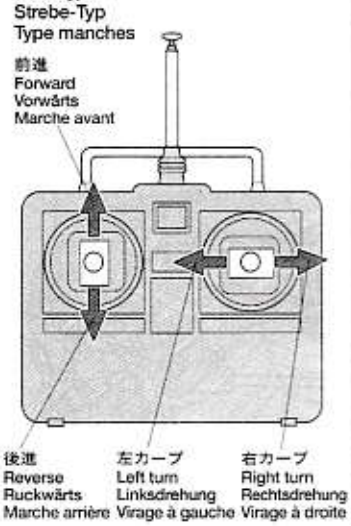

33 《ステアリングポジション》
Steering adjustments
Einstellung der Schubstangen
Réglage de la direction

★フロント、リヤ共に同じように確認、調整してください。
★Adjust both front and rear steering referring to the illustration.
★Stellen Sie sowohl die Vorder- als auch die Hinterachslenkung entsprechend der Abbildung ein.
★Régler les directions avant et arrière en se référant à l'illustration.

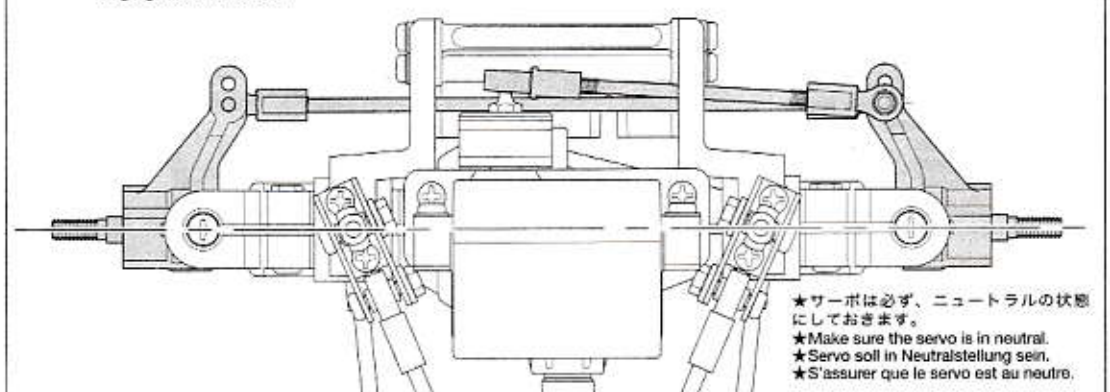

★サーボは必ず、ニュートラルの状態にしておきます。
★Make sure the servo is in neutral.
★Servo soll in Neutralstellung sein.
★S'assurer que le servo est au neutre.

★図のように左右のアップライトが、まっすぐなるようにロッドをはずしてアジャスターでロッドの長さを変えて調整してください。
★Remove the rod and adjust length so that the uprights are parallel to each other.
★Das Gestänge lösen und die Länge so einstellen, dass die Achsschenkel zueinander parallel sind.
★Enlever la biellette et régler sa longueur afin que les fusées soient parallèles.

※《FET アンプ》
※FET speed controller
※FET Fahrregler
※Variateur de vitesse électronique

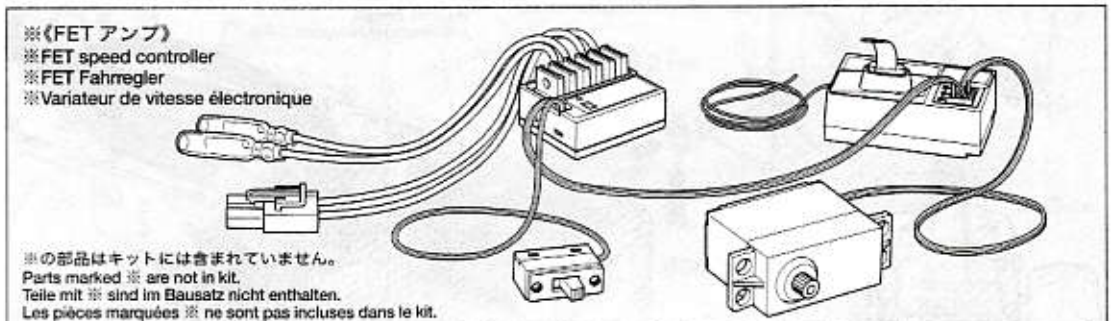

※の部品はキットには含まれていません。
Parts marked ※ are not in kit.
Teile mit ※ sind im Bausatz nicht enthalten.
Les pièces marquées ※ ne sont pas incluses dans le kit.

※《C.P.R. ユニットも使用できます》
※C.P.R. Unit is also compatible.
※Die C.P.R. Einheit kann ebenfalls verwendet werden.
※Un élément de réception C.P.R. est également utilisable.

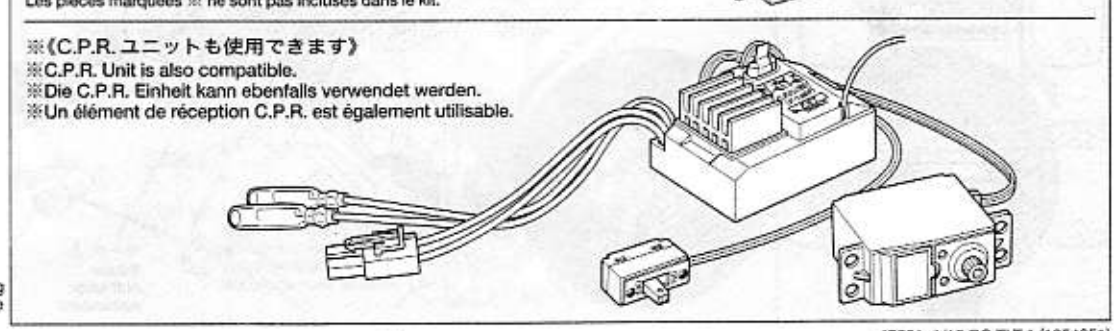

34 《RC メカの搭載》
Installing R/C units
Anbringung der RC-Einheiten
Fixation de l'ensemble R/C

《モーターコードのつなぎ方》
Motor cables
Motorkabel
Câbles du moteur

C.P.R.ユニット、アンプ側 ——— モーター側
Speed controller / Motor
Fahrregler / Motor
Variateur de vitesse / Moteur

+ (プラス) コード (赤、オレンジ) (+) Red, Orange (+) Rot, Orange (+) Rouge, Orange	+ (プラス) コード (赤、黄) (+) Red, Yellow (+) Rot, Gelb (+) Rouge, Jaune
− (マイナス) コード (黒、青) (−) Black, Blue (−) Schwarz, Blau (−) Noir, Bleu	− (マイナス) コード (黒、緑) (−) Black, Green (−) Schwarz, Grün (−) Noir, Vert

★コネクター部はしっかりつないでください。
★Connect cables firmly.
★Die Kabel fest zusammenstecken.
★Connecter fermement les câbles.

《トリムの調整》
Trim adjustment
Einstellung der Trimmhebel
Réglage de trim

★ステアリングトリムは車がまっすぐに走るようにするための微調整用です。車が曲がる方向の逆にトリムを動かして調整します。

★Adjust trim so that the model runs straight with transmitter in neutral.

★Trimmen Sie es so, daß das Modell exakt geradeaus fährt und der Sender auf neutral steht.

★Le trim de direction doit être réglé pour que manche au neutre, le modèle évolue en ligne droite.

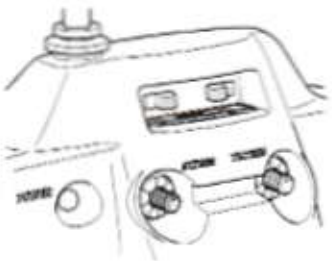

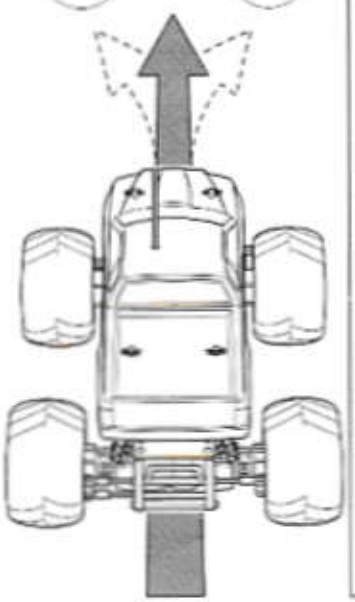

34 《RC メカの搭載》
Installing R/C units
Anbringung der RC-Einheiten
Fixation de l'ensemble R/C

《FET アンプの搭載》
Installing FET speed controller
Einbau des FET Fahrreglers
Installation du variateur de vitesse électronique

★両面テープで取り付けます。
★Attach with double-sided tape.
★Mit Doppelklebeband befestigen.
★Fixer avec de l'adhésif double face.

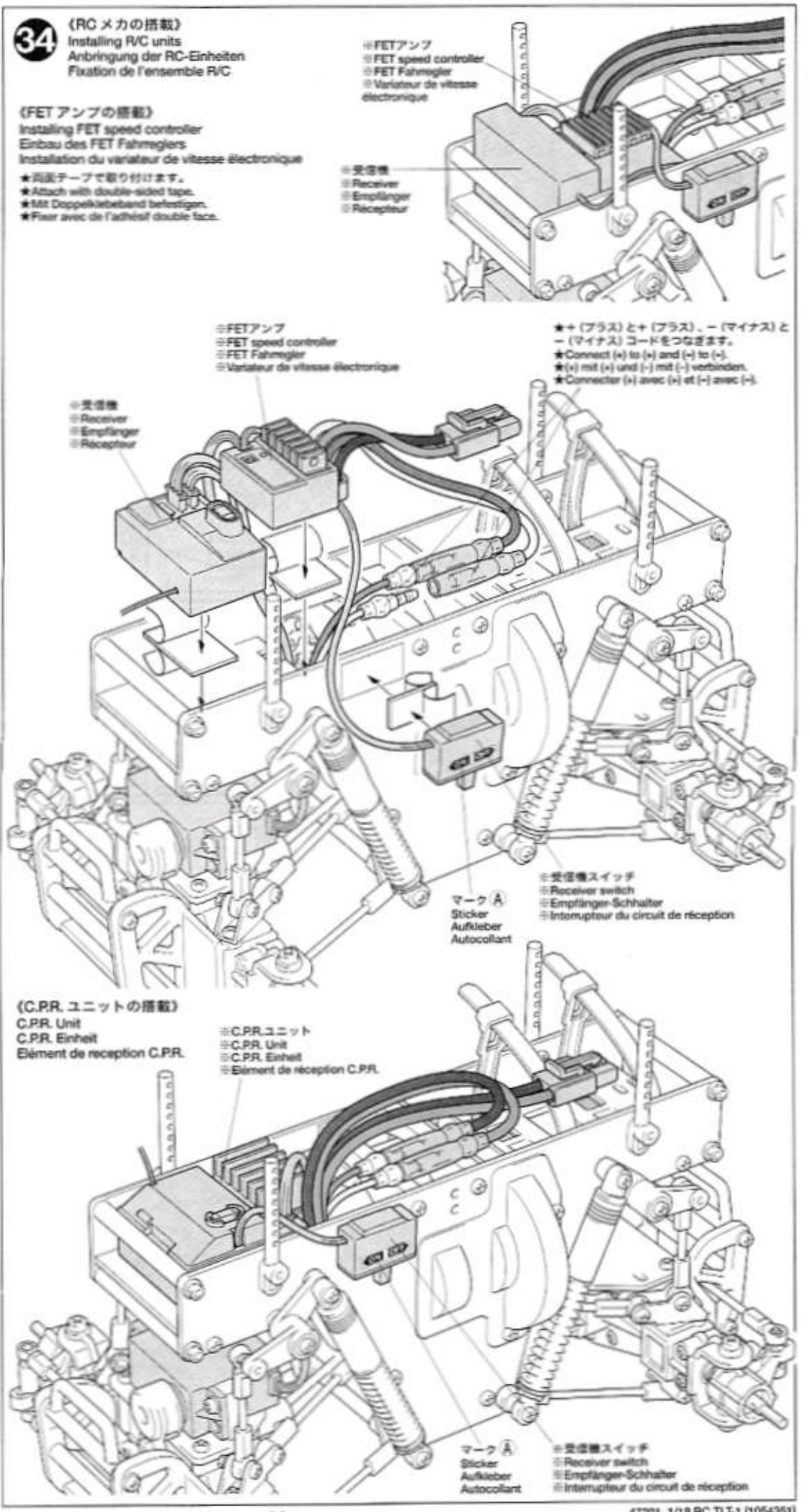

35 《ホイールの組み立て》
Wheel assembly
Rad-Zusammenbau
Assemblage des roues

★タイヤとホイールの間に瞬間接着剤をながし込んで接着します。
★Apply instant cement.
★Sekundenkleber auftragen.
★Appliquer de la colle rapide (cyanoacrylate).

35 《ホイールの組み立て》
Wheel assembly
Rad-Zusammenbau
Assemblage des roues

★各2個作ります。
★Make 2.
★2 Satz anfertigen.
★Faire 2 jeux.

★タイヤをホイールのみぞにはめます。
★Fit into grooves.
★Reifen richtig in die Felgen eindrücken.
★Insérer dans les rainures.

《R》

《L》

タイヤ (L)
Tire
Reifen
Pneu

ホイール
Wheel
Rad
Roue

タイヤ (R)
Tire
Reifen
Pneu

36 《ホイールの取り付け》
Attaching wheels
Einbau der Räder
Fixation des roues

BB3 ×4 — 4mmフランジロックナット / Flange lock nut / Sicherungsmutter / Ecrou nylstop à flasque

BD6 ×4 — 2×10mmシャフト / Shaft / Achse / Axe

BL2 ×4 — 1150プラベアリング / Plastic bearing / Plastik-Lager / Palier en plastique

36 《ホイールの取り付け》
Attaching wheels
Einbau der Räder
Fixation des roues

(フロント)
Front
Vorne
Avant

前側
Front
Vorne
Avant

BL2 1150

BD6 2×10mm

D2

BB3 4mm

ホイール《L》
Wheel (left)
Rad (links)
Roue (gauche)

BL2 1150

BD6 2×10mm

D2

BB3 4mm

ホイール《R》
Wheel (right)
Rad (rechts)
Roue (droite)

BB3 4mm

★ナイロン部までしめ込みます。
★Tighten up into nylon portion.
★Anziehen, bis Gewinde aus Nylon-Sicherungsteil schaut.
★Serrer jusqu'à la bague en nylon.

(リヤ)
Rear
Hinten
Arrière

後側
Rear
Hinten
Arrière

BL2 1150

BD6 2×10mm

D2

BB3 4mm

ホイール《R》
Wheel (right)
Rad (rechts)
Roue (droite)

BB3 4mm

ホイール《L》
Wheel (left)
Rad (links)
Roue (gauche)

BL2 1150

D2

BD6 2×10mm

★タイヤの回転方向に注意してください。
★Note tire rotation direction.
★Auf die Drehrichtung der Reifen achten.
★Noter le sens rotation.

37 《走行用バッテリーの搭載》
Installing battery
Einlegen der Batterie
Installation du pack

BB1 ×1 — 3×10㎜タッピングビス / Tapping screw / Schneidschraube / Vis taraudeuse

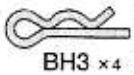
BH3 ×4 — スナップピン（小） / Snap pin (small) / Federstift (klein) / Epingle métallique (petite)

走行させない時は必ず走行用バッテリーのコネクターをはずしてください。
走行用バッテリーをつないだままでおくと、車が暴走することがあります。走らせないときは、必ず走行用バッテリーのコネクターを抜いておきます。

DISCONNECT BATTERY WHEN NOT USING THE CAR
Disconnect battery when car is not being used. If left connected, a slight movement of the speed controller results in a run away car.

AKKUSTECKER ABZIEHEN, WENN DAS AUTO NICHT IN BETRIEB
Akku abhängen, wenn das Auto nicht benutzt wird. Bleibt der Anschluß zusammen, kann eine geringe Bewegung des Fahrtenreglers zum Davonfahren des Autos führen.

DECONNECTER LA BATTERIE LORSQUE LA VOITURE N'EST PAS UTILISEE
Déconnecter la batterie lorsque la voiture n'est pas utilisée. En la laissant branchée, un léger mouvement du variateur de vitesse peut mettre en marche le moteur.

37 《走行用バッテリーの搭載》
Installing battery
Einlegen der Batterie
Installation du pack

アンテナパイプ ★アンテナ線を通します。
Antenna pipe ★Pass antenna.
Antennenrohr ★Antennekabel durchführen.
Gaine d'antenne ★Passer l'antenne.

A7

ナイロンバンド（大）
Nylon band (large)
Nylonband (groß)
Collier nylon (grand)

★配線コードはジャマにならないようにナイロンバンド（小）でたばねておきます。
★Hold using nylon band (small).
★Kabel mit Nylonband zusammenbinden (klein).
★Maintenir les fils en place avec un collier nylon (petit).

※タミヤ・7.2Vデルタパック RC-1700DP
※Tamiya 7.2V Delta Pack RC-1700DP
※Tamiya 7,2V Delta Pack RC-1700DP
※Pack d'accus Tamiya 7,2V Delta Pack RC-1700DP

BB1 3×10㎜

《ボディマウント》
Body mount
Karosserieaufhängung
Support de carrosserie

《ナイロンバンド（大）》★はずすときはこの部分を押します。
Nylon band (large)
Nylonband (groß)
Collier nylon (grand)
★Push shown area to remove nylon band.
★Zum Entfernen des Nylonbands auf die angegebene Stelle drücken.
★Appuyer sur la partie indiquée pour enlever le collier nylon.

（フロント）
Front
Vorne
Avant

（リヤ）
Rear
Hinten
Arrière

BH3

BH3

38 《ボディの切り取り》
Trimming
Zurichten
Découpe

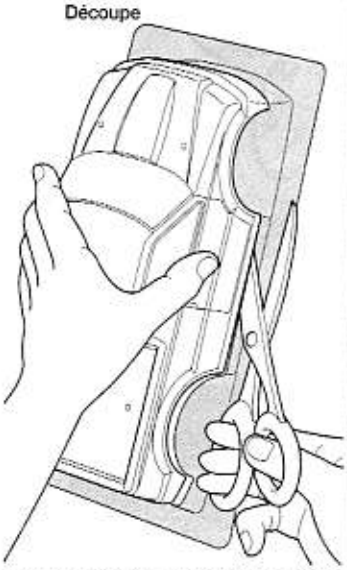

★ハサミやカッターナイフで切りとります。
★Cut off using scissors or a modeling knife.
★Mit Messer oder Schere abschneiden.
★Découper en utilisant des ciseaux ou un cutter.

38 《ボディの切り取り》
Trimming
Zurichten
Découpe

ボディ
Body
Karosserie
Carrosserie

★5.5㎜穴をあけます。
★Make 5.5mm holes.
★5,5mm Löcher bohren.
★Percer des trous de 5,5mm.

★5.5㎜穴をあけます。
★Make 5.5mm holes.
★5,5mm Löcher bohren.
★Percer des trous de 5,5mm.

★切りとります。
★Cut away.
★Abschneiden.
★Couper.

39 《ボディの塗装》
Painting body
Bemalung der Karosserie
Peinture de la carrosserie

《塗装する前に》
★塗装前に中性洗剤で油気をおとします。水洗いをし洗剤分を洗い流して乾かしてください。

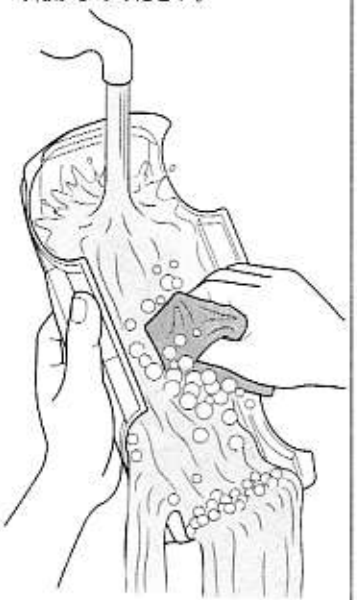

PREPARING BODY FOR PAINTING
★Wash the body thoroughly with detergent in order to remove any oil, then rinse well and allow to air dry.

VORBEREITUNG DER KAROSSERIE FÜR BEMALUNG
★Karosserie sorgfältig mit Spülmittel abwaschen, damit Staub und ggf. Öl entfernt sind. Trocknen lassen.

PREPARATION DE LA CARROSSERIE POUR LA MISE EN PEINTURE
★Nettoyer entièrement la carrosserie avec du détergent, la rincer et laisser sécher.

PAINTING

《ボディの塗装について》

●のマークは塗装指示のマークです。ボディの塗装にはポリカーボネート用塗料をお使い内側から塗装してください。

● This mark denotes numbers for Tamiya Paint colors. Paint body from inside using paints for polycarbonate.
● Dieses Zeichen gibt die Tamiya Farbnummern an. Karosserie von innen mit Polykarbonat-Farben bemalen.
● Ce signe indique la référence de la peinture Tamiya à utiliser. Peindre la carrosserie par l'intérieur en utilisant des peintures pour polycarbonate.

《ポリカーボネート用タミヤカラー》
TAMIYA POLYCARBONATE PAINTS

PS-6 PC-6	●イエロー / Yellow / Gelb / Jaune
PS-30	●ブリリアントブルー / Brilliant blue / Brillant-Blau / Bleu brillant

TAMIYA COLOR
タミヤカラー(ポリカーボネート用)
RCカーのクリヤーボディ用筆塗り塗料です。吹付けもOK。衝突などにもはがれにくく、筆など水洗いができ、手軽に使えます。

TAMIYA COLOR
ポリカーボネートスプレー(ミニ)
クリヤーボディ用スプレー塗料です。輝く仕上がり。衝突などにもはがれにくいのが特徴。ビン入り塗料の上に重ね塗りできます。

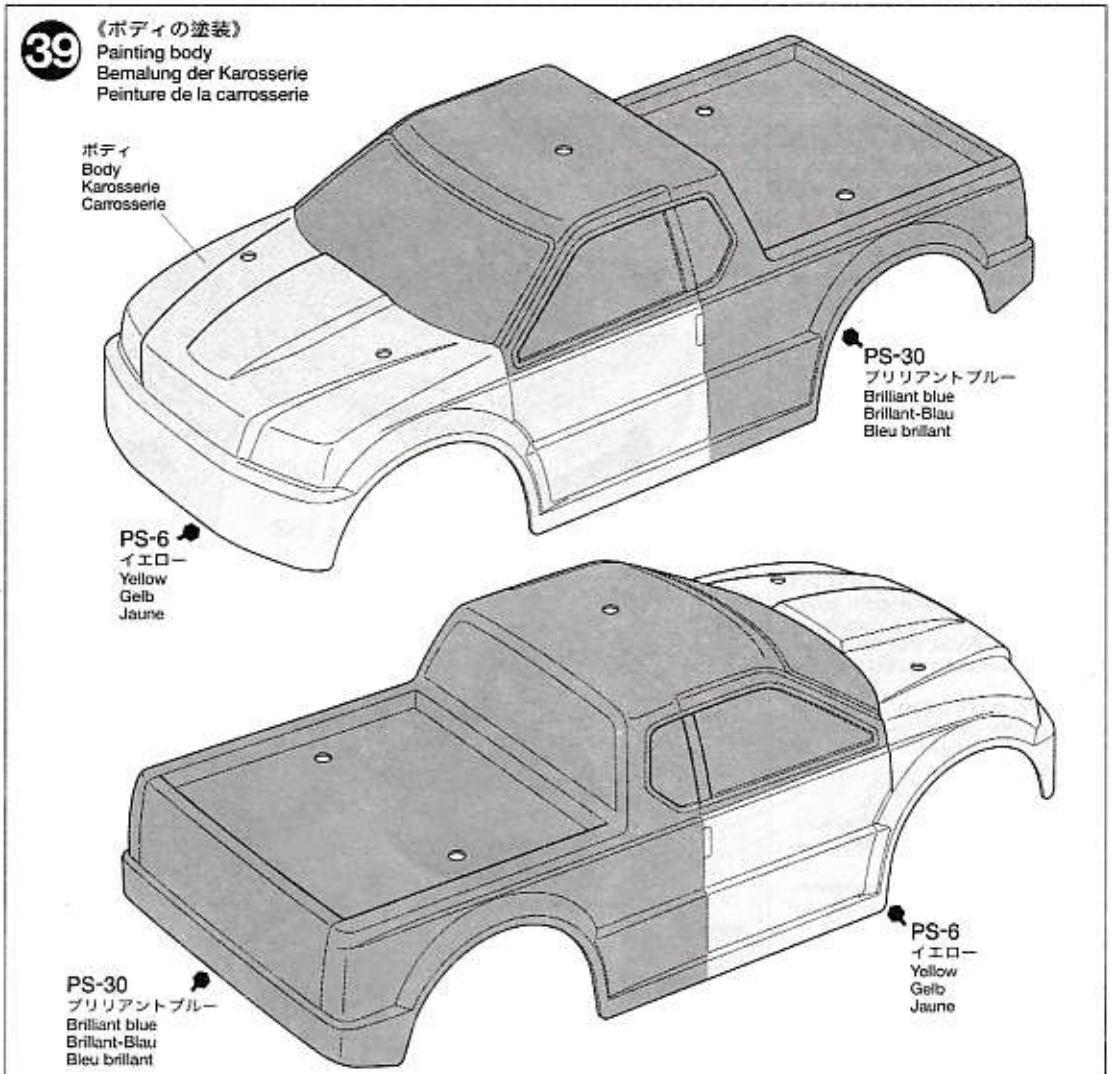

《塗装方法》
Painting
Bemalung
Peinture

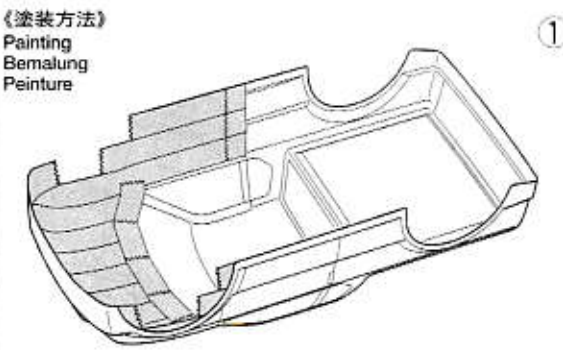

① ★上図を参考にしてマスキングテープ(別売)で内側からイエローになる部分をマスキングして下さい。その後、ブリリアントブルー、イエローの順にポリカーボネート塗料で塗装します。
★Mask on the inside areas to be painted yellow with masking tape (available separately) from inside referring to the above illustrations. Then paint the inside of the body brilliant blue. Remove masking tape and then paint the inside of the body yellow.
★Die gelb zu lackierenden Bereiche von innen mit (getrennt erhält-lichem) Abklebeband entsprechend obigen Abbildungen abkleben. Dann die Innenseite leuchtendblau lackieren. Die Abklebebänder entfernen und an der Innenseite der Karosserie gelb auftragen.
★Masquer les parties devant être de couleur jaune par l'intérieur à l'aide de bande cache (disponible séparément) en se référant aux illustrations ci-dessus, puis appliquer la teinte bleu brillant par l'intérieur. Retirer les masques et appliquer la teinte jaune par l'intérieur.

② ★スプレー塗装はボディから30cm位はなし、一度に塗らず、数回にわけて塗るとよいでしょう。マスキングテープは塗料が完全に乾く前にはがします。
★Apply a thin layer of spray paint 2-3 times keeping 30cm distance from body. Remove masking tape before paint has fully dried.
★Die Sprühfarbe aus einem Anstand von 30cm jeweils in dünnen Schichten 2-3 mal auftragen. Die Abklebebänder entfernen, bevor die Farbe ganz durchgetrocknet ist.
★Pulvériser une fine couche de peinture 2 à 3 fois en se maintenant à 30cm au moins de la carrosserie. Retirer la bande cache avant séchage complet.

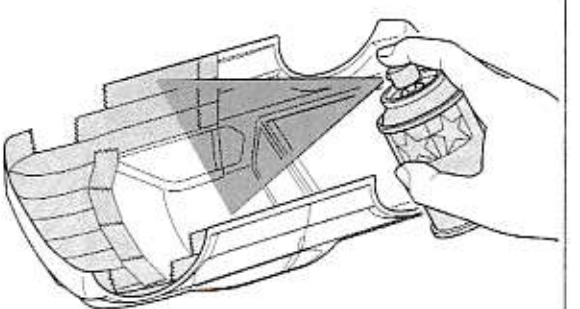

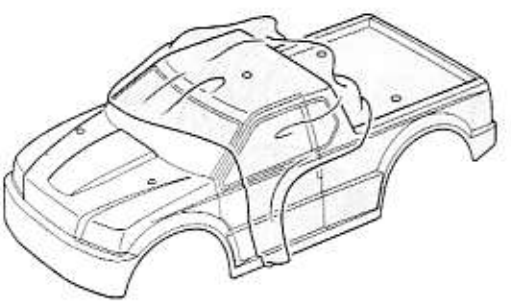

③ ★塗料が乾いてからボディの保護フィルムをはがして、マークを貼ります。
★After paint has fully dried, remove protective coating prior to adding stickers.
★Nachdem die Farbe vollständig trocken ist, vor Anbringung der Aufkleber die Schutzfolie abziehen.
★Après séchage complet, enlever le film protecteur avant d'apposer des autocollants.

40 《マーキング》
Markings
Verzierung
Décoration

《マークのはりかた》
①できるだけ余白を残さずに、印刷された部分を切り抜いてください。番号のついたマークは切りとってしまうとまちがえやすいのではる順に切りとってください。
②裏紙の端の部分を少し切りとり指定された場所にはりあわせます。裏紙をつけたまま位置をあわせてください。
③少しずつ裏紙をはがしながら場所がずれたり、マークの中に気泡が残ったりしないように注意しながらはってゆきます。
裏紙を一度に全部はがしてはることは、しわができたり気泡が残ったりする原因となります。

STICKERS
① Cut stickers along colored edge so the transparent film is removed.
② Peel off the end of lining a little and put the sticker in position on the body.
③ Then, remove the lining slowly. In so doing, be careful that the sticker does not move out of position on the body.
If the lining is completely removed in advance, the sticker may become wrinkled or contain unwanted air bubbles.

AUFKLEBER
① Die Aufkleber an den bunten Kanten so ausschneiden, daß der transparente Film weg ist.
② An einer Kante die Unterlage etwas abziehen und die Aufkleber richtig auf die Karosserie legen.
③ Dann die Unterlage langsam ganz abziehen, darauf achten, daß sich die Aufkleber nicht verschiebt und daß keine Luft unter die Aufkleber kommt - sonst gibt es Luftblasen.
Wenn die Unterlage vorher komplett entfernt wird, kann die Aufkleber zusammenkleben.

MOTIFS ADHESIFS
① Découper chaque motif au plus près de ses contours pour éliminer le film transparent.
② Soulever le papier de protection à l'une des extrémités et positionner le motif sur la carrosserie.
③ Retirer lentement le papier de protection en veillant à ce que le motif ne se déplace pas sur la carrosserie.
En retirant entièrement à l'avance le papier de protection, le film risque de former des plis ou de retenir des bulles d'air indésirables.

★マークは番号順に貼ってください。
★Apply stickers in numbered order.
★Die Aufkleber der Reihenfolge nach anbringen.
★Appliquer les autocollants dans l'ordre numérique.

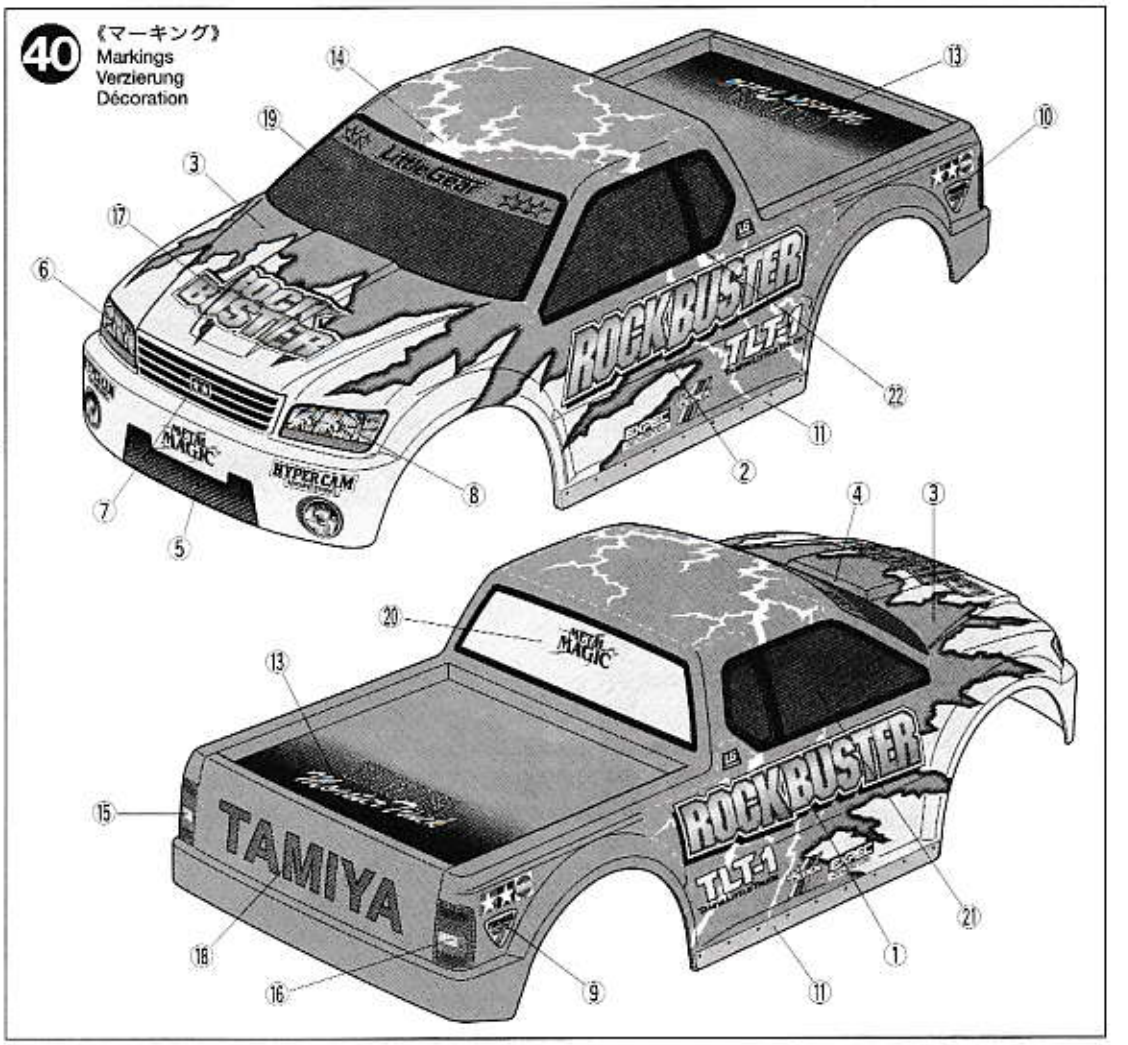

41 《ボディの取り付け》
Attaching body
Aufsetzen der Karosserie
Fixation de la carrosserie

BH3 ×4 スナップピン（小）
Snap pin (small)
Federstift (klein)
Epingle métallique (petite)

★4個折り曲げます。
★Bend 4 snap pins.
★Die 4 Federstifte biegen.
★Plier 4 épingles.

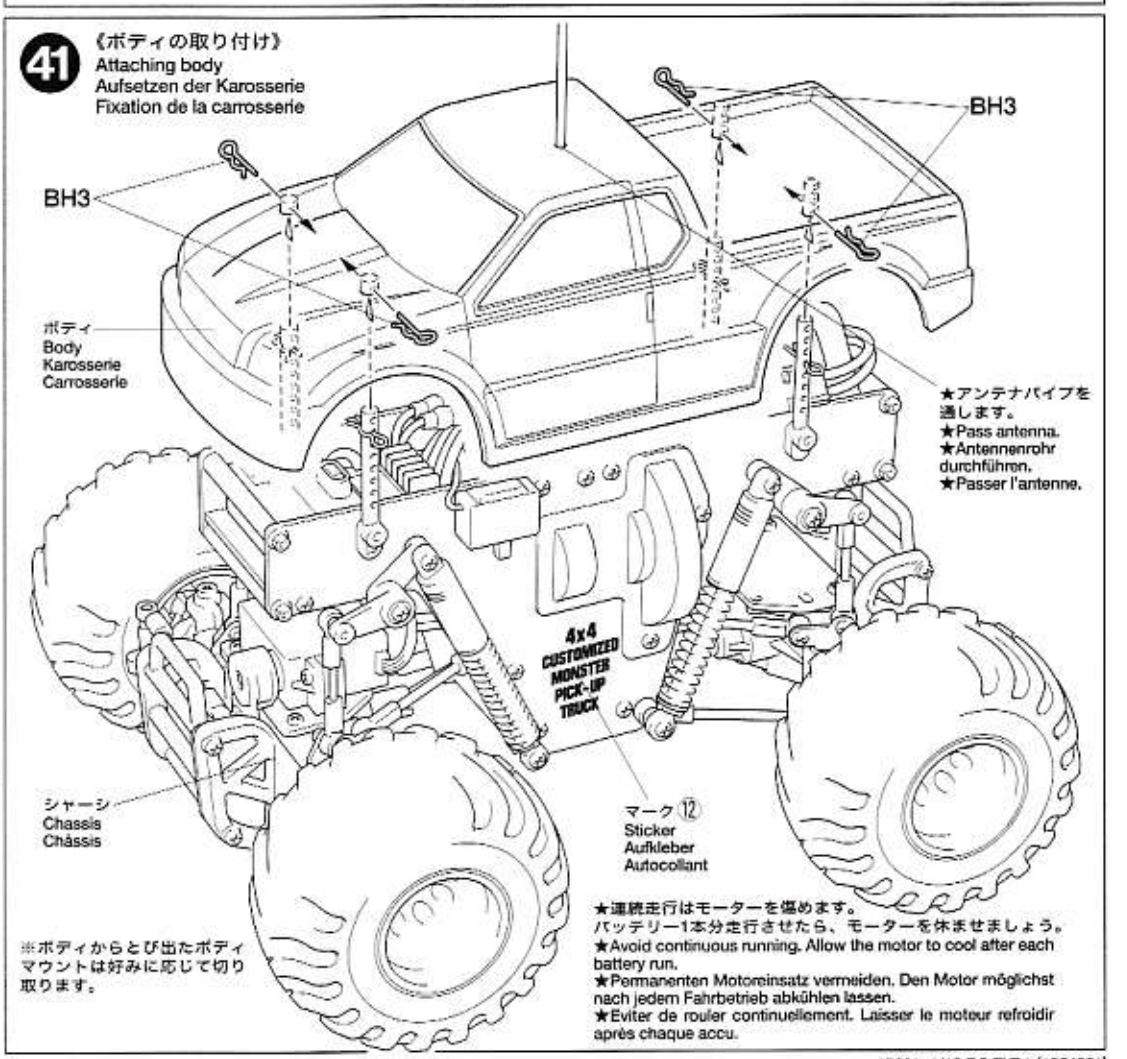

《4ホイールステアリング》
4 wheel steering
Vierrad-Lenkung
4 fusées de direction

97mm

44mm

(2チャンネルプロポ)
2ch. transmitter
2-Kanal Sender
Emetteur 2 voies

★二股コネクター(別売)を利用してステアリングサーボ2コを操作します。
★Use a two-way connector (available separately) to operate 2 servos.
★Einen (getrennt erhältlichen) Zweiwege-Stecker verwenden, um 2 Servos anzusteuern.
★Utiliser un cordon Y (disponible séparemment) pour utiliser 2 servos.

BE2 5mm
BF7 ピローボールジョイント(ロング)
Ball connector joint (long)
Kugelkopf Verbindungsstück (lang)
Joint de rotule (long)
C1
BO4 3×57mm
BP1 5mm
BP1 5mm
C2
BO3 3×110mm
BE7
BL2 1150
BE2 5mm
BL2 1150
BJ2
BP1 5mm
BE1 5×9mm
BE7
※ステアリングサーボ(リヤ用)
※Steering servo (for rear)
※Lenkservo (für hinten)
※Servo de direction (arrière)
BE7
D5
BC6 3mm
BD2 3×8mm
BB6 2mm
BE7
Q2
D3
BE3 5×6mm
BB1
3×10mm
Q4
Q1, Q3
BC6 3mm
BA4 3×10mm
BB1 3×10mm
BC1 2.6×10mm
BB1 3×10mm
BP3
BP4
リヤデフケース
Rear diff housing
Hinteres Differential-Gehäuse
Carter de différentiel arrière

(3チャンネルプロポ)
3ch. transmitter
3-Kanal Sender
Emetteur 3 voies
4WS機能付きプロポ(3ch 動作機能選択、ミキシング機能付き)
With 4WS function (3ch. function selection and mixing function)
Mit 4WS Funktion (Verwendung von 3-Kanal-Funktion und Mixer)
Avec fonction 4WS (utilisation de la 3ème voie et du mixage)

★逆転サーボやサーボリバーサー付きサーボのときにも同様に組み立てます。
★Assemble in the same way when installing a reverse-servo or a servo with servo-reverser.
★Auf gleiche Weise zusammenbauen, wenn ein Servo mit einer Drehrichtung oder ein solches mit separatem Servo-Reverser eingebaut wird.
★Assembler de la même manière lorsqu'on utilise un servo unidirectionnel ou un servo avec inverseur.

●フロントにステアリングサーボを取り付けるのと同じ要領で組み立ててください。
●Assemble in the same way as per front.
●Auf gleiche Weise wie vorne zusammenbauen.
●Assembler de la même manière qu'à l'avant.

⑭ ⑮ ㉒ ㉓

※ステアリングサーボ(リヤ用)
※Steering servo (for rear)
※Lenkservo (für hinten)
※Servo de direction (arrière)

リヤデフケース
Rear diff housing
Hinteres Differential-Gehäuse
Carter de différentiel arrière

1/18 SCALE R/C 4X4 PICK-UP TRUCK TLT-1 ROCKBUSTER

●走らせない時はバッテリーを必ずはずしておきましょう。

SAFETY PRECAUTIONS

Follow the outlined rules for safe radio control operation.

●Avoid running the car in crowded areas and near small children.

●Make sure that no one else is using the same frequency in your running area. Using the same frequency at the same time can cause serious accidents, whether it's driving, flying, or sailing.

●Avoid running in standing water and rain. If R/C unit, motor, or battery get wet, clean and dry thoroughly in a dry shaded area.

R/C OPERATING PROCEDURES

① Make sure the transmitter controls and trims are in neutral. Switch on transmitter.
② Switch on receiver.
③ Inspect operation using transmitter before running.
④ Adjust steering rod length so that the model runs straight with transmitter in neutral.
⑤ Reverse sequence to shut down after running.
⑥ Make sure to disconnect/remove all batteries.
⑦ Completely remove sand, mud, dirt etc.
⑧ Apply grease to suspension, gears, bearings, etc.
⑨ Store the car and batteries separately when not in use.

TIPS ZUR SICHERHEIT

Beachten Sie die folgenden Richtlinien für fehlerfreien Betrieb.

●Vermeiden Sie das Fahren des Autos an überfüllten Plätzen und in der Nähe von kleinen Kindern. Gebrauchen Sie nie die Straße für R/C Rennen.

●Prüfen Sie, daß niemand in der Umgebung dieselbe Frequenz benutzt, denn dadurch können Unfälle entstehen - sowohl beim Fahren, Fliegen oder Segeln.

●Vermeiden Sie das Fahren durch Pfützen und während Regen. Wenn das R/C Fahrzeug, der Motor oder die Batterien naß werden, müssen Sie alles sorgfältig im Trockenen säubern und reinigen.

KONTROLLEN VOR DER FAHRT

① Stellen Sie sicher, daß die Trimmhebel am Sender nicht verstellt sind.
② Empfänger einschalten.
③ Die Funktion vor Abfahrt mit dem Sender überprüfen.
④ Die Längen des Lenkgestänges so einstellen, dass das Modell bei Neutralstellung des Senders geradeaus fährt.
⑤ Nach dem Fahrbetrieb in umgekehrter Reihenfolge vorgehen.
⑥ Die Batterien herausnehmen bzw. abklemmen.
⑦ Entfernen Sie Sand, Matsch, Schmutz etc.
⑧ Fetten Sie die Aufhängung, Getriebe, Federungen etc. ein.
⑨ Bei Nichtgebrauch Auto und Akkus getrennt verwahren.

MESURES DE SECURITE

Veuillez respecter impérativement les règles de sécurité suivantes lors de l'utilisation de votre ensemble RC.

●Eviter de faire évoluer la voiture à proximité de jeunes enfants ou dans la foule. Ne jamais utiliser sur la voie publique!

●Assurez-vous que personne d'autre n'utilise la même fréquence sur le même terrain que vous. Utiliser la même fréquence en même temps peut être source de sérieux accidents, pendant la conduite, le vol ou la navigation des modèles R/C.

●Ne jamais faire évoluer le modèle sous la pluie ou sur une surface mouillée. Si le moteur, les accus, le récepteur ou les servos prenaient l'humidité, les nettoyer avec un chiffon et les laisser sécher.

PROCEDURE DE MISE EN MARCHE

① Assurez-vous que les trims soient au neutre. Mettre en marche l'émetteur.
② Mettre en marche le récepteur.
③ Vérifiez la bonne marche de votre radiocommande avant de rouler.
④ Régler la longueur de la biellette de direction de façon à ce que le modèle roule droit lorsque le trim de l'émetteur est au neutre.
⑤ Faites les opérations inverses après utilisation de votre ensemble R/C.
⑥ Assurez-vous que les batteries soient bien débranchées et sortez-les du modèle.
⑦ Enlever sable, poussière, boue etc...
⑧ Graisser les pignons, articulations...
⑨ Rangez la voiture et les accus séparément.

《RCカーの走らせかた》

★この走らせかたの順番はかならず守ってください。スイッチのON/OFFの順番を間違えると他の電波の混信によってRCカーが暴走する場合があります。

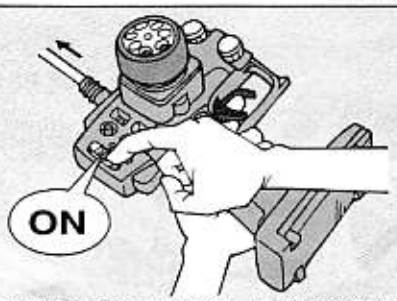

① 送信機のアンテナをのばし、スイッチをONにします。

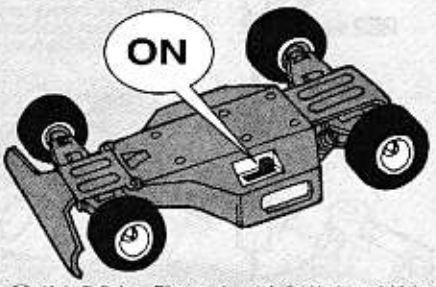

② 次にRCカー側のスイッチをONにしてください。

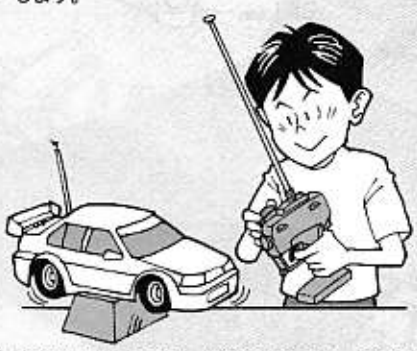

③ 走らせる前にRCカーを台の上に乗せ、各部の動きをチェックします。

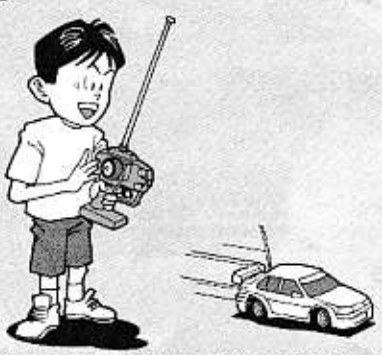

④ ステアリングを使わず走らせてみます。まっすぐに走らない場合はステステアリングロッドのアジャスターを調節してください。

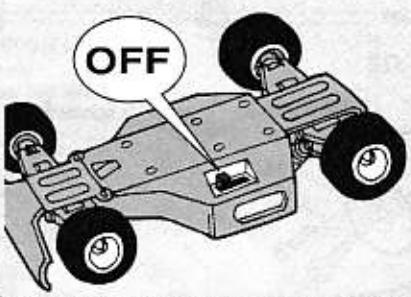

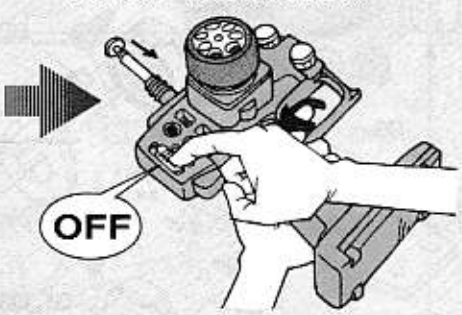

⑤ 走行を終わらせる時は、かならず走らせる時の逆の手順でスイッチを切っていきます。

⑥ 走らせたあとは、かならずバッテリーをはずしておきましょう。

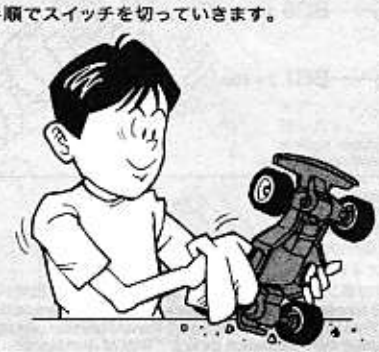

⑦ RCカーについた泥や砂、汚れなどはやわらかな布などできれいに拭き取りましょう。

⑧ ギヤや軸受け部、サスペンションなどの可動部はグリスをさしておきましょう。

⑨ あとかたずけをしっかりしましょう。その時、バッテリーは別々にしておきます。

走行練習をしよう
PRACTICING
ÜBUNG
ENTRAINEMENT

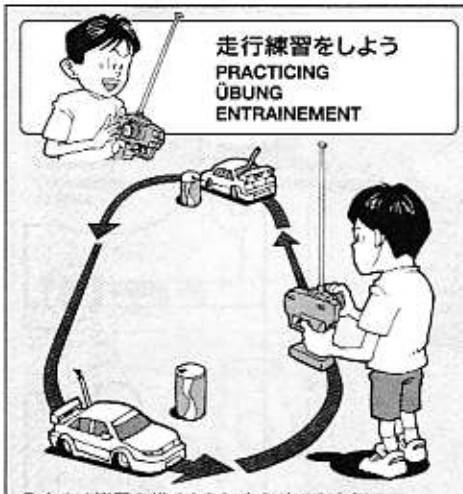

●大きく楕円を描くように走らせてみよう。
●Practice to achieve a large regular oval.
●Üben Sie, bis Sie ein sauberes Oval fahren können.
●Exercez vous à décrire un grand ovale régulier.

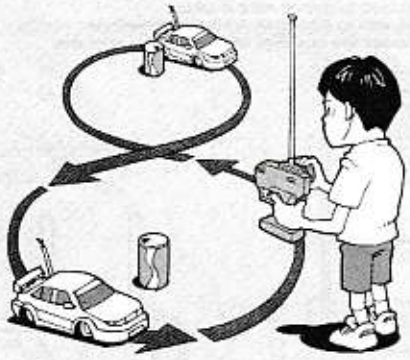

●空き缶などを利用して、8の字を描くように走らせてみよう。
●Use empty cans etc. as pylons for figure "8" drill.
●Verwenden Sie leichte, leere Büchsen etc. als Markierung für einen 8er-Übungskurs.
●Employez des boîtes vides... comme repères pour réaliser des "8".

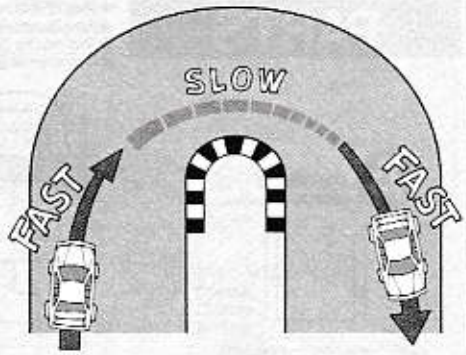

●コーナリングのやり方は、カーブに入るときに速度を落とし、曲がり終わるとともに速度を上げて行くとよいでしょう。
●Decelerate when entering a curve and pick up speed after vertex of the curve.
●Nehmen Sie beim Einfahren in die Kurve Gas weg und beschleunigen Sie nach dem Scheitelpunkt der Kurve.
●Ralentissez à l'entrée d'une courbe et reprenez de la vitesse après le passage du milieu de la courbe.

トラブルチェック
TROUBLE SHOOTING
FEHLERSUCHE
RECHERCHE DES PANNES

★おかしいな？と思ったときは、車（RCカー）を修理に出すまえに、下の表を見てトラブルチェックを行ってください。

★Before sending your R/C model in for repair, check it again using the below diagram.

★Bevor Sie Ihr Modell zur Reparatur einsenden, prüfen Sie es nochmals selbst entsprechend der folgenden Anleitung.

★Avant de renvoyer votre modèle R/C pour une réparation, vérifiez-le à nouveau en suivant ce processus.

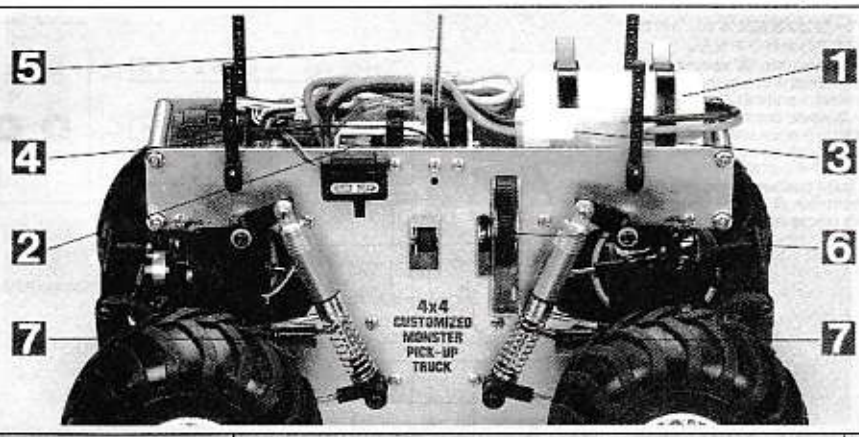

車の異常 PROBLEM PROBLEME	原　因 CAUSE URSACHE	直し方 REMEDY LÖSUNG REMEDE	
車が動かない Model does not move. Modell fährt nicht. Le modèle ne démarre pas.	走行用バッテリーが充電されていますか？ Weak or no battery in model. Schwache oder keine Batterien in Auto. Batterie de propulsion manquant ou insuffisament chargée.	走行用バッテリーを充電してください。 Install charged battery. Voll aufgeladene Batterien einlegen. Recharger la batterie.	1
	モーターに故障はありませんか？ Damaged motor. Motorschaden. Moteur endommagé.	異音や、少しの走行で熱くなるようならモーターを交換してください。 Replace with new motor. Durch neuen Motor ersetzen. Remplacer par un nouveau moteur.	2
	コード類がやぶけてショートしていませんか？ Worn or broken wiring. Verschlissene oder gebrochene Kabel. Câblage sectionné ou usé.	コードをしっかり絶縁するか、メーカーに修理を依頼してください。 Splice and insulate wiring completely. Kabel anspleißen und gut isolieren. Vérifier et isoler le câblage.	3
	アンプが故障していませんか？ Damaged electronic speed controller. Beschädigter Fahrregler. Variateur électronique de vitesse endommagé.	アンプのメーカーにお問い合わせください。 Ask manufacturer to repair. Erkundigen Sie sich über Reparaturmöglichkeit beim Hersteller. Faites réparer par le S.A.V. du fabricant.	4
思うように走らない No control. Keine Kontrolle. Perte de contrôle.	送信機、受信機のアンテナはのびていますか？ Improper antenna on transmitter or model. Sender- oder Empfängerantenne ist nicht ganz herausgezogen. Problème d'antenne sur l'émetteur ou le récepteur.	送信機、受信機のアンテナをのばしてください。 Fully extend antenna. Antenne vollständig herausziehen. Déployer entièrement l'antenne.	5
	走行用バッテリーや、送信機の電池が少なくなっていませんか？ Weak or no batteries in transmitter or model. Schwache oder keine Batterien in Sender oder Auto. Accus manquants ou insuffisamment chargés dans l'émetteur ou le modèle.	走行用バッテリーは充電してください。送信機の電池は新品のものと交換してください。 Install charged or fresh batteries. Legen Sie geladene Akkus oder neue Batterien ein. Installez des accus rechargés ou des piles neuves.	1
	回転部（ギヤなど）のくみたてがしっかり出来ていますか？ Improper assembly of rotating parts. Unachtsamer Einbau drehender Teile. Mauvais assemblage des pièces en rotation.	説明図をよく見て回転部を確認、またはくみたて直してください。 Reassemble them correctly referring to the instruction manual. Auseinandernehmen und gemäß Bedienungsanleitung neu zusammenbauen. Réassemblez correctement en vous référant au manuel d'instructions.	6
	可動部がグリスアップされていますか？ Improper lubrication on rotating parts. Drehende Teile unzureichend geschmiert. Mauvaise lubrification des pièces en rotation.	可動部にグリスをつけてください。 Apply grease. Fetten. Graisser.	7
	近くで別のRCモデルを操縦していませんか？ Another R/C model using same frequency. Ein anderes RC-Modell fährt auf der gleichen Frequenz. Un autre modèle R/C est sur la même fréquence.	場所を変えるか、少し時間をおきます。 Try a different location to operate your model. Das Auto an einem anderen Ort fahren lassen. Essayez un autre endroit pour faire rouler votre modèle R/C.	

PARTS

★製品改良のためキットは予告なく仕様を変更することがあります。
★Specifications are subject to change without notice.
★Technische Daten können im Zuge ohne Ankündigung verändert werden.
★Caractéristiques pouvant être modifiées sans information préalable.

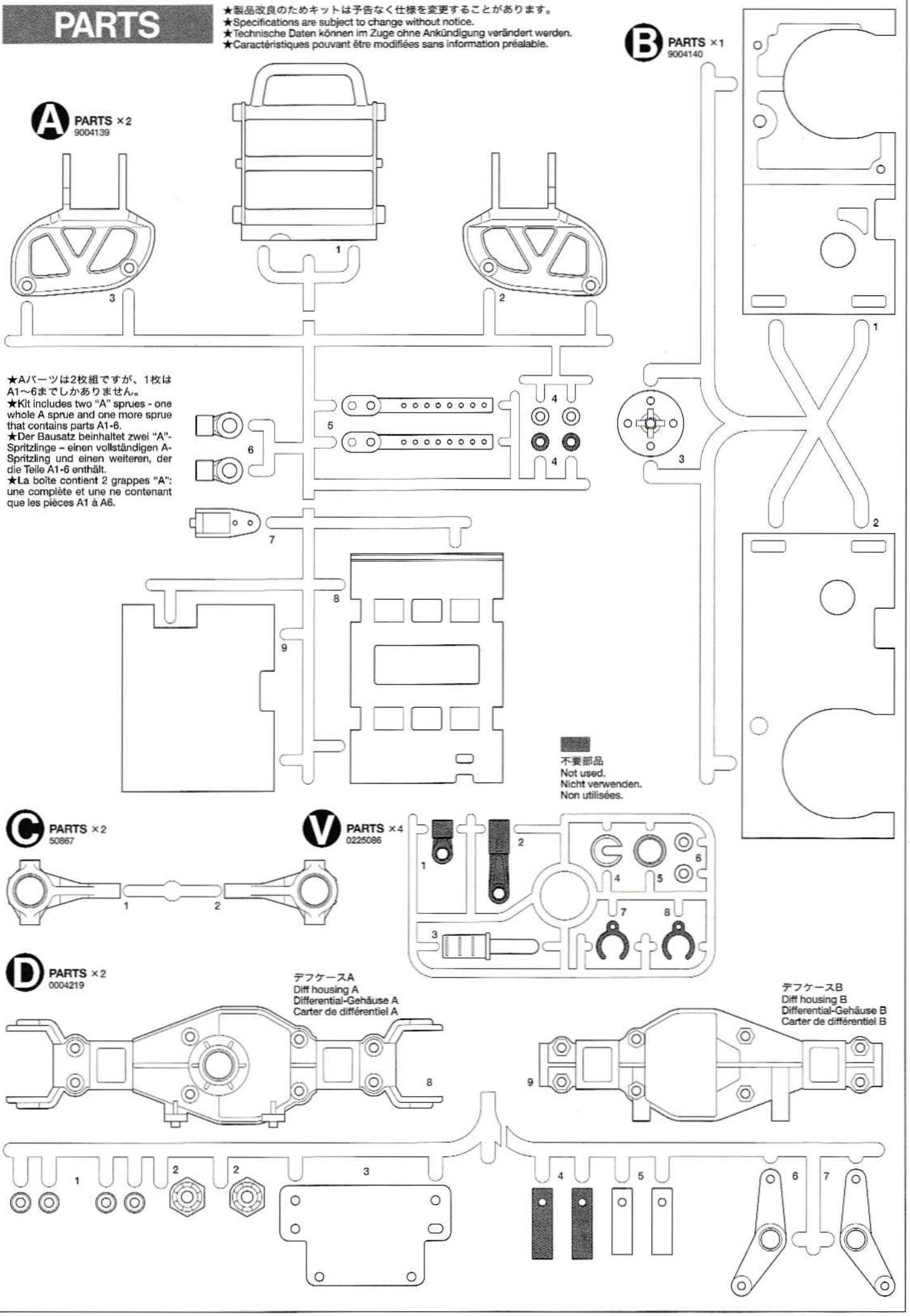

PARTS

ボディ・×1
Body
Karosserie
Carrosserie
1824065

ギヤカバー・×1
Gear cover
Getriebe-Abdeckung
Couvercle des pignons
1834013

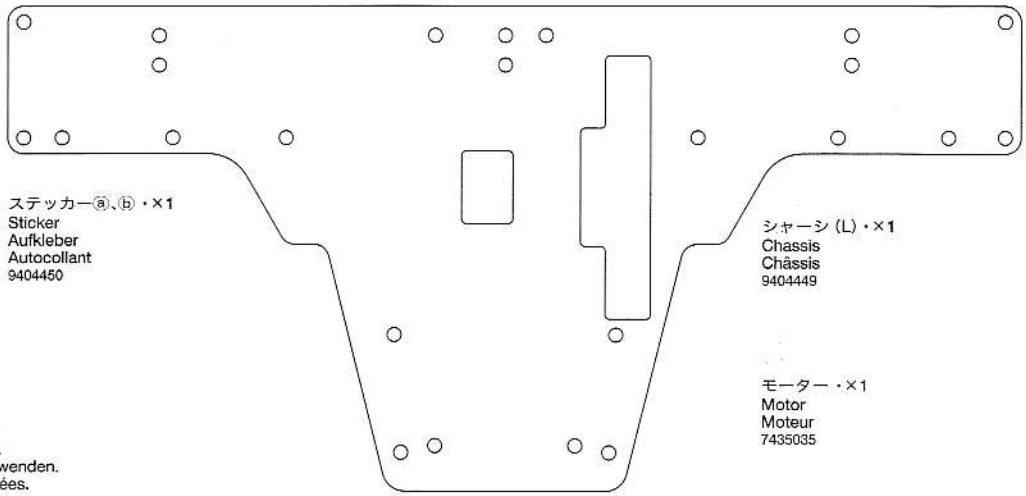

ステッカーⓐ、ⓑ・×1
Sticker
Aufkleber
Autocollant
9404450

シャーシ (L)・×1
Chassis
Châssis
9404449

モーター・×1
Motor
Moteur
7435035

PARTS ×2
50473

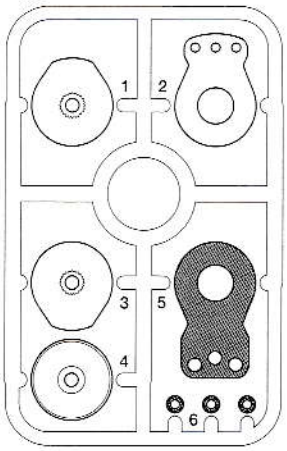

不要部品
Not used.
Nicht verwenden.
Non utilisées.

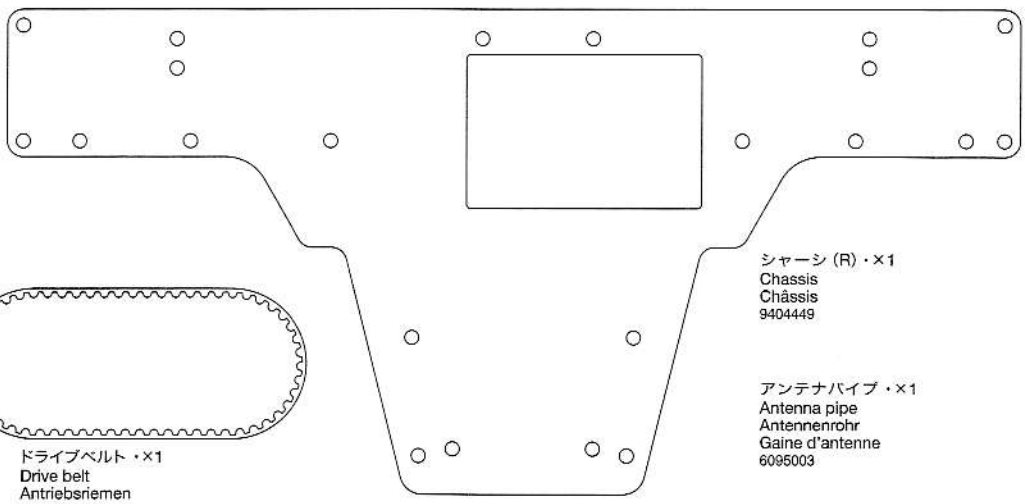

シャーシ (R)・×1
Chassis
Châssis
9404449

アンテナパイプ・×1
Antenna pipe
Antennenrohr
Gaine d'antenne
6095003

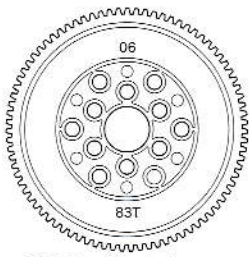

83Tスパーギヤ・×1
83T Spur gear
83Z Stirnradgetriebe
Pignon intermédiaire 83 dents
50893

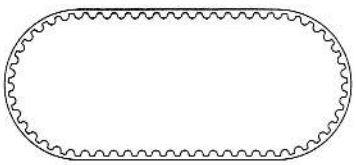

ドライブベルト・×1
Drive belt
Antriebsriemen
Courroie
6244004

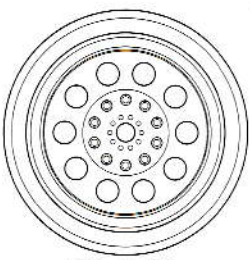

ホイール・×4
Wheel
Rad
Roue
0444257

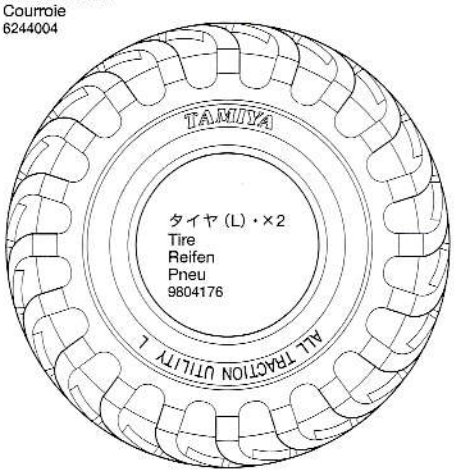

タイヤ (L)・×2
Tire
Reifen
Pneu
9804176

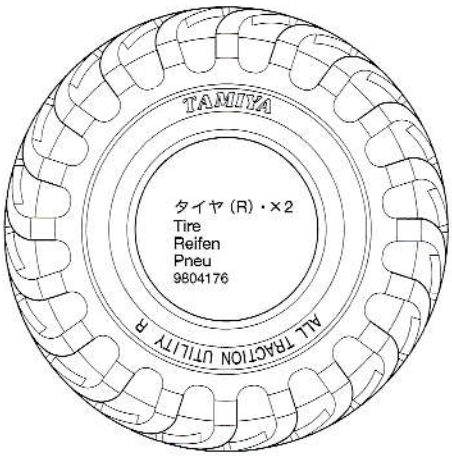

タイヤ (R)・×2
Tire
Reifen
Pneu
9804176

駆動部品袋詰 9404445
Differential parts bag
Differential-Teile-Beutel
Sachet des pièces de différentiel

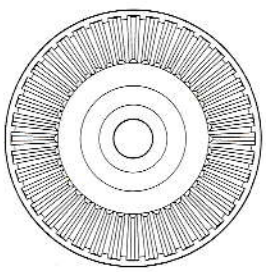

BG1 ×2 5455002
リングギヤ
Ring gear
Tellerrad
Couronne

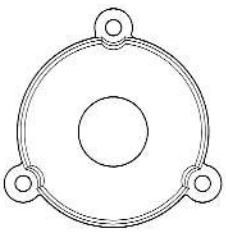

BG2 ×2 5405029
デフカバー
Differential cover
Differential-Abdeckung
Couvercle de différentiel

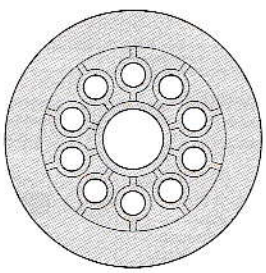

BG3 ×1 50877
32Tボールデフプーリー
32T Ball differential pulley
32Z Kugeldifferential-Antriebsrad
Poulie de diff. à billes 32 dents

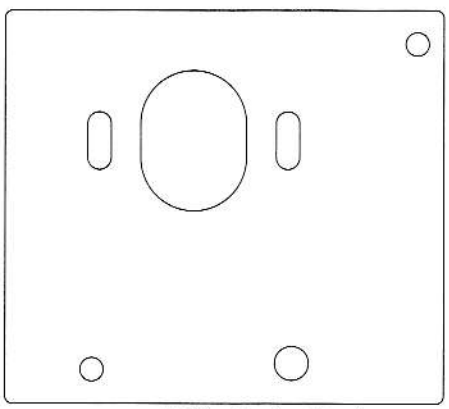

BG4 ×1 4304059
モータープレート
Motor plate
Motor-Platte
Plaquette-moteur

PARTS

駆動部品袋詰 9404445
Differential parts bag
Differential-Teile-Beutel
Sachet des pièces de différentiel

★金具部品は少し多目に入っています。予備として使ってください。
★Extra screws and nuts are included. Use them as spares.
★Ersatzschrauben und -muttern liegen bei.
★Des vis et des ecrous suppleméntaires sont inclus. Les utiliser comme pièces de rechange.

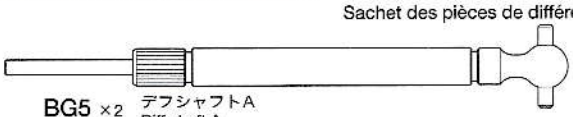

BG5 ×2 9804177
デフシャフトA
Diff shaft A
Differentialachse A
Arbre de différentiel A

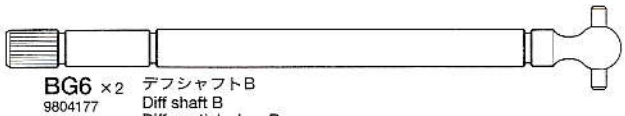

BG6 ×2 9804177
デフシャフトB
Diff shaft B
Differentialachse B
Arbre de différentiel B

BG7 ×10 53379
3㎜スチールボール
Ball
Kugel
Bille

ベアリング小袋 9444387
Ball bearing bag
Kugellager-Beutel
Sachet des roulements à billes

BK1 ×2 53126
1510ベアリング
Ball bearing
Kugellager
Roulement à billes

BK2 ×1 9805670
620スラストベアリング
Ball thrust bearing
Druckkugellager
Butée à billes

BK3 ×2 9805672
840ベアリング
Ball bearing
Kugellager
Roulement à billes

BK4 ×2 53030
850ベアリング
Ball bearing
Kugellager
Roulement à billes

オイルレスメタル小袋 9444388
Bearing bag
Lager-Beutel
Sachet des paliers

BL1 ×12 9805622
1150メタル
Metal bearing
Metall-Lager
Palier en métal

BL2 ×8 0555015
1150プラベアリング
Plastic bearing
Plastik-Lager
Palier en plastique

BL3 ×8 9805185
850メタル
Metal bearing
metall-Lager
Palier en métal

ベベルギヤ小袋
Bevel gear bag
Kegelrad-Beutel
Sachet des pignons conique

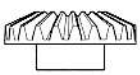

BM1 ×4 50602
ベベルギヤ（大）
Large bevel gear
Kegelrad groß
Grand pignon conique

BM2 ×6 50602
ベベルギヤ（小）
Small bevel gear
Kegelrad klein
Petit pignon conique

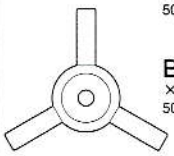

BM3 ×2 50602
ベベルシャフト
Star shaft
Stern-Achse
Support de satellite

駆動部品小袋.1 9444385
Drive parts bag 1
Antriebsteile-Beutel 1
Sachet des pièces de transmission 1

BH1 ×1 9805671
デフスプリング
Diff spring
Differentialfeder
Ressort de diff

BH2 ×1 50877
ロックナットホルダー
Lock nut holder
Sicherungsmuttern-Halter
Maintien d'écrou à flasques

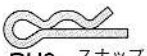

BH3 ×8 50197
スナップピン（小）
Snap pin (small)
Federstift (klein)
Epingle métallique (petite)

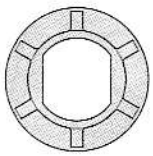

BH4 ×2 9805736
デフハウジングプレート
Differential housing plate
Platte des Differentialgehäuses
Plaquette de carter de différentiel

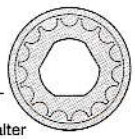

BH5 ×1 50878
15Tプーリー
Pulley
Rolle
Poulie

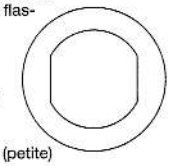

BH6 ×2 50880
デフプレート
Diff plate
Differentialplatte
Plaquette de diff

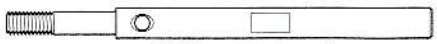

BH7 ×1 4134014
メインシャフト
Main shaft
Hauptwelle
Axe principal

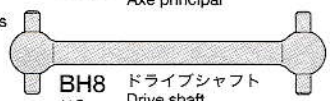

BH8 ×2 9804178
ドライブシャフト
Drive shaft
Antriebswelle
Arbre d'entraînement

六角棒レンチ（2.5㎜）・×1 50038
Hex wrench (2.5mm)
Imbusschlüssel (2,5mm)
Clé Allen (2,5mm)

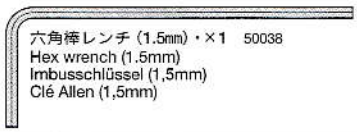

六角棒レンチ（1.5㎜）・×1 50038
Hex wrench (1.5mm)
Imbusschlüssel (1,5mm)
Clé Allen (1,5mm)

駆動部品小袋.2 9444386
Drive parts bag 2
Antriebsteile-Beutel 2
Sachet des pièces de transmission 2

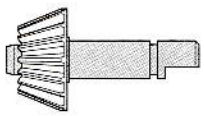

BJ3 ×2 9804180
ベベルギヤシャフト
Bevel gear shaft
Kegelradachse
Arbre de pignon conique

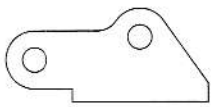

BJ1 ×4 9804179
アッパーサスステー
Upper suspension stay
Obere Aufhängungsstrebe
Support de suspension supérieur

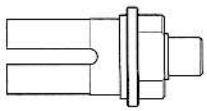

BJ4 ×1 9805735
デフジョイント（R）
Diff joint (right)
Differential-Gelenk (rechts)
Accouplement de différentiel (droit)

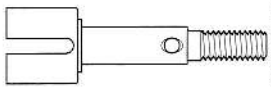

BJ2 ×4 50823
ホイールアクスル
Wheel axle
Rad-Achse
Axe de roue

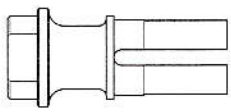

BJ5 ×1 9805735
デフジョイント（L）
Diff joint (left)
Differential-Gelenk (links)
Accouplement de différentiel (gauche)

グリス小袋 9444396
Grease bag
Fett-Beutel
Sachet des graisses

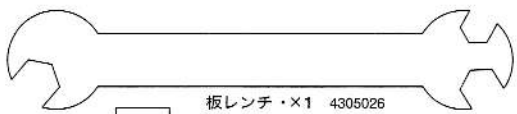

板レンチ・×1 4305026
Wrench
Mutternschlüssel
Clé

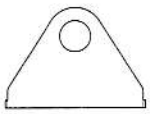

BN1 ×4 9804179
ロアサスステー
Lower suspension stay
Untere Aufhängungsstrebe
Support de suspension inférieur

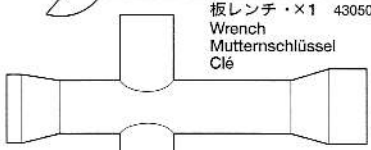

十字レンチ・×1
Box wrench
Steckschlüssel
Clé à tube 50038

BN2 ×1 3454238
15Tプーリー受け
Pulley retainer
Riemenscheibenhalter
Cale de poulie

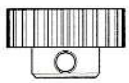

BN3 ×1 50477
24Tピニオンギヤ
24T pinion gera
24Z Motorritzel
Pignon moteur 24 dents

ボールデフグリス・×1
Ball Diff Grease
Fett für Kugeldifferential
Graisse pour différentiel à billes
53042

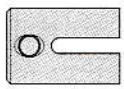

BN4 ×2 9804181
ジョイントカップ
Joint cup
Gelenkkapsel
Noix de cardan

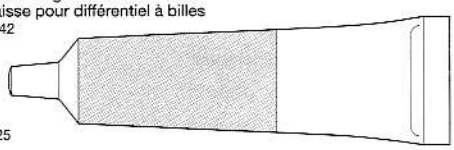

セラミックグリス・×1
Grease
Fett
Graisse 87025

ダンパー部品袋詰 9404446
Damper parts bag
Stoßdämpfer-Teile-Beutel
Sachet des pièces d'amortisseur

BO3 ×2 9804182
3×110㎜両ネジシャフト
Threaded shaft
Gewindestange
Tige filetée

BO1 ×2 9804186
シャーシステー
Chassis stay
Chassis-Halterung
Support de châssis

BO4 ×6 9804183
3×57㎜両ネジシャフト
Threaded shaft
Gewindestange
Tige filetée

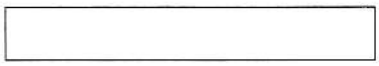

BO2 ×4 9804187
シャーシパイプ
Chassis pipe
Chassisrohr
Entretoise tubulaire

BO5 ×4 9804184
3×62㎜丸ビス
Screw
Schraube
Vis

PARTS

ダンパー部品袋詰 9404446
Damper parts bag
Stoßdämpfer-Teile-Beutel
Sachet des pièces d'amortisseur

BO8 ×4 9804188
ダンパーシリンダー
Damper cylinder
Dämpfer-Zylinder
Corps d'amortisseur

ダンパーオイル・×1 53445
Damper oil #1000
Dämpfer-Öl
Huile pour amortisseurs

ナイロンバンド（大）・×2
Nylon band (large)
Nylonband (groß)
Collier nylon (grand) 50170

BO6 ×20 50953
6mmアジャスター
Adjuster
Einstellstück
Chape à rotule

BO7 ×4 9804185
ダンパースプリング
Damper spring
Dämpfer-Feder
Ressort d'amortisseur

ダンパー部品小袋 9444389
Adjuster bag
Einstellstück-Beutel
Sachet des chapes à rotule

BP1 ×12 50596
5mmアジャスター
Adjuster
Einstellstück
Chape à rotule

BP2 ×4
6mmOリング（黒）
O-ring (black)
O-Ring (schwarz)
Joint torique (noir)

BP3 ×2 50473
サーボセイバースプリング（金）
Servo saver spring (gold)
Servo-Saver-Feder (gold)
Ressort de sauve-servo (doré)

BP4 ×2 50473
サーボセイバースプリング（銀）
Servo saver spring (silver)
Servo-Saver-Feder (silber)
Ressort de sauve-servo (chromé)

6×36mm両面テープ（白）・×2
Double-sided tape (white)
Doppelklebeband (weiß)
Adhésif double face (blanc)

ナイロンバンド（小）・×5
Nylon band (small)
Nylonband (klein)
Collier nylon (petit) 50170

20×40mm両面テープ（黒）・×2 50171
Double-sided tape (black)
Doppelklebeband (schwarz)
Adhésif double face (noir)

ビス袋詰A 9464050
Screw bag A
Schraubenbeutel A
Sachet de vis A

BA1 ×8 9805620
3×25mm丸ビス（黒）
Screw (black)
Schraube (schwarz)
Vis (noir)

BA2 ×16 9805859
3×15mm丸ビス
Screw
Schraube
Vis

BA3 ×13 9805898
3×12mm丸ビス
Screw
Schraube
Vis

BA4 ×12 9804159
3×10mm丸ビス
Screw
Schraube
Vis

BA5 ×2 9805746
3×8mmキャップスクリュー
Cap screw
Zylinderkopfschraube
Vis à tête cylindrique

BA6 ×24 9805896
3mmナット
Nut
Mutter
Ecrou

BA7 ×10 50380
4mmEリング
E-Ring
Circlip

ビス袋詰B 9464051
Screw bag B
Schraubenbeutel B
Sachet de vis B

BB1 ×52 50577
3×10mmタッピングビス
Tapping screw
Schneidschraube
Vis taraudeuse

BB2 ×4 50576
3mmイモネジ
Grub screw
Madenschraube
Vis pointeau

BB3 ×4 9805557
4mmフランジロックナット
Flange lock nut
Sicherungsmutter
Ecrou nylstop à flasque

BB4 ×5 2220001
3mmロックナット
Lock nut
Sicherungsmutter
Ecrou nylstop

BB5 ×16 9805897
3mmフランジナット
Flange nut
Kragenmutter
Ecrou à flasque

BB6 ×3 9805889
2mmロックナット
Lock nut
Sicherungsmutter
Ecrou nylstop

BB7 ×4 50593
4×6mmフランジパイプ
Flanged tube
Kragenrohr
Tube à flasque

ビス袋詰C 9464052
Screw bag C
Schraubenbeutel C
Sachet de vis C

BC1 ×2 50575
2.6×10mmタッピングビス
Tapping screw
Schneidschraube
Vis taraudeuse

BC2 ×1 9805669
2×25mmキャップスクリュー
Cap screw
Zylinderkopfschraube
Vis à tête cylindrique

BC3 ×6 9805779
2×5mmキャップスクリュー
Cap screw
Zylinderkopfschraube
Vis à tête cylindrique

BC4 ×4 50602
9mmワッシャー
Washer
Beilagscheibe
Rondelle

BC5 ×1 9805818
3mmワッシャー（大）
Washer (large)
Beilagscheibe (groß)
Rondelle (grande)

BC6 ×8 50586
3mmワッシャー
Washer
Beilagscheibe
Rondelle

BC7 ×4 9805651
7×3mmスペーサー
Spacer
Distanzring
Entretoise

ビス袋詰D 9464053
Screw bag D
Schraubenbeutel D
Sachet de vis D

BD1 ×4 9805629
3×12mmタッピングビス
Tapping screw
Schneidschraube
Vis taraudeuse

BD2 ×4 9805754
3×8mmタッピングビス
Tapping screw
Schneidschraube
Vis taraudeuse

BD3 ×8 50588
2mmEリング
E-Ring
Circlip

BD4 ×4 9804189
ピストンロッド
Piston rod
Kolbenstange
Axe de piston

BD5 ×4 2500032
3×23mm両ネジシャフト
Threaded shaft
Gewindestange
Tige filetée

BD6 ×5 50594
2×10mmシャフト
Shaft
Achse
Axe

ビス袋詰E 9464054
Screw bag E
Schraubenbeutel E
Sachet de vis E

BE1 ×2 9805611
5×9mmピローボール
Ball connector
Kugelkopf
Connecteur à rotule

BE2 ×6 50592
5mmピローボール
Ball connector
Kugelkopf
Connecteur à rotule

BE3 ×2
5×6mmピローボール（2mm）
Ball connector
Kugelkopf
Connecteur à rotule

BE4 ×4
センターピローボール
Center ball connector
Kugelkopf im Mittelteil
Rotule centrale

BE5 ×2
ステアリングピローボール
Steering ball connector
Kugelkopf der Lenkung
Rotule de direction

BE6 ×20 9805903
6×6mmボールカラー
Ball collar
Kugelhülse
Bague de rotule

BE7 ×8 50882
キングピン
King pin
Bolzen für Arretierstück
Axe de verrouillage

ビス袋詰F 9464055
Screw bag F
Schraubenbeutel F
Sachet de vis F

BF1 ×4 9804190
3×45mm両ネジシャフト
Threaded shaft
Gewindestange
Tige filetée

BF2 ×1 3584007
3×38mm両ネジシャフト
Threaded shaft
Gewindestange
Tige filetée

BF3 ×4
ダンパーリンクカラー
Damper link collar
Lagerpfosten Dämpferanlenkung
Collier d'articulation d'amortisseur

BF4 ×2 9805389
5mmピローボールナット
Ball connector nut
Kugelkopf-Mutter
Ecrou-connecteur à rotule

BF5 ×1 3454241
プーリーストッパー
Pulley stopper
Riemenscheiben-Lagerzapfen
Blocage de renvoi de poulie

BF6 ×2
ピローボールジョイント
Ball connector joint
Kugelkopf Verbindungsstück
Joint de rotule

BF7 ×1
ピローボールジョイント（ロング）
Ball connector joint (long)
Kugelkopf Verbindungsstück (lang)
Joint de rotule (long)

AFTER MARKET SERVICE CARD

When purchasing Tamiya replacement parts, please take or send this form to your local Tamiya dealer so that the parts required can be correctly identified and supplied. Please note that specifications, availability and price are subject to change without notice.

KUNDENNACHBETREUUNGS-KARTE

Wenn Sie TAMIYA-Ersatzteile kaufen möchten, nehmen Sie bitte zur Unterstützung dieses Formular mit zu Ihrem örtlichen Fachhändler. Bezüglich der Angaben, der Lagerhaltung der Artikel und der Preise sind Änderungen vorbehalten.

SERVICE APRES-VENTE LISTE DE PIECES DETACHEES

Afin de vous permettre de vous procurer des pièces de rechange Tamiya, amenez cette liste à votre point de vente Tamiya qui ne manquera pas de vous renseigner. Veuillez noter que les caractéristiques, disponibilité et prix peuvent changer sans avis préalable.

PARTS CODE

1824065		Body
9404449		Chassis (L & R)
9004139		A Parts (One whole A sprue and one more A1-A6 half-sprue for one car)
9004140		B Parts (B1-B3)
50867	*1	TA04 C Parts (Front Upright) (C1 & C2, 1 pc.)
0004219	*1	D Parts (D1-D9, 1 pc.)
50473	*1	Hi-Torque Servo Saver Set Q Parts (Q1-Q6) x1 Servo Saver Spring (Gold) (BP3) x2 Servo Saver Spring (Silver) (BP4) x1
0225086	*3	V Parts (V1-V8, 1 pc.)
50893		TA04 Spur Gear (06 Module:83T)
1834013		Gear Cover
6244004		Drive Belt
0444257	*1	Wheels (2 pcs.)
9804176	*1	Tires (L & R, 1 pc. each)
9464050		Screw Bag A
9805620		3x25mm Screw (BA1 x2)
9805859		3x15mm Screw (BA2 x4)
9805898		3x12mm Screw (BA3 x10)
9804159		3x10mm Screw (BA4 x10)
9805746		3x8mm Cap Screw (BA5 x2)
9805896		3mm Nut (BA6 x10)
50380		E-ring Set (BA7 x7, BD3 x12...etc.)
9464051		Screw Bag B
50577		3x10mm Tapping Screw (BB1 x10)
50576		3mm Grub Screw (BB2 x10)
9805557		4mm Flange Lock Nut (BB3 x4)
2220001		3mm Lock Nut (BB4 x1)
9805897		3mm Flange Nut (BB5 x10)
9805889		2mm Lock Nut (BB6 x10)
50593		4x6mm Flanged Tube (BB7 x5)
9464052		Screw Bag C
50575		2.6x10mm Tapping Screw (BC1 x5)
9805669		2x25mm Cap Screw (BC2 x2)
9805779		2x5mm Cap Screw (BC3 x2)
9805818		3mm Washer (Large, BC5 x5)
50586		3mm Washer (BC6 x15)
9805651		7x3mm Spacer (BC7 x10)
9464053		Screw Bag D
9805629		3x12mm Tapping Screw (BD1 x4)
9805754		3x8mm Tapping Screw (BD2 x10)
50588		2mm E-ring (BD3 x15)
9804189	*1	Piston Rod (BD4 x2)
2500032	*3	3x23mm Threaded Shaft (BD5 x1)
50594		2x10mm Shaft (BD6 x10)
9464054		Screw Bag E
9805611		5x9mm Ball Connector (BE1 x5)
50592		5mm Ball Connector (BE2 x10)
9805903		6x6mm Ball Collar (BE6 x10)
50882	*1	TA04 King Pin Set (BE7 x4)
9464055		Screw Bag F
9804190	*1	3x45mm Threaded Shaft (BF1 x2)
3584007		3x38mm Threaded Shaft (BF2 x1)
9805389		5mm Ball Connector Nut & Ball Connector (BF4 x4, BE2 x2)
3454241		Pulley Stopper (BF5)
9404445		Diff. Shaft Bag
5455002	*1	Ring Gear (BG1 x1)
5405029	*1	Diff. Cover (BG2 x1)
50877		TA04 Ball Diff. Pulley (32T) (BG3 & BH2)
4304059		Motor Plate (BG4)
9804177	*1	Diff. Shaft A & B (BG5 & BG6, 1 pc. each)
9444385		Drive Parts Bag 1
9805671		Diff. Spring (BH1 x2)
50197		Snap Pin Set (BH3 x5...etc.)
9805736		Diff. Housing Plate (BH4 x2)
50878		TA04 Center Pulley (15T) (BH5 x2...etc.)
50880		TA04 Ball Diff. Plate Set (BH6 x2)
4134014		Main Shaft (BH7)
9804178		Drive Shaft (BH8 x2)
9444386		Drive Parts Bag 2
9804179		Upper & Lower Sus. Stay (BJ1 & BN1, 4 pcs. each)
50823	*1	TG10 Wheel Axle (BJ2 x2)
9804180		Bevel Gear Shaft (BJ3 x2)
9805735		Diff. Joint L & R (BJ4 & BJ5)
9444387		Ball Bearing Bag
53126		1510 Sealed Ball Bearing (BK1 x2)
9805670		620 Ball Thrust Bearing (BK2 x2)
9805672		840 Ball Bearing (BK3 x2)
53030		850 Sealed Ball Bearing (BK4 x4)
9444388		Bearing Bag
9805622		1150 Metal Bearing (BL1 x2)
0555015		1150 Plastic Bearing (BL2 x10)
9805185		850 Metal Bearing (BL3 x2)
50602	*1	Diff. Bevel Gear Set (BM1 x2, BM2 x3, BM3 x1, BC4 x2)
9444396		Grease Bag
3454238		Pulley Retainer (BN2)
50477		24T, 25T AV Pinion Gear Set (BN3 x1...etc.)
9804181		Joint Cup (BN4 x2)
4305026		Wrench
50038		Tool Set (Box Wrench, "1.5mm & 2.5mm" Hex Wrench, BB2 x4)
53042		Ball Diff. Grease
87025		Ceramic Grease
9404446		Damper Parts Bag
9804186		Chassis Stay (BO1 x2)
9804187		Chassis Pipe (BO2 x4)
9804182		3x110mm Threaded Shaft (BO3 x2)
9804183	*2	3x57mm Threaded Shaft (BO4 x2)
9804184		3x62mm Screw (BO5 x4)
50953		6mm Adjuster Set (BO6 x16)
9804185	*1	Damper Spring (BO7 x2)
9804188	*1	Damper Cylinder (BO8 x2)
50170		Nylon Band Set (Large x2, Small x6)
9444389		Adjuster Bag
50596		5mm Adjuster (BP1 x6)
50171		Heat Resistant Double-Sided Tape
7435035		Motor
6095003		Antenna Pipe (30cm)
9404450		Sticker (a & b)
1054351		Instructions

*1 Requires 2 sets for one car.
*2 Requires 3 sets for one car.
*3 Requires 4 sets for one car.

部品請求について

★部品をなくしたり、こわした方は、このステッカーが貼られたカスタマーサービス取次店でご注文いただけます。また、当社カスタマーサービスに直接ご注文する場合は、右記の方法でご注文することができます。詳しくは当社カスタマーサービスまでお問い合わせください。

①《現金書留のご利用法》
下のカードにあなたの氏名、住所、郵便番号、電話番号をしっかりと記入してください。必要部品を○でかこみ、代金を現金書留または、定額小為替（100円以下は切手可）と一緒にお申し込みください。

②《郵便振替のご利用法》
郵便局の払込用紙の通信欄に下のカードを参考にITEM番号、スケール、製品名、部品名、数量を必ずご記入ください。振込人住所欄には電話番号もお書きいただき、口座番号・00810-9-1118、加入者名・田宮模型でお振込ください。

③《電話でのご注文もご利用いただけます》
パーツ代金に加えて代引き手数料（315円）をご負担いただければ、代金着払いにより電話でのご注文も承ります。

④《タミヤカード》
タミヤカードを利用されますと部品の入手が早く簡単です。詳しくは、カスタマーサービスまでお問合わせください。

《お問い合わせ番号》 静岡 **054-283-0003**
（静岡へ自動転送）東京 **03-3899-3765**
営業時間/平日（月～金曜日）▶8:00～20:00
土、日、祝日▶8:00～17:00

TAMIYA
株式会社 タミヤ
静岡市葵田原3-7 〒422-8610

1203

TLT-1 1/18 SCALE R/C 4×4 PICK-UP TRUCK
ROCK BUSTER

1/18 電動RC 4×4ピックアップ TLT-1 ロックバスター

ボディ	1,500円	1824065
シャーシL・R	1,700円	9404449
Aパーツ（1台分）	900円	9004139
Bパーツ	770円	9004140
Dパーツ（1枚）	550円	0004219
Vパーツ（1枚）	300円	0225086
ギヤカバー	400円	1834013
ドライブベルト	350円	6244004
ホイール（2本）	780円	0444257
タイヤ（左右各1本）	800円	9804176
駆動部品袋詰	4,800円	9404445
デフシャフトA・B（各1本）	530円	9804177
リングギヤ（1個）	370円	5455002
デフカバー（1個）	290円	5405029
モータープレート	320円	4304059
駆動部品小袋1	800円	9444385
メインシャフト	260円	4134014
ドライブシャフト（2本）	350円	9804178
デフハウジングプレート（2個）	350円	9805736
デフスプリング（2本）	250円	9805671
駆動部品小袋2	1,100円	9444386
デフジョイントL・R	560円	9805735
ドライブベベル（2個）	430円	9804180
アッパー・ロアサスステー（各4個）	240円	9804179
グリス小袋	760円	9444396
ジョイントカップ（2個）	420円	9804181
15Tプーリー受け	250円	3454238
板レンチ	120円	4305026
ベアリング小袋	2,000円	9444387
840ベアリング（2個）	800円	9805672
620スラストベアリング（2個）	700円	9805670
オイルレスメタル小袋	550円	9444388
1150プラベアリング（10個）	270円	0555015
1150メタル（2個）	220円	9805622
850メタル（2個）	120円	9805185
ダンパー部品袋詰	2,750円	9404446
ダンパーシリンダー（2本）	1,500円	9804188
ダンパースプリング（2本）	280円	9804185
シャーシステー（2本）	450円	9804186
シャーシパイプ（4本）	390円	9804187
3×110mm両ネジシャフト（2本）	230円	9804182
3×57mm両ネジシャフト（2本）	220円	9804183
3×62mm丸ビス（4本）	210円	9804184
ダンパー部品小袋	440円	9444389
ビス袋詰A	400円	9464050
3×25mm丸ビス（2本）	160円	9805620
3×15mm丸ビス（4本）	200円	9805859
3×12mm丸ビス（10本）	210円	9805898
3×10mm丸ビス（10本）	220円	9804159
3×8mmキャップスクリュー（2本）	180円	9805746
3mmナット（10個）	210円	9805896
ビス袋詰B	460円	9464051
4mmフランジロックナット（4個）	180円	9805557
3mmフランジナット（10個）	210円	9805897
3mmロックナット（1個）	90円	2220001
2mmロックナット（10個）	310円	9805889
ビス袋詰C	420円	9464052
7×3mmスペーサー（10個）	300円	9805651
2×25mmキャップスクリュー（2本）	200円	9805669
2×5mmキャップスクリュー（2本）	180円	9805779
3mmワッシャー（大・5個）	200円	9805818
ビス袋詰D	500円	9464053
ピストンロッド（2本）	250円	9804189
3×23mm両ネジシャフト（1本）	120円	2500032
3×12mmタッピングビス（4本）	170円	9805629
3×8mmタッピングビス（10本）	180円	9805754
ビス袋詰E	1,200円	9464054
6×6mmボールカラー（10個）	430円	9805903
5×9mmビローボール（5個）	350円	9805611
ビス袋詰F	620円	9464055
プーリーストッパー	260円	3454241
3×45mm両ネジシャフト（2本）	220円	9804190
3×38mm両ネジシャフト（1本）	180円	3584007
5mmビローボールナット（4個）、5mmビローボール（2個）	170円	9805389
RC1700DPバッテリー	4,800円	9404447
モーター	1,320円	7435035
アンテナパイプ（30cm）	270円	6095003
ステッカー（a, b）	500円	9404450

この他にも修理や整備のためのRCスペアパーツが発売されています。お近くの模型店店頭、または当社カスタマーサービスでお買い求めください。

	送料	
Cパーツ×1	300円・140円	SP.867
Qパーツ×1、サーボセイバースプリング金×2・銀×1	700円・140円	SP.473
83Tスパーギヤ	200円・90円	SP.893
十字レンチ、六角棒レンチ、3mmイモネジ×4	200円・120円	SP.38
ナイロンバンド大×2、小×6	200円・120円	SP.170
耐熱両面テープ	300円・120円	SP.171
スナップピン大×10、小×5	200円・90円	SP.197
4mmEリング×7、2mmEリング×12	100円・90円	SP.380
24Tピニオンギヤ	400円・120円	SP.477
2.6×10mmタッピングビス×5	100円・80円	SP.575
3mmイモネジ×10	200円・80円	SP.576
3×10mmタッピングビス×10	100円・80円	SP.577
3mmワッシャー×15	100円・80円	SP.586
2mmEリング×15	100円・80円	SP.588
5mmビローボール×10	300円・80円	SP.592
4×6mmフランジパイプ×5	150円・80円	SP.593
2×10mmステンレスシャフト×10	150円・80円	SP.594
5mmアジャスター×6	150円・90円	SP.596
ベベルギヤ小×3、大×2、ベベルシャフト×1、9mmワッシャー×2	300円・90円	SP.602
ホイールアクスル×2	450円・120円	SP.823
32Tボールデフプーリー、ロックナットホルダー	400円・90円	SP.877
15Tプーリー×2	500円・90円	SP.878
デフプレート×2	250円・80円	SP.880
キングピン×4	150円・90円	SP.882
6mmアジャスター×16	300円・120円	SP.953
850ラバーシールベアリング×4	1,600円・120円	OP.30
ボールデフグリス	400円・140円	OP.42
1510ラバーシールベアリング×2	1,200円・120円	OP.126
セラミックグリス	400円・140円	87025

《送料について》送料が表示されている部品は、送料が別に必要です。部品を2個以上ご注文の場合、最も高い送料（1個分）だけで結構です。部品の合計が5,000円を超える場合、送料はサービスとなります。

★パーツの価格は予告なく変更となる場合があります。

For Japanese use only! ITEM 47201

住所 □□□－□□□□

電話（　　）　－

氏名

《訂　正》
6ページのダンパーリンケージの組み立て、取り付けに誤りがあります。
図を参考にして組み立て、取り付けてください。

《Correction》
Refer to the illustrations below instead of the instructions on page 6.

《Berichtigung》
Beachten Sie die Abbildung unten anstelle von der Anleitungen auf der Seite 6.

《Correction》
Se référer aux illustrations ci-dessous en remplacement de celles page 6 du manual.

5 《ダンパーリンケージ》
Damper linkage
Dämpferanlenkung
Renvoi d'amortisseur

★2個ずつ作ります。
★Make 2.
★2 Satz anfertigen.
★Faire 2 jeux.

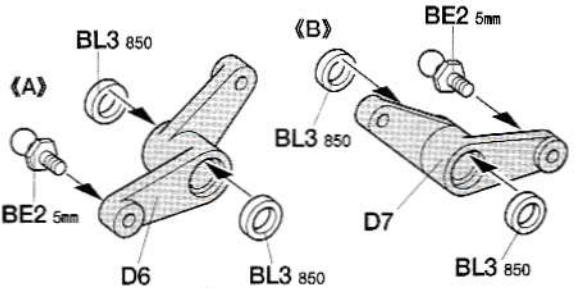

6 《ダンパーリンケージの取り付け》
Attaching damper linkage
Dämpferanlenkung-Einbau
Fixation des renvois d'amortisseur

ダンパーリンケージ《B》
Damper linkage
Dämpferanlenkung
Renvoi d'amortisseur

ダンパーリンケージ《A》
Damper linkage
Dämpferanlenkung
Renvoi d'amortisseur

★向きに注意してください。
★Note direction.
★Auf die Richtung achten.
★Noter le sens.

ダンパーリンケージ《B》
Damper linkage
Dämpferanlenkung
Renvoi d'amortisseur

ダンパーリンケージ《A》
Damper linkage
Dämpferanlenkung
Renvoi d'amortisseur