Cotoons

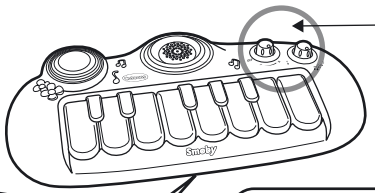

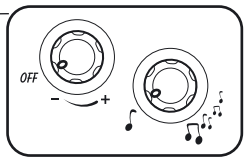

+12

mois months Monate maanden meses meses mesi | måneder månader kuukauden måneder hónapban měsíců mesiacov | miesięcy meceца luni μηνών mesecev mjeseci ayda | месяцев місяців kuud mėn měneši شهر .

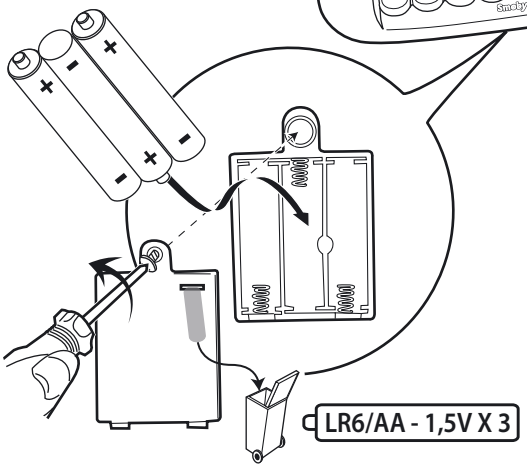

Mode 1

FR• 8 notes de musique classique
GB• 8 classical piano notes
ES• 8 notas de música clásica
DE• klassische Musiknoten
PT• 8 notas de música clássica
NL• 8 noten met klassieke muziek
IT• 8 note musicali
GR• 8 νότες κλασικής μουσικής
RU• 8 классических музыкальных нот
SE• 8 noder med klassisk musik
NO• 8 klassiske musikknoter
PL• 8 dźwięków muzycznych

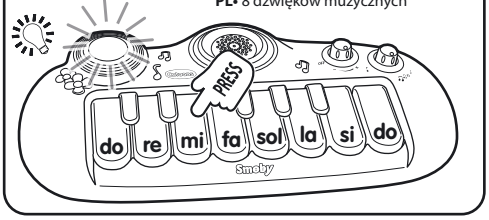

Mode 2

FR• 8 mélodies préenregistrées
GB• 8 pre-recorded tunes
ES• 8 melodías registradas
DE• 8 gespeicherte Melodien
PT• 8 melodias pré-registadas
NL• 8 voorgeregistreerde melodieën
IT• 8 melodie preregistrate
GR• 8 προεγγεγραμμένες μελωδίες
RU• 8 готовых мелодий
SE• 8 førindspillede melodier
NO• 8 forhåndsinnspilte melodier
PL• 8 uprzednio nagranych melodii

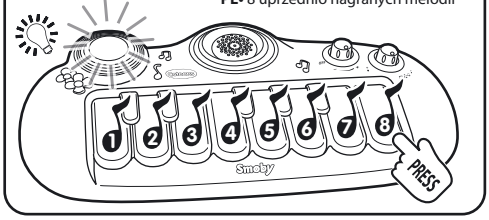

FR Renseignements importants à conserver. Attention ! Pour écarter les dangers liés à l'emballage (attaches, film plastique, embout de gonflage, outils pour assembler le produit. etc,…) enlever tous les éléments qui ne font pas partie du jouet. ATTENTION ! Ne jamais laisser un enfant jouer sans la surveillance d'un adulte. Jouet à monter par un adulte responsable. Ce produit est livré avec des piles de démonstration. Avant tout usage, il est impératif de les remplacer. Toute réclamation doit être accompagnée de la preuve d'achat (ticket de caisse).

GB Please retain for important information. Warning! To remove risks associated with packaging (attachments, plastic wrapping, inflation nozzle, product assembly tools. etc.) remove all items that are not part of the toy. WARNING! Never allow a child to play without adult supervision. Toy to be assembled by a responsible adult. This product is supplied with batteries for demonstration purposes. They should be replaced with new batteries before use. Any complaint must be accompanied by the proof of purchase (receipt). Do not use the product before it is properly installed. Adult supervision is necessary for children under 4 years of age.

DE Wichtige Hinweise, die aufzuheben sind. Achtung! Um alle durch die Verpackung entstehenden Gefahren auszuschließen (Schnüre, Plastikfolie, Stutzen, Werkzeuge zur Montage des Produktes. usw. ...), entfernen Sie alle Elemente, die nicht Teil des Spielzeugs sind. ACHTUNG! Ein Kind niemals ohne Aufsicht eines Erwachsenen spielen lassen. Muss von einem verantwortlichen Erwachsenen zusammen gebaut werden. Dieses Produkt wird mit Vorführbatterien geliefert. Vor dem Gebrauch müssen diese Batterien durch neue ersetzt werden.Bei Reklamationen den Kaufnachweis mitschicken (Kassenschein).

NL Belangrijke inlichtingen die u moet bewaren. WAARSCHUWING! Om gevaren verbonden aan de verpakking (riemen, plastic folie, oppomp-opzetstuk, gereedschap om het product in elkaar te zetten. enz.) te vermijden, verwijder alle onderdelen die geen deel van het speelgoed uitmaken. WAARSCHUWING! Laat het kind nooit zonder toezicht van een volwassene spelen. Door een aansprakelijke volwassene te monteren speelgoed. Elke klacht moet worden vergezeld door het aankoopbewijs (kassabon).

ES Informaciones importantes que deben conservarse. ¡ADVERTENCIA! Para evitar los peligros relacionados con el embalaje (ataduras, láminas de plástico, boquilla de inflado y herramientas para el montaje del producto,etc,…) deseche todos los materiales que no formen parte del juguete. ¡ADVERTENCIA! Nunca permita que los niños jueguen sin supervisión de un adulto. Juguete que requiere ser montado por un adulto responsable. Este producto se entrega con pilas de demostración. Antes de usarlo, es imperativo cambiarlas. Cualquier reclamación debe ir acompañada con el justificante de compra (ticket de caja).

PT Informações importantes a guardar. Atenção! Para eliminar perigos ligados à embalagem (fixadores, películas de plástico, ponteira de enchimento, ferramentas para montar o produto.etc.), retire todos os elementos que não fazem parte do produto. ATENÇÃO! Nunca deixe uma criança brincar sem a supervisão de um adulto. Brinquedo para ser montado por um adulto responsável. Este produto é fornecido com as pilhas de demonstração. Antes da primeira utilização as pilhas devem ser substituídas. Qualquer reclamação deve ser acompanhado da prova de compra (talão de caixa).

IT Informazioni importanti da conservare. AVVERTENZA! Per evitare ogni pericolo legato agli imballaggi (attacchi, fogli di plastica, Valvola di gonfiaggio, utensili per montare il prodotto.ecc.), togliere tutti gli elementi che non fanno parte del prodotto. AVVERTENZA! Non lasciare mai giocare i bambini senza la sorveglianza di un adulto. Il gioco deve essere montato da una persona adulta responsabile. Questo prodotto viene consegnato completo di pile di dimostrazione. Prima di utilizzarlo, è tassativo sostituirle. Qualsiasi reclamo deve essere accompagnato dalla prova d'acquisto (scontrino di cassa).

DK Gem disse vigtige oplysninger. Advarsel! For at undgå risikoer, som er relateret til emballagen (vedhæftninger, plastikemballage, oppustningsmundstykke, værktøj til at samle produktet. osv.), bedes du fjern alle dele, som ikke er en del af legetøjet. ADVARSEL! Lad aldrig barnet lege uden voksenopsyn. Legetøjet skal samles af en ansvarlig voksen. Produktet leveres med demonstrationsbatterier. De skal udskiftes før brug af produktet. Ved enhver reklamation skal der vedlægges købsbevis (kassebon).

SE Viktig information som ska sparas. Varning! För att eliminera riskerna i samband med förpackningen (bilagor, plastfilm, uppblåsningsmunstycke, verktyg för montering av produkten.osv.), ta bort alla objekt som inte är en del av leksaken. VARNING! Låt aldrig barnet leka utan vuxen tillsyn. Leksak som skall monteras av ansvarig vuxen. Denna produkt är levererad med demonstrationsbatterier. Före användningen bör dessa ersättas. Alla reklamationer bör åtföljas av inköpsbevis (kassakvitto).

FI Tärkeät tiedot, jotka on säilytettävä. Varoitus! Pakkaukseen liittyvien riskien poistamiseksi (kiinnittimet, muovikääreet, Täyttösuutin, tuotteen kokoamistyökalut. jne.), poista kaikki materiaali, joka ei kuulu leluun. VAROITUS! Älä koskaan anna lapsen leikkiä ilman aikuisen valvontaa. Lelun saa koota vain vastuullinen aikuinen. Tuote toimitetaan näyteparistoilla varustettuna. Ne on vaihdettava ennen käyttöä. Kaikkien valitusten liitteenä on toimittava ostotodistus (kassakuitti).

NO Ta vare på disse viktige opplysningene. Advarsel! For å fjerne all fare som er forbundet med innpakningen (vedlegg, innpakningsplast, blåsemunnstykke, verktøy for montering av produkt. m.m.), fjern alle objekter som ikke er en del av leken. ADVARSEL! La aldri barnet leke uten oppsyn av en voksen. Må monteres av en voksen. Denne varen leveres med demonstrasjonsbatterier. Disse må skiftes ut før bruk. Ved reklamasjon må kvittering medbringes.

HU Fontos információk. Figyelmeztetés! A csomagolóanyaggal (tartozékok, műanyag göngyöleg, fúvószelep, szerszámok a termék összeszerelésére. stb.) kapcsolatos veszélyek elkerülése érdekében távolítson el mindent, ami nem képezi a játék részét. FIGYELMEZTETÉS! Soha ne engedje a gyermeket felnőtt felügyelet nélkül játszani! A játékot csak felelős felnőtt rakhatja össze. Ez a termék demo elemekkel érkezik. Használat előtt, ezeket feltétlenül ki kell cserélni. Minden reklamációt a vásárlás bizonyítéka kell kísérjen (pénztárjegy).

CZ Důležité pokyny. Upozornění! Pro zamezení rizik spojených s balením (příslušenství, umělohmotné obaly, nafukovací nástavec, nástroje pro sestavení výrobku.atd.) odstraňte veškeré prvky, které nejsou součástí hračky. UPOZORNĚNÍ! Nikdy nedovolte dětem hrát se bez dozoru dospělé osoby. Hračka určená k montáži zodpovědnou dospělou osobou. Tento výrobek je dodáván s ukázkovými bateriemi. Před použitím je nutné tyto baterie vyměnit. Všechny reklamace musí obsahovat doklad o koupi (pokladní lístek).

SK Uschovajte tieto pokyny pre prípadnú korešpondenciu. Upozornenie! Pre zamedzenie rizík spojených s balením (príslušenstvo, umelohmotné obaly nafukovací nástavec, nástroje pre zostavenie výrobku. atď.) odstráňte všetky prvky, ktoré nie sú súčastou hračky. UPOZORNENIE! Nikdy nedovoľte deťom hrať sa bez dozoru dospelej osoby. Hračku smie montovať len dospelá osoba. Dávajte pozor: Hračka VARNINGahuje pri dodaní len testovacie batérie. Pre bezchybnú funkčnosť ich prosím vymeňte za bežne predajné batérie. Všetky reklamácie musia obsahovať doklad o zakúpení (pokladničný lístok).

PL Ważne informacje – należy zachować. OSTRZEZENIE! Aby uniknąć niebezpieczeństw związanych z opakowaniem (zaczepy, folia plastikowa, Końcówka do pompowania, narzędzia do montażu wyrobu. itp,…), należy usunąć wszystkie elementy, które nie są częściami zabawki. OSTRZEZENIE! Nigdy nie należy zostawiać bawiącego się dziecka bez nadzoru osoby dorosłej. Do montażu przez osobę dorosłą. Produkt jest dostarczony z bateriami do celów demonstracyjnych. Przed użyciem, należy je obowiązkowo wymienić. Przy każdej reklamacji należy okazać dowód zakupu (paragon).

BG Важни указания, които трябва да бъдат запазени. Внимание! За избягване на опасностите свързани с опаковката (ленти, пластмасово фолио , тръндшук за надуване, инструменти за сглобяване на продукта. и т.н.), отстранете всички елементи, които не са предназначени за игра. ВНИМАНИЕ ! Не оставяйте никога детето да играе без надзор от възрастен. Трябва да се монтира от възрастни отговорни лица. Това изделие се доставя с батерии за демонстрация. Преди употреба тези батерии трябва да бъдат заменени с нови. При заявяване на рекламации, изпращайте и доказателство за извършената покупка (касовата бележка).

RO Păstrați aceste informații pentru a le putea consulta ulterior. Avertisment! Pentru a evita pericolele asociate ambalajului (elemente de fixare, folie de plastic, duză de umflare, scule pentru asamblarea produsului., etc...), eliminați toate elementele care nu fac parte din jucărie. AVERTISMENT! Nu lăsați niciodată un copil să se joace fără a fi supravegheat de un adult. Trebuie montat sub supraveghea adultilor. Acest produs este livrat cu baterii demonstrative. Înainte de orice utilizare, este necesar să le înlocuiți. Toate reclamațiile trebuie să fie însoțite de dovada cumpărării (bonul de casă).

GR Σημαντικές πληροφορίες που πρέπει να φυλάξετε. Προειδοποίηση! Για να αποφευχθούν οι κίνδυνοι που συνδέονται με τη συσκευασία (παρελκόμενα, πλαστικά περιτυλίγματα Βαλβίδα φουσκώματος, εργαλεία για τη συναρμολόγηση του προϊόντος. κτλ.) απομακρύνετε όλα τα είδη που δεν αποτελούν τμήμα του παιχνιδιού. ΠΡΟΕΙΔΟΠΟΙΗΣΗ! Μην αφήνετε τα παιδιά να παίζουν χωρίς επιτήρηση από κάποιον ενήλικα. Παιχνίδι που πρέπει να συναρμολογηθεί από υπεύθυνο ενήλικα. Αυτό το παιχνίδι παραδίδεται με μπαταρίες επίδειξης. Πριν από οιαδήποτε χρήση, πρέπει οπωσδήποτε να τις αλλάξετε. Κάθε παράπονο πρέπει να συνοδεύεται από την απόδειξη αγοράς (ταμειακή απόδειξη).

SI Informacije proizvajalca shranite za kasnejšo uporabo. Opozorilo! Da se izognete tveganjem v povezavi s pakiranjem (dodatki, plastični ovoji, ustnik za napihovanje, orodje za montažo izdelka.itd.), odstranite vse elemente, ki niso del igrače. Barve in podrobnosti izdelka se lahko razlikujejo od prikazanih na embalaži. OPOZORILO! Nikoli ne dovolite otroku, da se igra brez nadzora odrasle osebe. Izdelek ima testne baterije, ki so namenjene le preizkušanju delovanja izdelka, zato jih še pred uporabo zamenjajte z novimi. Igrače naj sestavi odgovorna odrasla oseba. Izdelek ima testne baterije, ki so namenjene le preizkušanju delovanja izdelka, zato jih še pred uporabo zamenjajte z novimi. V primeru uveljavljanja reklamacije morate obvezno priložiti račun prodajalca.

HR Molimo da sačuvate ove upute radi eventualne prepiske. Upozorenje! Kako biste izbjegli opasnost u pogledu pakiranja (dodaci, plastični omoti, mlaznica za napuhavanje, alati za montažu proizvoda itd.) uklonite sve predmete koji nisu dio igračke. UPOZORENJE! Nikad ne dopustite djetetu da se igra bez nadzora odrasle osobe. Postavljanje je dozvoljeno isključivo odraslim osobama. Proizvod ima testne baterije koje su namijenjene provjeri rada proizvoda, zato ih prije upotrebe zamijenite s novima. U primjeru uvažavanje garancije morate obavezno priložiti račun prodavača.

TR Lütfen olası yazışmalar için bu uyarıları saklayın. Uyarı! Ambalajla ilgili (bağlantı parçaları, plastik ambalaj ipi Şişme başlığı, ürün montaj araçları.vb.) tehlikeleri önlemek için, oyuncağa ait olmayan tüm parçaları çıkarın. UYARI! Bir çocuğun asla yetişkin gözetimi altında olmadan oyun oynamasına izin vermeyin. Yetişkinler tarafından takılmalıdır. Bu ürün, gösterim amacıyla pillerle birlikte verilmektedir. Bunların, kullanılmadan önce yeni pillerle değiştirilmeleri gerekir. Şikayetinizle birlikte satın alma kanıtını (makbuz) sunmanız gerekir.

RU Важные сведения: хранить! Внимание! Чтобы избежать опасностей, связанных с упаковкой (шнуры, пластиковая пленка , насадка для накачивания, инструменты для сборки устройства.и т. д.), уберите все предметы, не являющиеся игрушками. ВНИМАНИЕ! Никогда не оставляйте играющего ребенка без присмотра взрослых. Игрушку должен собирать взрослый, отвечающий за ребенка. Этот продукт поставляется с батарейками, предназначенными для демонстрации работы. Перед использованием игрушки батарейки необходимо обязательно заменить. Все претензии должны сопровождаться свидетельством покупки (кассовый чек).

UA Зберігайте цю інструкцію на випадок можливого використання у майбутньому. Увага! Щоб вберегтися від небезпек, пов'язаних з упаковкою (мотузки, пластикова плівка Наконечник для надування, інструменти для збирання продукту. тощо), приберіть всі предмети, що не є іграшками. УВАГА! Ніколи не залишайте дитину, яка грається, без нагляду дорослих. Іграшка повинна збиратися тільки дорослими. Пам'ятайте: Виробником в іграшку встановлено лише батарейки для перевірки. Для безперебійної роботи замініть батарейки на звичайні Для безперебійної роботи замініть батарейки на звичайніБудь-яку скаргу повинен супроводжувати доказ придбання (квитанція)

EE Oluline teave, mis tuleks alles hoida. Hoiatus! Pakendiga (kinnitused, plastist pakkematerjalid, täispuhumise otsak, toote koostamise tööriistad jne) seotud ohtude ennetamiseks eemaldage kõik esemed, mis ei ole mänguasja osad. HOIATUS! Ärge kunagi lubage lastel mängida ilma täiskasvanu järelevalveta. Mänguasi tuleks kokku panna vastutava täiskasvanu poolt. Seadme komplektis on patareid/akud ainult esitluse eesmärgil. Enne kasutamist tuleb need uute vastu välja vahetada. Kaebustele tuleb lisada ostu tõendav dokument (kviitung).

LT Svarbi informacija, kurią būtina išsaugoti. Dėmesio! Kad išvengtumėte pavojų, susijusių su pakuote (priedais, plastiko plėvele, pripūtimo antgaliu, produkto montavimo įrankiais ir pan.), nuimkite visus elementus, kurie nėra žaislo sudėtinė dalis. DĖMESIO! Niekada neleiskite vaikui žaisti be suaugusiojo priežiūros. Žaislą turi sumontuoti atsakingas suaugęs asmuo. Šis produktas pristatomas su demonstracinėmis baterijomis. Prieš naudojant jas būtina pakeisti naujomis.Reiškiant pretenzją būtina pateikti pirkimo įrodymą (kasos kvitą).

LV Svariga informācija saglabāšanai. Uzmanību! Lai izvairītos no iespējamiem ar iepakojumu saistītiem riskiem (skavas, plastikāta plēve, uzpūšanas uzgalis, instrumenti izstrādājuma montāžai utt.,..), noņemt nost visu, kas nav rotaļlietas sastāvdaļa. UZMANĪBU! Neļaut bērniem spēlēties bez pieaugušo uzraudzības. Rotaļlietu jāmontē atbildīgajam pieaugušajam. Izstrādājums tiek piegādāts ar demonstrēšanai nepieciešamām baterijām. Ikvienai südzībai jāpievieno pirkumu apstiprinošs dokuments (kases čeks).

AR التعليمات الهامة المطلوب الاحتفاظ بها.
تحذيرا لإزالة المخاطر المتعلقة بالتغليف (الملحقات والغلاف البلاستيكي، إلى آخر وصلة للنفخ، أدوات لتجميع المنتج و) قم بالتخلص من جميع العناصر التي لا تعتبر جزءًا من اللعبة.
تحذير! لا تسمح قط للطفل باللعب بدون إشراف شخص بالغ.
يجب أن يقوم بتجميع هذه اللعبة شخص بالغ مسئول
إن هذا المنتج تم مورد مع بطاريات تجربة. من الضروري استبدالها قبل أي استعمال.
كل شكوى يجب أن يرفق بها دليل الشراء (إيصال الخزينة).
تنبيه ! يستعمل قصرا تحت رقابة شخص بالغ !
يجب عدم استعمال هذا المنتوج قبل تركيبه بشكل صحيح

Site internet SAV France : www.smoby.fr

Assistance consommateurs à nous retourner en cas de problèmes / Consumer assistance : for any problems, return this card / Verbraucher-Info : Für weitere Auskünfte, senden Sie diese Karte bitte an / Klantenservice : voor inlichtingen, dese kaart naar ons terugsturen / Atención al consumidor : para cualquier información, enviar esta tarjeta. / Assistanza per il consumatore : per informazioni, rispedire la presente cartolina.

99512265/A

NOM / NAME : .....
PRENOM / SURNAME : .....
RUE / STREET : .....
.....
VILLE / TOWN : .....
CODE POSTAL / POSTAL CODE : .....
PAYS / COUNTRY : .....
N° TEL : .....
Email :

Réf.:

Colors:

Description du motif de la réclamation / Cause for complaint / Grund der Beanstandung Omschrijving van de reden van de klacht / Detalle el motivo de su reclamación / Descizione del motivo del reclamo :

☐ **Manquant** / Missing / Fehlende Teile / Tekort / Faltante / Mancante.
☐ **Cassé** / Broken / Gebrochen / Gebroken / Rotura / Rotto.
☐ **Autre** / Other reason / Andere / Andere reden / Otra razón / Altro motivo .....

Description ou numéro de la pièce demandée / Description or number of part requested / Beschreibung oder nummer des gewünschten Teils / Omschrijving of nummer van het gevraagde onderdeel / Descripción o número de la pieza solicitada / Descrizione o numero del pezzo richiesto : .....
.....
.....
.....
.....

COTOONS PIANO

N° : ☐ Qté : ..... | N° : ☐ Qté : ..... | N° : ☐ Qté : ..... | N° : ☐ Qté : ..... | N° : ☐ Qté : ..... | N° : ☐ Qté : ..... | N° : ☐ Qté : .....

Smoby

SMOBY TOYS S.A.S.
Service après ventes, Le Bourg Dessus - 39170 LAVANS-LÈS-SAINT-CLAUDE / FRANCE.
MODELE DEPOSE - Fabriqué en Chine - Made in China - ***www.smoby.com***

SMOBY TOYS Gmbh
Werkstraße 1
D-90765 Fürth, Germany.

SIMBA TOYS ESPAÑA SL
Edificio América II
C/ Proción, 7, Portal 2, Planta 2ª, Oficina E
28023 Madrid, Spain.

SIMBA TOYS ITALIA S.p.A.
Strada Statale 32, n.9
28050 Pombia (NO), Italy.

SIMBA SMOBY TOYS UK Ltd.
Broomfield House, Bolling Road
Bradford BD4 7BG, United Kingdom.

SIMBA TOYS POLSKA Sp. z o.o.
ul. Flisa 2
02-247 Warszawa, Poland.

SIMBA TOYS HUNGÁRIA Kft.
Vendel Park, Budai u. 4.
2051 Biatorbágy, Hungary.

SIMBA TOYS CZ, spol. s r. o.
Lidická 481
273 51 Unhošť, Czech Republic.

SIMBA/DICKIE (SWITZERLAND) AG
Überlanstrasse 18
CH-8953 Dietikon/ZH, Schweiz.

SIMBA TOYS AUSTRIA
Handels GmbH & Co KG, Jochen-Rindt-Str. 25
1230 Wien, Austria.

SIMBA OYUNCAK PAZARLAMA Ltd. Şti.
İçerenköy Mahallesi, Huzur Hoca Caddesi
Piramit Grup İş Merkezi No.57
34752 Ataşehir / İstanbul, Turkey.

SIMBA TOYS BULGARIA
Ul Rozova Gradina N°17
1588 Krivina, Bulgaria.

SISO TOYS SOUTH AFRICA (PTY) Ltd.
264 Aberdare Drive, Phoenix Industrial Park
Phoenix, Durban
4068, Kwa Zulu Natal, South Africa.

SIMBA-DICKIE NORDIC AS
Nygårdsveien 79
3221 Sandefjord, Norway.

SIMBA DICKIE FINLAND OY
Sinikalliontie 3 B
02630 Espoo, Finland.

N.V. SIMBA TOYS BENELUX S.A.
Moeskroensesteenweg 383C,
8511 Aalbeke, Belgium.

S.C. SIMBA TOYS ROMANIA SRL
Baneasa Business Center
Sos. Bucuresti-Ploiesti 19-21, Sector 1
013694 - Bucuresti, Romania.

SIMBA DICKIE GROUP RUSSIA, BELARUS
Moscow, Novatorov 1.
117393, Russia.

SIMBA TOYS UKRAINE Ltd.
42 Chervonotkatska street
Kyiv 02660, Ukraine.

SIMBA TOYS INDIA Pvt Ltd.
808, Windfall, Sahar Plaza Complex
Kurla Road, J.B. Nagar, Andheri (East)
Mumbai 400059, India.

SIMBA TOYS HONG KONG Limited
20/FI, Prudential Tower, The Gateway,
Harbour City, 21 Canton Rd,
TST, Kowloon, Hong Kong.

SIMBA TOYS MIDDLE EAST FZCO
P.O. Box 61106
Jebel Ali Free Zone, South Zone 5
PLOT S3 - 1008, Dubai - U.A.E.

SIMBA TOYS MIDDLE EAST QATAR
P.O. Box 5060 - Doha Qatar.

SIMBA SMOBY CHILE - LATAM & MEXICO
Los Militares 5885, Oficina 1402
Las Condes, Santiago de Chile, Chile.

SIMBA TOYS KAZAKHSTAN LLP
AILP Warehouse Complex, ychastok 1,
poselok Almerek, Guldalinsky rural district
Talgarsky area, Almaty 041611, Kazakhstan.

For UK enquiries only/Pour Angleterre uniquement

If you need any assistance, help or spare parts for this product, please contact the customer care manager.

SIMBA SMOBY TOYS UK Ltd
Broomfield House
Bolling Road
BRADFORD BD4 7BG
tél : 01274765030
fax : 01274765031

care@smobytoys.co.uk

CE EAC

PENSEZ AU TRI ! BOITE CARTON À RECYCLER

CONSIGNE POUVANT VARIER LOCALEMENT > WWW.CONSIGNESDETRI.FR

FR Les piles ne doivent pas être rechargées. Les accumulateurs doivent être enlevés du jouet avant d'être chargés. Les accumulateurs ne doivent être chargés que sous la surveillance d'un adulte. Différents types de piles ou accumulateurs ou des piles ou accumulateurs neufs et usagés ne doivent pas être mélangés. Seuls des piles ou accumulateurs du type recommandé ou d'un type similaire doivent être utilisés. Les piles et accumulateurs doivent être mis en place en respectant la polarité. Les piles et accumulateurs usagés doivent être enlevés du jouet. Les bornes d'une pile ou d'un accumulateur ne doivent pas être mises en court-circuit. Toujours retirer les piles ou accumulateurs lorsque le jouet n'est pas utilisé pendant une longue période. Après utilisation et avant rangement, bien vérifier que l'interrupteur est sur la position OFF.

GB Non rechargeable batteries are not to be recharged. The accumulators must be removed from the toy before being recharged. The accumulators must only be recharged under adult supervision. Different types of batteries or accumulators or new and used batteries or accumulators must not be mixed. Only batteries or accumulators of the recommended type or a similar type must be used. The batteries and accumulators must be placed respecting polarity. Exhausted batteries and accumulators must be removed from the toy. The terminals of a battery or accumulator must not be short circuited. Always remove the batteries or accumulators when the toy is not used for a long period. After use and before putting away, check that the on/off switch is in the OFF position.

DE Die Batterien dürfen nicht aufgeladen werden. Die Akkus müssen vor dem Aufladen aus dem Spielzeug genommen werden. Die Akkus dürfen nur unter der Aufsicht eines Erwachsenen aufgeladen werden. Nicht unterschiedliche Batterien- oder Akkutypen oder alte und neue gleichzeitig verwenden. Nur Batterien oder Akkus des empfohlenen Typs oder gleichwertige verwenden. Batterien und Akkus müssen unter Einhaltung der Polung eingelegt werden. Leere Batterien und Akkus aus dem Gerät entfernen. Die Klemmen einer Batterie oder eines Akkus dürfen nicht kurzgeschlossen werden. Die Batterien oder Akkus immer entfernen, wenn das Spielzeug über längere Zeit nicht verwendet wird. Nach dem Gebrauch und vor dem Wegräumen prüfen, ob der Schalter auf OFF gestellt wurde.

NL De batterijen moeten niet opnieuw worden opgeladen. De accu's moeten voor het opladen uit het speelgoed worden verwijderd. De accu's worden uitsluitend onder toezicht van een volwassene opgeladen. Verschillende soorten batterijen of accu's of nieuwe en gebruikte batterijen of accu's moeten niet tegelijkertijd worden gebruikt. Uitsluitend aanbevolen batterijen of accu's moeten worden gebruikt, danwel overeenkomstige batterijen of accu's. De batterijen en accu's moeten worden geplaats met inachtneming van de polariteit. De gebruikte batterijen en accu's moeten uit het speelgoed worden verwijderd. De klemmen van een batterij of accu moeten niet tot kortsluiting leiden. De batterijen of accu's altijd verwijderen indien het speelgoed gedurende langere tijd niet wordt gebruikt. Na gebruik en voor het opruimen, controleren of de schakelaar op de OFF positie staat.

ES Las pilas no bene recargarse. Los acumuladores deben retirarse del juguete antes de ser recargados. Los acumuladores deben ser recargados bajo la vigilancia de un adulto. No mezcle diferentes tipos de pilas o acumuladores o pilas o acumuladores nuevos y usados. Unicamente las pilas o acumuladores del tipo recomendado o de un tipo similar deben ser utilizados. Las pilas y acumuladores deben ser colocados respetando la polaridad. Las pilas y acumuladores usados deben retirarse del juguete. Las bornas de una pila o acumulador no deben cortocircuitarse. Retire siempre las pilas o acumuladores cuando no vaya a utilizar el juguete durante una largo tiempo. Tras utilización y antes de guardarlo, compruebe que el interruptor está en posición OFF.

PT As pilhas não devem ser recarregadas. Os acumuladores devem ser retirados do brinquedo antes de serem carregados. Os acumuladores apenas devem ser carregados sob a vigilância de um adulto. Diferentes tipos de pilhas ou acumuladores ou pilhas e acumuladores novos e usados não devem ser misturados. Apenas devem ser utilizados pilhas ou acumuladores do tipo recomendado ou de um tipo similar. As pilhas e acumuladores devem ser colocados no lugar respeitando a polaridade. As pilhas e acumuladores usados devem ser retirados do brinquedo. Os terminais de uma pilha ou de um acumulador não devem ser colocados em curto-circuito. Retirar sempre as pilhas ou acumuladores quando o brinquedo não for utilizado durante um período longo. Após utilização e antes de guardar, verifique se o interruptor está em posição OFF.

IT Le pile non ricaricabili non vanno caricate. Le pile ricaricabili vanno estratte dal giocattolo prima della ricarica. Le pile ricaricabili devono essere ricaricate solo sotto la sorveglianza di adulti. Non utilizzare tipi diversi di pile e non inserire contemporaneamente pile nuove e usate. Utilizzare solamente pile o accumulatori di tipo raccomandato o di tipo similare. Inserire le pile con i poli positivi e negativi nel verso giusto. Le batterie scariche devono essere rimosse dal giocattolo. I morsetti di alimentazione non devono essere cortocircuitati. Qualora il gioco non si debba utilizzare per lunghi periodi, togliere sempre le pile o gli accumulatori. Dopo l'utilizzo e prima del deposito, verificare che l'interruttore sia posizionato su OFF.

DK Batterierne må ikke genoplades. Batteripakkerne skal tages ud af legetøjet, før de genoplades. Batteripakkerne må kun oplades under overvågen af en voksen. Forskellige typer nye eller brugte batterier eller batteripakker må ikke blandes. Kun batterier eller batteripakker af den anbefalede type eller af en tilsvarende type må anvendes. Batterierne og batteripakkerne skal sættes i, så polerne vender korrekt. Brugte batterier og batteripakker skal tages ud af legetøjet. Batteripolerne må ikke kortsluttes. Tag altid batterier eller batteripakker ud, når legetøjet ikke anvendes i længere tid. Husk altid at kontrollere efter brug og før henstilling, at kontakten er indstillet på position OFF.

SE Batterierna behöver inte laddas. Ackumulatorerna skall tas bort från leksaken innan de laddas. Ackumulatorerna skall laddas under tillsyn av vuxen. Olika typer av batterier eller ackumulatorer eller nya eller förbrukade batterier eller ackumulatorer får inte blandas. Endast batterier eller ackumulatorer av rekommenderad typ eller likartad typ får användas. Batterier och ackumulatorer bör isättas med respekt för polariteten. Förbrukade batterier och ackumulatorer bör tagas ut ur leksaken. Ett batteris eller en ackumulators poler får inte kortslutas. Ta alltid ur batterierna eller ackumulatorerna då leksaken inte används under en längre tid. Försäkra er om att strömbrytaren står på OFF efter användning och vid förvaring.

FI Paristoja ei saa ladata uudelleen. Akut on poistettava lelusta ennen lataamista. Akut on ladattava aikuisen valvonnassa. Samassa lelussa ei saa käyttää erityyppisiä paristoja ja akkuja tai uusia ja käytettyjä paristoja tai akkuja. Lelussa saa käyttää vain suositellun tyyppisiä tai vastaavanlaisia paristoja tai akkuja. Paristoja ja akkuja asennettaessa on tarkistettava niiden napaisuus, ja asennettava ne oikein päin. Käytetyt paristot ja akut on poistettava lelusta. Pariston tai akun napoja ei saa kytkeä oikosulkuun. Poista paristot ja akut aina, kun lelua ei käytetä pitkään aikaan. Tarkista käytön jälkeen, että katkaisin on OFF-asennossa.

NO Batteriene er ikke oppladbare. Akkumulatorene må tas ut av leken før de lades. Akkumulatorene skal kun lades under oppsyn av en voksen. Forskjellige typer batterier eller akkumulatorer eller nye og brukte battierier eller akkumulatorer må ikke blandes. Det må kun benyttes batterier og akkumulatorer av anbefalt eller tilsvarende type. Batteriene og akkumulatorene må settes inn i overensstemmelse med angitt polaritet. Flate batterier og akkumulatorer må tas ut av leken. Klemskruene til et batteri eller en akkumulator må ikke kortsluttes. Pass alltid på å fjerne batteriene eller akkumulatorene hvis leken ikke skal brukes på en stund. Etter at du er ferdig med leken, må leketøyet slås av for å skåne batteriene.

HU Az elemeket nem szabad újratölteni. Mielőtt feltöltenék őket, az akkukat el kell távolítani a játékból. Az akkukat csak felnőtt felügyelete mellett szabad feltölteni. A különböző típusú vagy állapotú (új vagy használt) elemeket vagy akkumulátorokat nem szabad összekeverni. Csak a javasolt vagy az ehhez hasonló típusú elemeket vagy akkumulátorokat szabad használni. Az elemeket és akkukat csak a polaritás betartásával szabad a helyükre tenni. Az elhasználódott elemeket és akkukat el kell távolítani a játékból. Nem szabad rövidre zárni egy elem vagy akkumulátor sarkait. Mindig távolítsa el az elemeket és az akkukat, ha a játékot hosszabb időszakon keresztül nem használják. Használat után és eltevés előtt, alaposan ellenőrízze, hogy a megszakító kapcsoló az OFF (KI) helyzetben legyen.

CZ Články není třeba dobíjet. Akumulátory je nutno před dobíjením z hračky vyjmout. Akumulátory musí být dobíjeny pod dozorem dospělé osoby. Nemíchejte různé typy článků nebo akumulátorů nebo nové a opotřebené články a akumulátory. Používejte pouze doporučené typy článků nebo akumulátorů. Dodržujte polaritu při výměně článků nebo akumulátorů. Použité články nebo akumulátory musí být z hračky odstraněny. Svorky článku nebo akumulátoru nesmí být zkratovány. Pokud nebude hračka po delší dobu používána, je nutno články nebo akumulároty z hračky vyjmout. Než hračku uklidíte po použití, je nutno se přesvědčit o tom, že spínač se nachází v poloze OFF.

SK Batérie, ktoré nie sú určené na dobíjanie, sa nesmú dobíjať. Akumulátory je nutné pred dobíjaním z hračky vybrať. Akumulátory musia byť dobíjané pod dozorom dospelej osoby. Nemiešajte rôzne typy článkov alebo akumulátorov alebo nové a opotrebované články a akumulátory. Používajte iba doporučené typy článkov alebo akumulátorov. Dodržujte polaritu pri výmene článkov alebo akumulátorov. Použité články alebo akumulátory musia byť z hračky odstránené. Svorky článku alebo akumulátoru nesmú byť skratované. Po použití hračky ju prosím vypnite, ušetríte batérie. Než hračku po použití odložíte, je nutné sa presvedčiť o tom, že spínač sa nachádza v polohe OFF.

PL Baterii nie można ładować. Akumulatory muszą zostać wyjęte z zabawki przed ładowaniem. Akumulatory należy ładować pod nadzorem osoby dorosłej. Nie należy mieszać różnych rodzajów akumulatorów lub baterii oraz nowych baterii lub akumulatorów ze starymi. Należy stosować tylko akumulatory lub baterie zalecanego typu lub o identycznych parametrach. Baterie i akumulatory należy instalować przestrzegając polaryzacji. Zużyte baterie i akumulatory należy wyjąć z zabawki. Nie należy zwierać końcówek baterii lub akumulatora. Zawsze wyjmować baterie lub akumulatory z zabawki jeżeli nie będzie używana przez dłuższy czas. Po użyciu i przed przechowywaniem ustawić wyłącznik w pozycji OFF.

BG Използвайте само определените за целта батерии ! Поставете ги така, че положителните и отрицателните полюси да лежат правилно! Не изхвърляйте празните батерии в домакинския боклук, ами ги занесете до определения пункт за рециклиране или ги изхвърлете в пункта за събиране на специфични отпадъци. Отстранете празните батерии от играчката. Батерии, които не могат да бъдат отново заредени, не трябва да се зареждат. Батерии, които могат да се зареждат, трябва да се извадят предварително от играчката.Такива батерии могат да бъдат заредени само под надзора на възрастно лице. Не използвайте различни видове батерии и не употребявайте едновременно стари и нови батерии. Не съединявайте накъсо съединителните мостчета. Не смесвайте новите и старите батерии. Не смесвайте алкални, стандартни (диоксид-цинк) и такива батерии, които 36 могат отново да се зареждат (никел-кадмиум). Изключете след употреба играчката, за да щадите батериите. След употреба и преди прибиране да се провери дали прекъсвачът е поставен на OFF.

RO Bateriile nereîncărcabile nu trebuie să fie reîncărcate. Acumulatorii trebuie să fie îndepărtaţi din jucărie înainte de a fi încărcaţi. Acumulatorii trebuie să fie încărcaţi numai sub supravegherea unui adult. Nu trebuie folosite simultan tipuri diferite de baterii sau acumulatori, şi nici bateriile sau acumulatorii noi simultan cu cei consumaţi. Trebuie utilizate numai baterii sau acumulatori de tip recomandat sau de tip similar. Bateriile şi acumulatorii trebuie instalaţi respectând polaritatea acestora. Bateriile şi acumulatorii consumaţi trebuie îndepărtaţi din jucărie. Bornele unei baterii sau ale unui acumulator nu trebuie scurtcircuitate. Scoateţi întotdeauna bateriile sau acumulatorii atunci când jucăria nu este folosită o perioadă îndelungată. După utilizare şi înainte de depozitare, asiguraţi-vă că întrerupătorul este în poziţia OFF (oprit).

GR Οι μπαταρίες δεν πρέπει να επαναφορτίζονται. Οι συσσωρευτές πρέπει να αφαιρούνται από παιχνίδι πριν από τη φόρτιση. Οι συσσωρευτές θα πρέπει να φορτίζονται μόνο υπό την επίβλεψη ενήλικα. Δεν πρέπει να ανακατεύονται διαφορετικοί τύποι μπαταριών ή συσσωρευτών ή καινούργιες και παλιές μπαταρίες ή συσσωρευτές. Πρέπει να χρησιμοποιούνται μόνο μπαταρίες ή συσσωρευτές συνιστώμενου ή παρόμοιου τύπου. Κατά την τοποθέτηση μπαταριών και συσσωρευτών πρέπει να δίδεται προσοχή στη θέση των πόλων. Οι παλιές μπαταρίες και οι παλιοί συσσωρευτές πρέπει να αφαιρούνται από το παιχνίδι. Οι ακροδέκτες μπαταρίας ή συσσωρευτή δεν πρέπει να βραχυκυκλώνονται. Βγάζετε πάντα τις μπαταρίες ή τους συσσωρευτές από το παιχνίδι όταν αυτό δεν πρόκειται να χρησιμοποιηθεί για πολύ καιρό. Μετά τη χρήση και πριν την αποθήκευση, να βεβαιώνεστε ότι ο διακόπτης είναι στη θέση OFF.

SI Baterij, ki nimajo možnosti polnjenja, ne polnite. Pred polnjenjem odstranite akumulator iz igrače. Akumulatorje lahko polnite le pod stalnim nadzorom odrasle osebe. Istočasno ne uporabljajte različnih tipov, kakor tudi ne starih in novih baterij ali akumulatorjev. Vedno uporabljajte le priporočen ali ekvivalenten tip baterij ali akumulatorjev. Pri vstavljanju baterij in akumulatorjev pazite na pravilno polariteto. Prazne baterije in akumulatorje odstranite iz izdelka. Baterije in akumulatorji ne smejo priti v kratek stik. Kadar izdelka ne boste potrebovali dalj časa, baterije in akumulatorje odstranite iz izdelka. Po uporabi in preden boste izdelek zavrgli preverite ali je stikalo na OFF (izdelek je izklopljen).

HR Baterije koje nisu predviđene za ponovno punjenje se ne smiju puniti. Prije punjenja akumulator odstranite iz igračke. Akumulator punite pod stalnim nadzorom odrasle osobe. Ne upotrebljavajte različite tipove baterija istovremeno, ne upotrebljavajte stare i nove baterije istovremeno. Upotrebljavajte preporučene baterije ili akumulatore. Kod umetanja baterija pripazite na pravilan polaritet. Prazne baterije odstranite iz igračke. Baterije i akumulatori se ne smiju dodirivati - kratki spoj. Molimo Vas da igračku isključite nakon uporabe radi zaštite baterija. Poslije upotrebe i prije odlaganja igračke provjerite je li dugme u OFF poziciji. (proizvod je isključen).

TR Yeniden şarj edilemeyen pilleri şarj etmeyiniz. Akümülatörler, yeniden şarj edilmeden önce oyuncaktan çıkarılmalıdır. Akümülatörler sadece yetişkin denetimi altında yeniden şarj edilmelidir. Farklı pil veya akümülatör tipleri veya yeni ve kullanılmış piller ve akümülatörler bir arada kullanılmamalıdır. Sadece tavsiye edilen tipte veya benzer tipte piller veya akümülatörler kullanılmalıdır. Piller ve akümülatörler kutuplarına dikkate edilerek yerleştirilmelidir. Biten piller ve akümülatörler oyuncaktan çıkarılmalıdır. Bir pilin veya akümülatörün kutup başları kısa devre yaptırılmamalıdır. Oyuncak uzun bir süre kullanılmayacağı zaman pillerin veya akümülatörlerin daima çıkarılmaları gerekir. Kullandıktan sonra ve bir kenara kaldırmadan önce, açma/kapama anahtarının OFF konumunda olması gerekir.

RU Батарейки не подлежат перезарядке. Аккумуляторы должны извлекаться из игрушки перед подзарядкой. Аккумуляторы должны заряжаться под присмотром взрослых. Различные типы батареек или аккумуляторов, а также новые батарейки и старые не должны смешиваться. Должны использоваться исключительно батарейки и аккумуляторы рекомендованных типов или аналогичные. Батарейки и аккумуляторы должны устанавливаться в соответствии с полярностью. Использованные батарейки и аккумуляторы должны извлекаться из игрушки. Контакты батарейки или акумулятора не должны замыкаться друг с другом. Всегда вынимайте батарейки или аккумуляторы, когда игрушка долгое время не используется. После использования и перед укладыванием проверьте, находится ли выключатель в положении «OFF».

UA Забороняється заряджати одноразові акумулятори. Акумулятори мають бути видалені з іграшки перед перезарядженням Акумулятори мають перезаряджатись лише під наглядом дорослих. Різні види батарей або акумуляторів або нові та використані батареї чи акумулятори не можна змішувати. Лише батареї або акумулятори рекомендованого типа або подібного типа мають використовуватись. Батареї і акумулятори мають бути розміщені згідно полярності. Використанні батареї і акумулятори мають бути видалені з іграшки. Дотримуйтесь правил розміщення батарей та акумуляторів, щоб попередити коротке замикання. Вимкніть іграшку після використання для економії заряду батарейок. Після використання і перед тим, як прибрати виріб, перевірте, що on/off вимикач знаходиться в позиції OFF.

EE Mittelaetavaid patareisid ei tohi laadida. Eemaldada akud mänguasjast enne laadimist. Akusid tohib laadida ainult täiskasvanu järelevalve all. Erinevat tüüpi patareisid ja akusid või uusi ja kasutatud patareisid või akusid ei tohi kasutada samaaegselt. Kasutada ainult soovitatud või sarnast tüüpi patareisid või akusid. Patareide ja akude paigaldamisel jälgida polaarsust. Tühjaks saanud patareid ja akud tuleb mänguasjast eemaldada. Patarei või aku klemme ei tohi lühistada. Eemaldage patareid või akud alati, kui mänguasja pikema perioodi jooksul ei kasutata. Pärast toote kasutamist ja enne selle hoiustamist kontrollige, et toitelüliti on väljalülitatud asendis (OFF).

LT Nekraunamų baterijų negalima įkrauti iš naujo. Prieš kraunant, akumuliatorius būtina išimti iš žaislo. Akumuliatorius reikia krauti tik prižiūrint suaugusiajam. Negalima maišyti skirtingų baterijų ar akumuliatorių tipų ir naujų ir panaudotų baterijų ar akumuliatorių. Naudoti tik rekomenduojamo tipo arba panašaus tipo baterijas arba akumuliatorius. Baterijas ir akumuliatorius įdėti laikantis jų poliškumo. Išsikrovusias baterijas ir akumuliatorius reikia išimti iš žaislo. Baterijos ar akumuliatoriaus gnybtų negalima jungti trumpuoju jungimu. Visada išimkite baterijas arba akumuliatorius, jei žaislo nenaudosite ilgą laiką. Po naudojimo ir prieš padedant į laikymo vietą patikrinti, ar jungiklis nustatytas į išjungimo padėtį.

LV Baterijas nav uzlādējamas no jauna. Pirms uzlādes, noņemt akumulatoru no rotaļlietas. Akumulatoru uzlāde veicama vienīgi pieaugušā uzraudzībā. Nejaukt kopā dažādu veida jaunas vai lietotas baterijas vai akumulatorus. Izmantot vienīgi vienādas ieteiktā veida baterijas un akumulatorus. Ievietot baterijas un akumulatorus, ievērojot polaritāti. Izņemt no rotaļlietas izlietotās baterijas un akumulatorus. Bateriju vai akumulatoru lādētāji nedrīkst atrasties īssavienojuma pozīcijā. Ja rotaļlieta ilgu laiku nav tikusi izmantota, vienmēr izņemt baterijas un akumulatorus. Pēc izmantošanas un pirms novietošanas uzglabāšanā, vienmēr pārliecināties, ka slēdzis atrodas pozīcijā OFF.

AR

لا يجب إعادة شحن البطاريات.
يجب فك المراكم من اللعبة قبل شحنها.
لا يجب شحن المراكم إلا تحت رعاية شخص بالغ.
لا يجب استعمال أنواع بطاريات ومراكم مختلفة أو
الجمع بين البطاريات والمراكم الجديدة والمستعملة.
يجب فقط استعمال البطاريات والمراكم المنصوح بها أو من نوع مشابه.
يجب مراعاة القطبية عند تركيب البطاريات والمراكم.
يجب فك البطاريات والمراكم المستعملة من اللعبة.
لا يجب تلامس أطراف البطارية أو المركم تفاديا لحدوث قصر دائرة.
يجب دائما فك البطاريات أو المراكم في حالة عدم ا
ستعمال اللعبة لمدة طويلة.

FR Signification du symbole sur le produit, l'emballage ou le mode d'emploi. Les appareils électriques sont des biens potentiellement recyclables et ne doivent pas être jetés avec les ordures ménagères à la fin de leur cycle de vie! Aidez-nous à protéger l'environnement et les ressources naturelles, déposez cet appareil auprès des services de collecte compétents. Si vous avez des questions à ce sujet, vous pouvez vous adresser à l'organisme responsable de la collecte des déchets ou à votre vendeur spécialisé.

GB The meaning of the symbol on the product, packaging or instructions. Electrical appliances are valuable products and should not be thrown in the dustbin when they reach the end of their serviceable life! Help us to protect the environment and respect our resources by handing this appliance over at the relevant recycling points. Questions related to this matter should be directed to the organisation responsible for waste disposal or your specialist retailer.

DE Bedeutung des Symbols auf dem Produkt, der Verpackung oder Gebrauchsanleitung. Elektrogeräte sind Wertstoffe und gehören am Ende der Laufzeit nicht in den Hausmüll! Helfen Sie uns bei Umweltschutz und Ressourcenschonung und geben Sie dieses Gerät bei den entsprechenden Rücknahmestellen ab. Fragen dazu beantwortet Ihnen die für die Abfallbeseitigung zuständige Organisation oder Ihr Fachhändler.

NL Betekenis van het symbool op het product, de verpakking of gebruiksaanwijzing. Elektrische apparaten zijn waardevolle producten en horen aan het einde van hun levensduur niet bij het huisvuil! Helpt u ons bij de bescherming van het milieu en zuinig omgaan met de grondstoff en en geeft u dit apparaat af bij de milieudepots die daarvoor zijn. Uw vragen hierover beantwoordt de organisatie die verantwoordelijk is voor de afvalverwerking of uw vakhandelaar.

ES Significado del símbolo en el producto, el embalaje o las instrucciones de uso. ¡Los electrodomésticos son objetos de valor y, al final de su vida útil, no deben tirarse a la basura doméstica! Contribuya a proteger el medioambiente y los recursos entregando este aparato en los puntos de reciclaje correspondientes. La organización responsable de la recogida de basura o su establecimiento especializado podrán responder a sus preguntas.

PT Significado do símbolo no produto, na embalagem ou nas instruções de utilização. Os aparelhos eléctricos são materiais recicláveis e não pertencem ao lixo doméstico no final da vida! Ajude-nos a proteger o meio ambiente e a poupar os recursos naturais entregando este aparelho num respectivo local de recolha. Em caso de dúvidas, contacte a organização responsável pela eliminação do lixo ou o seu revendedor.

IT Il simbolo del cassonetto barrato apposto sul prodotto, sulla confezione o nelle istruzioni per l'uso indica la necessità di smaltire in modo adeguato il prodotto stesso. Gli apparecchi elettrici ed elettronici (AEE) sono prodotti riciclabili e quindi, al termine del loro ciclo di vita, non devono essere gettati tra i rifiuti domestici ! Aiutateci a tutelare l'ambiente e a preservare le risorse, conferendo questo AEE presso idonei centri di raccolta. Alla fine del ciclo di vita utile dell'AEE, chiedete al vostro distributore informazioni circa la possibilità di renderlo gratuitamente: - al momento dell'acquisto di un AEE di tipo equivalente; oppure - in ogni momento, per le AEE di piccolissime dimensioni (inferiori ai 25cm) senza l'obbligo d'acquisto di un prodotto equivalente.

DK Betydningen af symbolet på produktet, indpakningen eller brugsvejledningen. Elektroapparater er værdistoffer og hører ved slutningen af deres levetid ikke i husholdningsaffaldet! Hjælp os ved miljøbeskyttelse og ressourceskånsel og aflever dette apparat på de tilsvarende tilbagetagelsessteder. Spørgsmål dertil besvares af den for affaldsbortskaffelsen ansvarlige organisation eller af din forhandler.

SE Symbolens betydelse på produkten, förpackningen eller bruksanvisningen. Elektriska apparater innehåller återvinningsbara ämnen och får efter nyttjandet inte kastas som hushållsavfall! Hjälp oss att skydda miljön och skona naturresurserna och lämna in denna apparat till en recyclinginrättning. Frågor härom besvarar gärna den organisation som ansvarar för avfallshanteringen eller fackhandeln.

FI Tuotteessa, pakkauksessa tai käyttöohjeessa olevan symbolin merkitys. Sähkölaitteet ovat hyötyjätettä, eikä niitä tulisi käyttöikänsä päätyttyä hävittää talousjätteiden joukossa! Auttakaa meitä säästämään ympäristöä ja resursseja, ja luovuttakaa tämä laite vastaavaan jätteenkeräyspisteeseen. Jos teillä on kysyttävää, kääntykää jätehuollosta vastaavan organisaation tai ammattiliikkeen puoleen.

NO Betydningen av symbolet på produktet, emballasjen og bruksveiledningen. Elektroapparater inneholder verdifulle stoffer som ikke hører hjemme i det vanlige bosset når de er gamle og utslitte! Vennligst hjelp oss å verne om miljøet og å skåne resursene ved å levere dette apparatet inn på et egnet avfallsdeponi. Dersom du har spørsmål angående avskaffing, kan du henvende deg til avfallsverket eller til faghandelen.

HU A terméken, a csomagoláson vagy a használati útmutatón található jel magyarázata. Az elektromos készülékek értékek, tehát a pályafutásuk végén nem a háztartási hulladékba valók! Kérjük, segítsen nekünk védeni a környezetet és megőrizni az erőforrásokat, és adja le a készüléket a megfelelő visszaváltó helyen. Az ezzel kapcsolatos kérdésekre szívesen válaszol Önnek a hulladék-eltávolításért felelős szervezet vagy a szakkereskedő.

CZ Význam symbolu na výrobku, obalu nebo návodu k použití. Elektrické přístroje jsou druhotné suroviny a při ukončení jejich použití nepatří do domovního odpadu! Pomáhejte nám při ochraně životního prostředí a při šetření zdrojů a odevzdejte tento přístroj do příslušných sběren. Případné dotazy Vám zodpoví organizace odpovědná za likvidaci odpadu nebo Váš specializovaný prodejce.

SK Význam symbolu na výrobku, obale alebo návode na použitie. Elektrické prístroje sú zbernou surovinou a nepatria po ukončení životnosti do domového odpadu! Pomáhajte nám pri ochrane životného prostredia a ochrane prírodných zdrojov a odovzdajte tento prístroj na danom zbernom mieste. Otázky k tomu Vám zodpovie organizácia zodpovedná za odstraňovanie odpadov alebo Váš predajca.

PL Znaczenie symbolu na produkcie, opakowaniu lub instrukcji obsługi. Urządzenia elektryczne są surowcami wtórnymi i po zużyciu się nie wolno ich wyrzucać wraz z odpadkami domowymi! Proszę pamiętać o naszym środowisku jak i kończących się zapasach bogactw naturalnych i oddać urządzenie do punktu skupu opakowań wtórnych. Dalszych informacji w sprawie usuwania odpadów można zasięgnąć w urzędzie lub u sprzedawcy.

BG Значение на символа върху продукта, опаковката или инструкцията за употреба. Електроуредите са втолични суровини и не трябва да се изхвърлят в края на техния срок на работа при битовите отпадъци! Помогнете ни при опазването на околната среда и щаденето на ресурсите и предайте този уред в специалните за целта депа. На въпросите Ви ще отговорят компетентната организация, отговорна за отстраняването на отпадъците или Вашият специализиран търговец.

RO Semnificaţia simbolului pe produs, amblaj sau instrucţiunile de folosire. Aparatele electrice sunt materii prime şi locul lor după încheierea ciclului de viaţă nu este în gunoiul menajer! Ajutaţi-ne la menajarea mediului şi a resurselor, predând acest aparat la punctele corespunzătoare de colectare. Răspunsuri la întrebările referitoare la aceste chestiuni vă oferă organizaţia responsabilă cu colectarea deşeurilor sau comerciantul dumneavoastră specializat.

GR Η σημασία του συμβόλου επί του προϊόντος, επί της συσκευασίας ή επί της οδηγίας χρήσεως. Ηλεκτρικές συσκευές είναι πολύτιμες ύλες και δεν ανήκουν στο τέλος της διάρκειας ισχύος στα οικιακά σκουπίδια! Βοηθείστε μας στην προστασία περιβάλλοντος και διατήρηση πόρων και δώστε την συσκευή αυτή πίσω στην αρμόδια υπηρεσία απόσυρσης τέτοιων προϊόντων. Τις ερωτήσεις σας επί του ζητήματος αυτού θα σας απαντήσει η αρμόδια Οργάνωση για την αποκομιδή απορριμμάτων ή ο εξειδικευμένος έμπορας.

SI Pomin simbola na izdelku, pakiranju ali navodilu za uporabo. Električne naprave so sekunderne surovine, in, kot takšne, ne sodijo med hišne odpadke! Pomagajte nam pri zaščiti okolja in surovin, ter odložite tisto napravo na ustreznih zbirališčih sekundarnih surovin. Na morebitna vprašanja Vam lahko odgovori ustanova, pristojna za odstranjevanje odpadkov ali Vaša trgovina.

HR Značenje simbola otisnutog na proizvodu, pakiranju ili uputi za uporabu. Električni uređaji su sekundarne sirovine pa ne spadaju u kućno smeće nakon isteka uporabnog vijeka! Pomozite nam u zaštiti okoliša i čuvanju sirovina te predajte ovaj uređaj odgovarajućim odlagalištima sekundarnih sirovina. Na pitanja u vezi s tim odgovorit će Vam ustanova zadužena za zbrinjavanje otpada ili Vaša specijalizirana trgovina.

TR Ürün, ambalaj yada kullanım kılavuzu üzerinde bulunan sembole ilişkin açıklama. Elektronik cihazlar değerli maddelerdir ve hizmet süresi dolduğunda normal çöpe atılmamalıdırlar! Çevrenin ve tabii kaynakların korunması açısından bu cihazı uygun dönüşüm noktalarına teslim ediniz. Ayrıntılı bilgi ve sorularınız için çevre temizliği ile ilgili kuruluşa yada yetkili satış noktanıza başvurabilirsiniz.

RU Значение данного символа на продукте, упаковке или инструкции по эксплуатации. Электроприборы содержат ценные ресурсы и не должны поэтому по окончании эксплуатации выбрасываться вместе с обыкновенными бытовыми отходами! Помогите нам в деле охраны окружающей среды и сбережения ресурсов и отдайте этот прибор в соответствующих пунктах приёма электротехнических отходов и их переработки. На Ваши вопросы по этому поводу Вам дадут ответ занимающиеся такой переработкой учреждения либо продавцы наших специализированных магазинов.

UA Значення символу на продукті, упаковці або у посібнику з експлуатації. Електроприлади містять цінні матеріали і не повинні утилізуватися разом із побутовим сміттям. Здавши прилад до відповідного пункту прийому, ви зробите посильний внесок у справу захисту навколишнього середовища і раціонального використання природних ресурсів. Для отримання відповідної інформації звертайтеся до підприємства з переробки сміття або до спеціалізованих закладів торгівлі.

EE Tootel, pakendil või kasutusjuhendil oleva sümboli tähendus. Elektriseadmete materjal läheb taaskasutusse ja neid seadmeid ei tohi pärast käitusaja lõppu visata olmeprügi hulka! Andke oma panus keskkonnakaitsesse ja ressursside säästmisse ning viige see seade vastavasse vastuvõtukohta. Teie selleteemalistele küsimustele vastab jäätmete kõrvaldamise eest vastutav organisatsioon või teie edasimüüja.

LT Simbolio reikšmė, nurodyta ant produkto, pakuotės arba naudojimo instrukcijos. Elektros prietaisai - tai vertingos medžiagos ir pasibaigus eksploatavimo laikui negalima jų išmesti kartu su buitinėmis atliekomis. Prisidėkite ir Jūs saugant aplinką ir tausojant išteklius, ir atiduokite šį prietaisą specialiuose surinkimo punktuose. Į Jūsų klausimus atsakys už atliekų šalinimą atsakinga organizacija arba specializuota parduotuvė.

LV Uz ražojuma, iesaiņojuma vai lietošanas pamācības norādītā simbola nozīme. Elektroierīces ir iekārtas, ko pēc to nolietošanas neizmet mājsaimniecības atkritumos! Lai sargātu dabu un saudzētu resursus, iesakām ierīci utilizēt atbilstoši noteikumiem. Neskaidrību gadījumā vērsties atbildīgajā utilizācijas uzņēmumā vai pie pārdevēja.

AR

معنى الرمز الموجود على المنتج أو الغلاف أو التعليمات. يتعين عدم إلقاء الأجهزة الكهربائية
والمنتجات القيِّمة في سلة المهملات عند انتهاء صلاحيتها للخدمة! ساعدنا في حماية البيئة
واحترام مواردنا بتسليم هذه الأجهزة لنقاط إعادة التدوير المعنية بذلك. توجه الأسئلة التي
تتعلق بهذه المسألة إلى المنظمة المسؤولة عن التخلص من النفايات أو تاجر التجزئة
الاختصاصي